TENPO PLANNING

2015.07

製品カタログ

SECURITY PRODUCTS

NEW RELEASED & GENERAL PRODUCTS LINEUP

Box Cameras / Dome Cameras / PTZ Cameras / IP Solutions
Digital Video Recorders / Dummy Cameras / Drive Recorders
Brackets / Converters / Distributors / Transmissions / Adapters
Monitors / Monitor Accesories / Varifocal Lenses / Repeaters

ULTRA DARK HUNTER

ULTRA Dark Hunter / Full HD Megapixel Outdoor IP Cameras

0.001ルクス、赤外線無しでこのカラー画像。
CNBの新しいIPカメラを是非一度お試しください。

フルHD ビュレットカメラ
iNB21-7MU

- フルHDビュレット型IPカメラ
- 3mm固定レンズ
- UDR(ウルトラダイナミックレンジ@120dB)

フルHD ドームカメラ
iNV21-5MU

- フルHDドーム型IPカメラ
- 3mm固定レンズ
- UDR(ウルトラダイナミックレンジ@120dB)

ULTRA DARK HUNTER ウルトラダークハンター画像比較

一般的なカメラ(赤外線無し)

超低照度カメラ(赤外線無し)

ウルトラダークハンター(WDR/UDR有り)

従来のカメラ

CNB
i-Series
赤外線無しでも0.001ルクスの環境で、
鮮明でシャープなカラー映像を記録。
ウルトラダークハンター登場。
i-Seriesのラインナップは P.47 をご覧ください。製品の詳しい情報は「IPソリューションカタログ」もしくは弊社ホームページにて。

製品目次

CNB ダークハンターのご紹介

HD-CCTV

PoC ワンケーブルソリューション …… 03
PoC対応HD-SDI DVR …… 04
PoC対応HD-SDI カメラ …… 07
PoC対応HD-SDI アクセサリー …… 09
HD-SDI DVR …… 10
HD-SDI ハイブリッドDVR …… 10
HD-SDI DVR …… 12
HD-SDIカメラ …… 14
HD-SDIアクセサリー …… 18
HD-SDIリピーター …… 19
HD-SDI長距離電源重畳装置 …… 20
HD-SDI電源供給機 …… 21
HD-SDIコンバーター …… 22
外部記録装置 …… 24
HD-SDI分配器 …… 25
コントローラー …… 25
HD-SDIカメラの注意点 …… 26

アナログカメラ

PTZカメラ …… 29
VP ワンケーブルソリューション …… 34
VPカメラ …… 35
VPカメラ電源ユニット …… 35
アナログカメラ …… 37
ダミーカメラ …… 42
アナログアクセサリー …… 43
アナログ DVR …… 45

IPカメラ

CNB i-Series …… 47
カメラ …… 47
レコーダー …… 48
Bosch IPソリューション …… 49
カメラ …… 49
レコーダー …… 50
アクセサリー …… 51
パナソニック i-Proシリーズ …… 53
カメラ …… 53
レコーダー …… 54
IPアクセサリー …… 55

モニター

モニター本体 …… 56
モニター用金具 …… 59

共通アクセサリー

レンズ …… 60
メガピクセル対応バリフォーカルレンズ …… 60
バリフォーカルレンズ …… 60
アダプター等 …… 61
電源ボックス …… 61
電源アダプター …… 61
DCコードプラグ / DCコードジャック …… 61
集音マイク …… 61
取付金具 …… 62
天井／壁付金具 …… 62
ドームカメラ取付金具 …… 62
コントローラー …… 62
カメラハウジング …… 63
ハウジング本体 …… 63
ハウジング取付金具 …… 63

その他セキュリティ機器

携帯型液晶モニター …… 64

品番別索引 …… 65

凡例

新	新製品(新規掲載製品)です。
発売予定	近日発売予定製品です。
受	受注生産品です。 納期につきましては弊社までお問い合わせください。
限	生産完了に伴う限定在庫品です。 在庫につきましては弊社までお問い合わせください。
HD cctv	HDcctvアライアンスによる認証テストに合格した製品に与えられる認証マークです。

本カタログの本体希望小売価格は全て税抜表示となっています。

HD-SDI DVR / CAMERA　早見表

品番	PoC	ビデオ入力	Ch数	サイズ	容量	ストレージデバイス	ページ
WEBGATE HDC400F-PD	PoC	HD-SDI	4ch	コンパクト	標準2TB	内部SATA HDD×1	4
WEBGATE HD400F-PDR	PoC	HD-SDI	4ch			内部SATA HDD×5	5
WEBGATE HD800F-PDR	PoC	HD-SDI	8ch				5
WEBGATE HD1600F-PDR	PoC	HD-SDI	16ch			内部SATA HDD×5 ギガビットイーサネットストレージ×1	5
WEBGATE HSC801F-D	—	ハイブリッド	8ch			内部SATA HDD×2	10
WEBGATE HS1600F-D	—	ハイブリッド	16ch			内部SATA HDD×5、 ストレージ用ギガビットネットワーク(NS04R)×1	11
WEBGATE HD1600F	—	HD-SDI	16ch				12
WEBGATE HDC400F	—	HD-SDI	4ch	コンパクト		内部SATA HDD×2	13

品番	PoC	特長						レンズ	ページ
WEBGATE C1080PBL-IR18	PoC専用	HD-SDI/1080p	WDR	DNR				2.8mm ～ 11mm	7
WEBGATE C1080PBM	PoC DC12V	HD-SDI/1080p	WDR	DNR				レンズ別売	7, 16
WEBGATE C1080PD	PoC専用	HD-SDI/1080p	WDR	DNR				2.8mm ～ 11mm	7
WEBGATE C1080PDIR	PoC専用	HD-SDI/1080p	WDR	DNR	赤外線			2.8mm ～ 11mm	8
WEBGATE C1080PVD	PoC専用	HD-SDI/1080p	WDR	DNR		耐衝撃		2.8mm ～ 11mm	8
WEBGATE C1080PVD-IR	PoC専用	HD-SDI/1080p	WDR	DNR	赤外線	耐衝撃		2.8mm ～ 11mm	8
WEBGATE C1080PT-Z20BW	—	HD-SDI/1080p	WDR	DNR		屋外用	PTZ	光学20倍	14
WEBGATE C1080PT-Z10BW	—	HD-SDI/1080p	WDR	DNR		屋外用	PTZ	光学10倍	14
WEBGATE C1080PT-Z10BF	—	HD-SDI/1080p	WDR	DNR		屋内用	PTZ	光学10倍	14
WEBGATE C1080PT-Z10BS	—	HD-SDI/1080p	WDR	DNR		屋内用	PTZ	光学10倍	14
KPC-HDN722M	—	HD-SDI/1080p	WDR		赤外線			3.0 ～ 9.0mm	15
WEBGATE C1080BL-IR18	—	HD-SDI/1080p	WDR	DNR	赤外線			2.8mm ～ 11mm	16
WEBGATE C1080D	—	HD-SDI/1080p	WDR	DNR				2.8mm ～ 11mm	16
WEBGATE C1080D-IR	—	HD-SDI/1080p	WDR	DNR	赤外線			2.8mm ～ 11mm	17
WEBGATE C1080VD	—	HD-SDI/1080p	WDR	DNR		耐衝撃		2.8mm ～ 11mm	17
WEBGATE C1080VD-IR	—	HD-SDI/1080p	WDR	DNR	赤外線	耐衝撃		2.8mm ～ 11mm	17

WEBGATE

HD-CCTV ONE CABLE SOLUTION

映像・電源・制御の伝送を、1本のケーブルで。そして長距離対応へ。

比べてみてください。高画質監視カメラならこんなに鮮明！

解像度比較

解像度は従来のカメラの約5倍の解像度！

従来のカメラ 38万画素

約5倍の解像度！

HD-SDIカメラ 130～210万画素

人物の顔もここまではっきり映ります

動きのあるもの・小さな文字も鮮明に

プログレッシブスキャンはシングルシャッターで動作ブレの最小化を可能に。動きのあるものも鮮明に。

インターレーススキャン　プログレッシブスキャン

さらに！映像・電源・制御の伝送を１本のケーブルで！ HD-CCTV ONE CABLE SOLUTION

PoC(Power over Coax)
- DVRからカメラへ同軸ケーブルを通じて電源供給

CoC(Control over Coax)
- RS485 DVRからカメラへ同軸ケーブルを通じてコントロール
- OSD、カメラF/Wのアップグレードを制御

DoubleReach(ダブルリーチ)
- 5C-FBを用い、映像を最長400m伝送可能
- 映像はHD-VLC(画質劣化のない圧縮方式)技術で伝送

※伝送距離は最長値であり、カメラの設置環境によっては、距離が短くなることがございます。

PoC対応 HD-SDIボックスカメラ

C1080PBM
HD-SDIボックスカメラ
本体希望小売価格 112,000円(税抜)
2.1メガピクセル高画質・デイナイト&高機能タイプ / 低照度環境下でも高画質映像が可能(白黒:0.0005ルクス/カラー:0.2ルクス)

PoC対応 HD-SDI赤外線内蔵カメラ

C1080PBL-IR18
HD-SDI赤外線内蔵カメラ
本体希望小売価格 165,000円(税抜)
2.1メガピクセル高画質・IR内蔵全天候型小型デイナイトカメラ / 低照度環境下でも高画質映像が可能(白黒:0.0005ルクス/カラー:0.2ルクス)

PoC対応 HD-SDIドームカメラ

C1080PD / C1080PVD
HD-SDIドームカメラ
本体希望小売価格 C1080PD:144,000円(税抜)
C1080PVD:168,000円(税抜)
2.1メガピクセル高画質・デイナイト&高機能タイプ / 低照度環境下でも高画質映像が可能(白黒:0.0005ルクス/カラー:0.2ルクス) / 耐衝撃型・赤外線タイプ有り

PoC対応 HD-SDI赤外線内蔵ドームカメラ

C1080PD-IR / C1080PVD-IR
HD-SDI赤外線内蔵ドームカメラ
本体希望小売価格 C1080PD-IR:160,000円(税抜)
C1080PVD-IR:180,000円(税抜)

DoubleReach対応 HD-SDI 送信機

DR101P-TX
1ch 入/出力 DoubleReach送信機
本体希望小売価格 67,200円(税抜)
PoC・CoC機能をサポートしたDoubeReach(ダブルリーチ)送信機 / 同軸ケーブルでカメラ電源供給及びリモートコントロール可能

PoC対応 HD-SDI DVRシリーズ

4ch 超小型A4サイズ

HDC400F-PD
最小型HD-SDIフルHD&フルフレーム スタンドアローンDVR
本体希望小売価格 382,000円(税抜)
A4サイズ/解像度1080p入力/録画フレーム:4ch(120fps@1080p)/遅延なく高画質録画&再生/HDMI出力1ch/ウェブブラウザーモニタリング

4ch 8ch 16ch

HD400F-PDR / HD800F-PDR / HD1600F-PDR
HD-SDIフル HD&フルフレーム スタンドアローンDVR
本体希望小売価格 HD400F-PDR:600,000円(税抜) / HD800F-PDR:880,000円(税抜)
HD1600F-PDR:1,280,000円(税抜)
解像度1080p入力/録画フレーム:120fps@1080p(HD400F-PDR)、240fps@1080p(HD800F-PDR)、480fps@1080p(HD1600F-PDR) /ウェブブラウザーモニタリング

WEBGATE 4ch HD-SDI DVR

小型タイプ

HDC400F-PD 4ch PoC

本体希望小売価格 392,000円(税抜)

特長

- 4ch HD-SDI スタンドアローンDVR
- A4 サイズのコンパクト設計
- 4chすべてにPoC(Power over Coax)/CoC(Control over Coax)機能搭載
- 長距離伝送DoubleReach™ 機能搭載　注: 奇数入力チャンネルに限ります。
- チャネルごとに映画スピードと画質の調整が可能
- ライブ及び再生画像の解像度1200TV本以上をサポート
- デュアルコーデック(H.264, JPEG), マルチストリーミング(HD, nHD(640×360))
- IPFR(インテリジェント電源復帰機能)による安全性の高いファイルシステム
- SATAタイプのHDDを最大1台まで搭載可能
- 日時、カレンダー、イベント、スマート、テキスト検索が可能
- 各種モバイルプラットフォームをサポート(iPhone, Android Viewer 及びモバイルページ)

外形寸法(単位:mm)

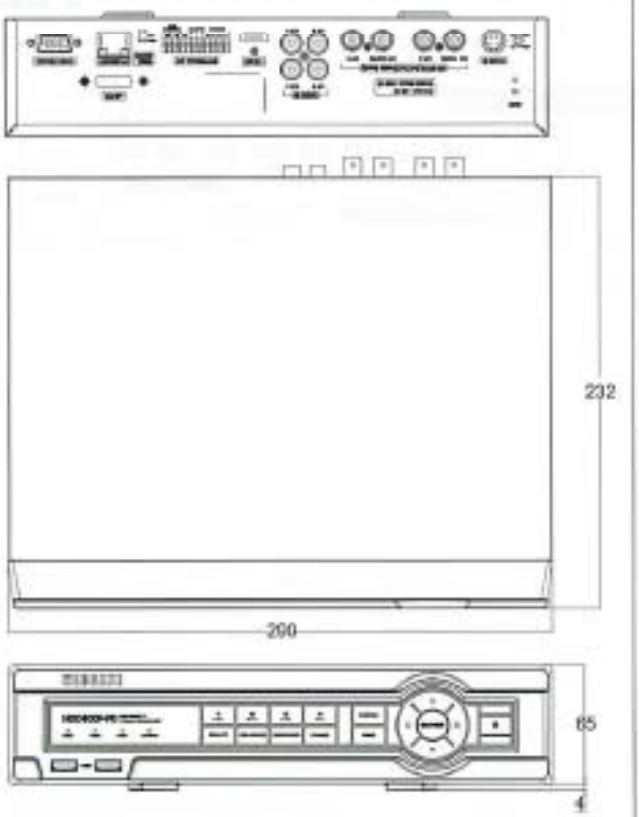

背面

製品仕様

ビデオ入力	BNC入力	SMPTE 292M (HD-SDI) DoubleReach™対応 2CH[奇数入力]
	解像度/フレームレート	SMPTE 274M(1080p, 1920x1080) : 25, 30, 29.97 fps
		入力フォーマットの自動検出
	コネクター	4ch, 75Ω BNC コネクター
	PoC	4ch Power over Coax 最大16W/CH 合計64W
	CoC	4ch Control over Coax
ビデオ出力		HDMI
		1, 4分割
		ユーザ定義のシーケンス/アラームポップアップ
		1080p60
録画	圧縮方式	H.264 / JPEG
	解像度	1920×1080
	スピード	120/100fps @1080p
	品質	1080p, 12Mbpsまで10レベル
	モード	マニュアル&イベント/スケジュール&イベント/連続&イベント
	スケジュール	24時間/7日間
再生	モード	瞬時再生/サーチ
	スピード	最大120/100fps@1080p
	サーチタイプ	日時、カレンダー、イベント、サムネイル、スマート、テキスト
	ブロック再生	24時間～99日
イベント&アラーム	イベントソース	モーションディテクション、センサー、テキスト、ビデオロス
	イベントチェックスケジュール	24時間/7日間
	イベントアクション	ブザー、リレー、e-mail、FTP、アラームポップアップ
	MDエリア	15 ×10
	センサー入力	Dry contact(N.O. またはN.C. 選択可能)
	テキスト入力	POS/ATM サポート、AVE VSI Pro/Hydra サポート
システムアラーム	アラームソース	HDDエラー、HDDフル、FANエラー、パスワードエラー、WRSエラー
	アラームアクション	警告メッセージ、ブザー、e-mail、リレー
オーディオ	入力/出力	入力:4ch RCA / 出力:HDMI
	圧縮	16KHz, 16bitサンプリングADPCM
	方向	双方
PTZ	プロトコル	C1090, C1080PT-Z20B, Pelco-D, Pelco-P, Samsung, Panasonic などを含む35モデル
	インターフェース	ギガビットイーサネット×1(10/100/1000Mbps)
ネットワーク	タイプ	Static IP, Dynamic IP, xDSL
	帯域幅の制限	サポート
	NTP	サーバー/クライアント/双方
	ユーザー	10 モニタリング、2再生
	ストリーミング	1 HD, H.264ストリーム、Same as recording setting 1 additional H.264ストリーム、nHD(640×360) 1 JPEGストリーム、nHD(640×360) for e-mail sending or mobile
セキュリティ	ユーザーレベル	管理者×1, ユーザー×10
	ユーザー特権	メニュー、PTZ、リレー、プレイバック、パワー、コピー、ネットワークマイク
	IPフィルタリング	サポート
ストレージ&バックアップ	ストレージデバイス	内部SATA HDD× 1
	ファイルシステム	電源障害に対する独自のファイルシステム、データ損失保護
	容量	標準2TB、最大内蔵HDD×1(最大3TB)
	バックアップの種類	マルチチャンネルもしくはシングルチャンネルavi file
	バックアップデバイス	USBドライブ(2ポート)
	S.M.A.R.T.	Temperature and health
シリアル&I/O	シリアルポート	RS-232C×1, RS-485×2
	センサー入力	dry-contact×4
	リレー出力	リレー×2
コントローラー	デバイス	フロントパネル、IRリモート、ジョイスティックキーボード、マウス
ソフトウェア	Webビューア	モニタリング/イベント/PTZ/InternetExplorerによる再生
	Javaビューア	モニタリング/イベント/InternetExplorer, Google Chrome, SafariによるPTZ
	モバイルビューアー	iPhone & Androidによるモニタリング / PTZ制御 / ログビューワー
	CMS	Control Center Standard, 最大1024クライアント
	SDK	ActiveX(COM) SDK
その他	寸法	290(幅)×65(高さ)×232(奥行き)mm
	重量	2.5kg(HDDを除く)
	動作温度	+5℃ ～ +45℃
	電源	DC 24V, 5A
	消費電力	最大30W, 通常20W(HDD×1の場合)
	規格認証	KC, FCC, CE, RoHS, HDcctv

WEBGATE 4ch / 8ch / 16ch HD-SDI DVR PoC

HD400F-PDR 4ch /HD800F-PDR 8ch /HD1600F-PDR 16ch

特長

- 4ch/8ch/16ch HD-SDI スタンドアローンDVR
- すべてのチャンネルにPoC(Power over Coax)/CoC(Control over Coax)機能搭載
- 長距離伝送DoubleReach™ 機能搭載　注:奇数入力Chに限ります。
- チャネルごとに録画スピードと画質の調整が可能
- ライブ及び再生画像の解像度1200TV本以上をサポート
- デュアルコーデック(H.264, JPEG),マルチストリーミング(HD, nHD(640×360))
- IPFR(インテリジェント電源復帰機能)による安全性の高いファイルシステム
- SATAタイプのHDDを最大5台まで搭載可能
- 日時、カレンダー、イベント、スマート、テキスト検索が可能
- 各種モバイルプラットフォームをサポート(iPhone, Android Viewer 及びモバイルページ)

背面

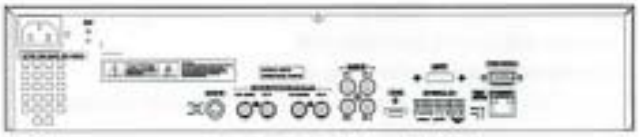

HD400F-PDR

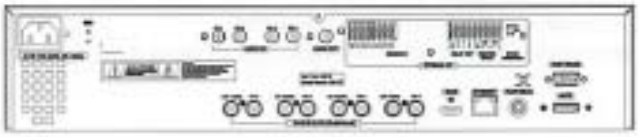

HD800F-PDR

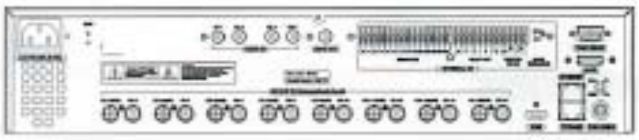

HD1600F-PDR

外形寸法(単位:mm)

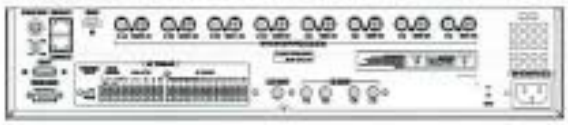

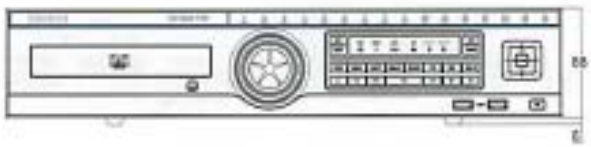

Accessory

WEBGATE パンチルトズームコントローラー

WKC-100

本体希望小売価格 232,000円(税別)

特長

- 3軸方向ジョイスティック操作が可能
- 最大255台のカメラ、DVR接続が可能
- 液晶ディスプレーは8桁・30文字まで表示可能
- RS485 / RS422 / RS232サポート
- 電源アダプター付属

製品仕様

通信タイプ	DVRインターフェース	RS485(付属ジャンクションボックス)
	USB	—
	プロトコル	Pelco-D, Pelco-P, EZ, HWL, S2, S2e
LCD表示	30×8文字 LCD	
PTZコントロール	ジョイスティック(3軸回転ズーム)	
サブキーボード	最大255接続	
RS-232	D-SUB 9ピン(ジャンクションボックス)	
動作電源	DC12V 最大500mA	
動作温度/湿度	0℃～50℃ / 0%RH～90%RH	
外形寸法	390(幅)×97(高さ)×190(奥行き)mm	
重量	約1.2kg	

寸法図・接続図は製品カタログP.25をご覧ください

HD-SDI DVR PoC

HD400F-PDR 4ch PoC
本体希望小売価格 600,000円(税別)

HD800F-PDR 8ch PoC
本体希望小売価格 880,000円(税別)

HD1600F-PDR 16ch PoC
本体希望小売価格 1,280,000円(税別)

製品仕様		HD400F-PDR	HD800F-PDR	HD1600F-PDR
ビデオ入力	映像入力	SMPTE 292M(HD-SDI)DoubleReach™対応2CH[奇数入力]	SMPTE 292M)HD-SDI DoubleReach™対応4CH[奇数入力]	SMPTE 292M)HD-SDI DoubleReach™対応8ch[奇数入力]
	解像度/フレームレート	SMPTE 274M(1080p, 1920x1080) : 25, 30, 29.97 fps 入力フォーマットの自動検出		
	コネクター	4ch, 75Ω BNC コネクター	8ch, 75Ω BNC コネクター	16ch, 75Ω BNC コネクター
	PoC	4ch Power over Coax 最大16W/CH 合計120W	8ch Power over Coax 最大16W/CH 合計120W	16ch Power over Coax 最大16W/CH 合計180W
	CoC	4CH Control over Coax	8ch Control over Coax	16ch Control over Coax
ビデオ出力		HDMI		
		1, 4分割	1, 4, 9分割	1, 4, 9, 10, 13, 16分割
		ユーザ定義のシーケンス/アラームポップアップ		
		1080p60		
録画	圧縮方式	H.264 / JPEG		
	解像度	1920×1080		
	スピード	120/100fps @1080p	240/200fps @1080p	480/400fps @1080p
	品質	1080p, 12Mbpsまで10レベル		
	モード	マニュアル&イベント/スケジュール&イベント/連続&イベント		
	スケジュール	24時間/7日間		
再生	モード	瞬時再生/サーチ		
	スピード	最大120/100fps@1080p	最大240/200fps@1080p	最大480/400fps@1080p
	サーチタイプ	日時、カレンダー、イベント、サムネイル、スマート、テキスト		
	ブロック再生	24時間~99日		
	イベントソース	モーションディテクション、センサー、テキスト、ビデオロス		
イベント&アラーム	イベントチェックスケジュール	24時間/7日間		
	イベントアクション	ブザー、リレー、e-mail、FTP、アラームポップアップ		
	MDエリア	15 ×10		
	センサー入力	Dry contact (N.O. またはN.C. 選択可能)		
	テキスト入力	POS/ATMサポート、AVE VSI Pro/Hydraサポート		
システムアラーム	アラームソース	HDDエラー、HDDフル、FANエラー、パスワードエラー、WRSエラー		
	アラームアクション	警告メッセージ、ブザー、e-mail、リレー		
オーディオ	入力/出力	入力:4ch RCA / 出力:HDMI	入力:4ch RCA / 出力:HDMI, RCA	
	圧縮	16KHz, 16bit サンプリング ADPCM		
	方向	双方		
PTZ	プロトコル	C1080, C1080PT-Z20B, Pelco-D, Pelco-P, Samsung、Panasonicなどを含む35モデル		
ネットワーク	インターフェース	ギガビットイーサネット×1(10/100/1000Mbps)		
	タイプ	Static IP, Dynamic IP, xDSL		
	帯域幅の制限	サポート		
	NTP	サーバー/クライアント/双方		
	ユーザー	10 モニタリング, 2再生		
	ストリーミング	1 HD, H.264ストリーム, Same as recording setting 1 additional H.264ストリーム, nHD(640x360) 1 JPEGストリーム, nHD(640x360) for e-mail sending or mobile		
セキュリティ	ユーザーレベル	管理者×1, ユーザー×10		
	ユーザー特権	メニュー, PTZ, リレー, プレイバック, パワー, コピー, ネットワークマイク		
	IPフィルタリング	サポート		
ストレージ&バックアップ	ストレージデバイス	内部SATA HDD×5		内部SATA HDD×5 ギガビットイーサネットストレージ(N504R)×1[最大128TB]
	RAID Level	1/5/10		
	ファイルシステム	電源障害に対する独自のファイルシステム, データ損失保護		
	容量	標準2TB, 最大内蔵HDD×5(最大15TB)		標準2TB, 最大内蔵HDD×5(最大15TB)
	バックアップの種類	マルチチャンネルもしくはシングルチャンネルavi file		
	バックアップデバイス	USBドライブ(2ポート)		
	S.M.A.R.T.	Temperature and health		
シリアル&I/O	シリアルポート	RS-232C×1, RS-485×2		
	センサー入力	dry-contact×4	dry-contact×8	dry-contact×16
	リレー出力	リレー×2		リレー×4
コントローラー	デバイス	フロントパネル, IRリモート, ジョイスティックキーボード, マウス		
ソフトウェア	Webビューア	モニタリング/イベント/PTZ/InternetExplorerによる再生		
	Javaビューア	モニタリング/イベント/Internet Explorer, Google Chrome, SafariによるPTZ		
	モバイルビューアー	iPhone & Androidによるモニタリング / PTZ制御 / ログビューワー		
	CMS	Control Center Standard, 最大1024クライアント		
	SDK	ActiveX(COM) SDK		
その他	寸法	445(幅)×88(高さ)×418(奥行き)mm		
	重量	10kg(HDDを除く)		
	動作温度	+5℃ ~ +45℃		
	電源	AC100 ~ 240V, 50/60Hz / DC 24V, 5A(PoC電源)		AC100 ~ 240V, 50/60Hz / DC 24V, 7.5A(PoC電源)
	消費電力	最大100W, 通常70W(HDD×1の場合)		
	規格認証	KC, FCC, CE, RoHS, HDcctv		

HD-SDI Camera PoC

WEBGATE PoC全天候赤外線HD-SDIカメラ

C1080PBL-IR18 PoC

本体希望小売価格165,000円(税抜)

HD-SDI(1080p) WDR DNR

PoC専用

特長

- HD-SDI 1080p30/25 & 720p30/25ビデオ出力
- 低照度環境下でも高画質映像が可能
(白黒:0.0005ルクス/カラー:0.2ルクス@50IRE,F1.4,3100K,DSS off)

製品仕様		
撮像素子		1/3インチ 2.1メガ・ピクセルCMOS
総解像度		1920(H)×1080(V)≒2.1メガ・ピクセル
走査方式		プログレッシブ・スキャン
最低被写体照度	白黒	0.0005ルクス@50IRE,F1.4,3100K,AGC:10,DSS:OFF 0ルクス@IR LED ON時
	カラー	0.2ルクス@50IRE,F1.4,3100K,AGC:10,DSS OFF
レンズ	マウント	—
	フィルター	TDN(ICR)
	タイプ	DCアイリス 2.8mm～11mm,F1.4,IRメガピクセルレンズ
ビデオ出力	出力	1系統(BNC 1.0Vp-p,75Ω)、
	解像度	1080p 30/25fps,720p 60/50fps
	HD-SDI	SMPTE 292M準拠
	伝送距離	約120m/5C-FB,約100m/5C-2V
ビデオ制御方法		DVR,CCソフトウェア,OSD(付属リモコン)
AGC		1～10段階
反転		水平/垂直
WDR		OFF,WDR WGT(1～5段階)
BLC		OFF,LOW,MIDDLE,HIGH
ACE		OFF,ON
DNR		OFF,LOW,MIDDLE,HIGH
DSS		OFF,Auto,×2～×10
ホワイトバランス		AUTO,PRESET,MANUAL
電子シャッター		INDOOR,OUTDOOR,INDOOR-ANTI BLUR, OUTDOOR-ANTI BLUR,MANUAL(12段階)
DZOOM		0～16段階
ANTI-FLICKER		OFF,ON
レンズシェーディング		OFF,ON
HLC		0～10段階
DEFOG		OFF,ON(Auto/Manual)
プライバシー		OFF,ON(15ヶ所)
赤外線LED		赤外線LED18個,850nm,60°,最大25m
RS-485		CoC(Coax Over Control)
外部ライト同ストロボ信号		—
電源電圧		PoC(DC24V±10%)/4W
外形寸法		88(幅)×198(奥行き)×118(高さ)mm
重量		710g
動作温度/湿度		-10℃～+50℃/0% RH～80% RH
保証等級		IP66
規格認証		KC,FCC,CE,RoHS,HDcctv

外形寸法(単位:mm)

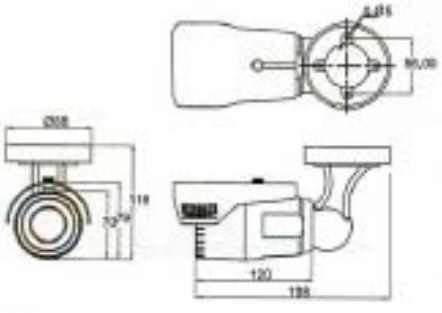

HD-SDI Camera PoC

WEBGATE PoC対応HD-SDIボックスカメラ

C1080PBM PoC

本体希望小売価格112,000円(税抜) <レンズ別売>

HD-SDI(1080p) WDR DNR

PoC DC12V

特長

- 1/3インチ2.1メガ・ピクセルCMOSプログレッシブ・イメージセンサー
- HD-SDI規格(SMPTE 292M)準拠
- 低照度環境下でも高画質映像が可能(白黒:0.0005ルクス/カラー:0.2ルクス)

製品仕様		
撮像素子		1/3インチ 2.1メガ・ピクセルCMOS
総解像度		1920(H)×1080(V)≒2.1メガ・ピクセル
走査方式		プログレッシブ・スキャン
最低被写体照度	白黒	0.0005ルクス@50IRE,F1.2,3100K,AGC:10,DSS:OFF
	カラー	0.2ルクス@50IRE,F1.2,3100K,AGC:10,DSS:OFF
レンズ	マウント	CSマウント
	フィルター	TDN(ICR)
	タイプ	DCオートアイリス,マニュアル
ビデオ出力	出力	1系統(BNC 1.0Vp-p,75Ω)、
	解像度	1080p 30/25fps,720p 60/50fps
	HD-SDI	SMPTE 292M準拠
	伝送距離	約120m/5C-FB,約100m/5C-2V
ビデオ制御方法		DVR,CCソフトウェア,付属リモコン
AGC		1～10段階
反転		水平/垂直
WDR		OFF,1～5段階
BLC		OFF,LOW,MIDDLE,HIGH
ACE		OFF,ON
DNR		OFF,LOW,MIDDLE,HIGH
DSS		OFF,Auto,×2～×10
ホワイトバランス		AUTO,PRESET,MANUAL
電子シャッター		INDOOR,OUTDOOR,INDOOR-ANTI BLUR, OUTDOOR-ANTI BLUR,MANUAL(12段階)
DZOOM		0～16段階
ANTI-FLICKER		OFF,ON
レンズシェーディング		OFF,ON
HLC		0～10段階
DEFOG		OFF/ON(Auto/Manual)
プライバシー		OFF/ON(15ヶ所)
赤外線LED		—
RS-485		ファームウェア・アップグレード/OSD操作(CoC)
外部ライト同ストロボ信号		TTLレベル
電源電圧		PoC(DC24V±10%)3W/(DC12V±10%)2W
外形寸法		68(幅)×81(奥行き)×56(高さ)mm
重量		320g(レンズを除く)
動作温度/湿度		-10℃～+50℃/0% RH～80% RH
保証等級		—
規格認証		KCC,FCC(クラスA),CE,RoHS,HDcctv

外形寸法(単位:mm)

HD-SDI Camera PoC

WEBGATE PoC HD-SDIドームカメラ

C1080PD PoC

本体希望小売価格144,000円(税抜) <バリフォーカルレンズ>

HD-SDI(1080p) WDR DNR

PoC専用

特長

- 1/3インチ2.1メガ・ピクセルCMOSプログレッシブ・イメージセンサー
- HD-SDI規格(SMPTE 292M)準拠
- プライバシー・マスク機能 - 3軸方向調整機構

製品仕様		
撮像素子		1/3インチ 2.1メガ・ピクセルCMOS
総解像度		1920(H)×1080(V)≒2.1メガ・ピクセル
走査方式		プログレッシブ・スキャン
最低被写体照度	白黒	0.0005ルクス@50IRE,F1.4,3100K,AGC:10,DSS:OFF
	カラー	0.2ルクス@50IRE,F1.4,3100K,AGC:10,DSS:OFF
レンズ	マウント	Dマウント
	フィルター	TDN(ICR)
	タイプ	DCアイリス バリフォーカルレンズ 2.8mm～11mm,F=1.4
ビデオ出力	出力	1系統(BNC 1.0Vp-p,75Ω)、
	解像度	1080p 30fps/25fps,720p 60fps/50fps
	HD-SDI	SMPTE 292M準拠
	伝送距離	約120m/5C-FB,約100m/5C-2V
ビデオ制御方法		OSD(付属リモコン),DVR,CCソフトウェア
AGC		1～10段階
反転		水平/垂直
WDR		OFF,1～5段階
BLC		OFF,LOW,MIDDLE,HIGH
ACE		OFF,ON
DNR		OFF,LOW,MIDDLE,HIGH
DSS		OFF,Auto,×2～×10
ホワイトバランス		AUTO,PRESET,MANUAL
電子シャッター		INDOOR,OUTDOOR,INDOOR-ANTI BLUR, OUTDOOR-ANTI BLUR,MANUAL(12段階), ANTI-FLICKER
DZOOM		0～16段階
レンズシェーディング		OFF,ON
HLC		0～10段階
プライバシー		OFF,ON(15個所)
スマートIR		—
赤外線LED		—
RS-232		—
RS-485		CoC(Coax Over Control)
電源電圧		PoC(DC24V±10%)/3W
外形寸法		φ130×104(高さ)mm
重量		360g
動作温度/湿度		-10℃～+50℃/0% RH～80% RH
保証等級		—
規格認証		KCC,FCC,CE,RoHS,HDcctv

外形寸法(単位:mm)

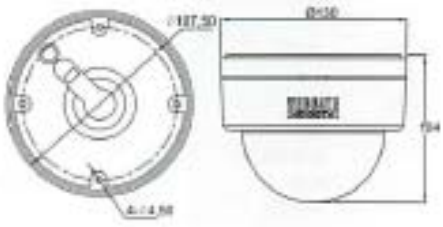

PoC専用 このマークのある機種は、PoC専用機種です。

HD-SDI Camera PoC

WEBGATE PoC赤外線HD-SDIドームカメラ

C1080PD-IR PoC

本体希望小売価格 160,000円(税抜) <バリフォーカルレンズ>

HD-SDI(1080p) WDR DNR 赤外線 HD

PoC専用

特長

- 1/3インチ 2.1メガ・ピクセルCMOSプログレッシブ・イメージセンサー
- HD-SDI 規格(SMPTE 292M)準拠
- プライバシー・マスク機能 - 3軸方向調整機構

製品仕様		
撮像素子		1/3インチ 2.1メガ・ピクセルCMOS
総解像度		1920(H)×1080(V) = 2.1メガ・ピクセル
走査方式		プログレッシブ・スキャン
最低被写体照度	白黒	0.0005ルクス @50IRE, F1.4, 3100K, AGC:10, DSS:OFF
	カラー	0.2ルクス @50IRE, F1.4, 3100K, AGC:10, DSS:OFF
レンズ	マウント	Dマウント
	フィルター	TDN(ICR)
	タイプ	DCアイリス バリフォーカルレンズ 2.8mm～11mm, F=1.4
ビデオ出力	出力	1系統(BNC 1.0Vp-p, 75Ω)、
	解像度	1080p 30fps/25fps, 720p 60fps/50fps
	HD-SDI	SMPTE 292M準拠
	伝送距離	約120m/5C-FB、約100m/5C-2V
ビデオ制御方法		OSD(付属リモコン)、DVR、CCソフトウェア
AGC		1～10段階
反転		水平 / 垂直
WDR		OFF、1～5段階
BLC		OFF, LOW, MIDDLE, HIGH
ACE		OFF, ON
DNR		OFF、LOW, MIDDLE, HIGH
DSS		OFF, Auto, ×2～×10
ホワイト・バランス		AUTO, PRESET, MANUAL
電子シャッター		INDOOR, OUTDOOR, INDOOR-ANTI BLUR, OUTDOOR-ANTI BLUR, MANUAL(12段階), ANTI-FLICKER
DZOOM		0～16段階
レンズシェーディング		OFF, ON
HLC		0～10段階
プライバシー		OFF, ON(15個所)
スマートIR		OFF, ON
赤外線LED		24個, 850nm, 60°, 可視光センサーコントロール, 最大30m
RS-232		—
RS-485		CoC(Coax Over Control)
電源電圧		PoC(DC24V±10%)/4W
外形寸法		φ130×104(高さ)mm
重量		370g
動作温度 / 湿度		-10℃～+50℃ / 0% RH～80% RH
保証等級		—
規格認証		KCC, FCC, CE, RoHS, HDcctv

外形寸法(単位:mm)

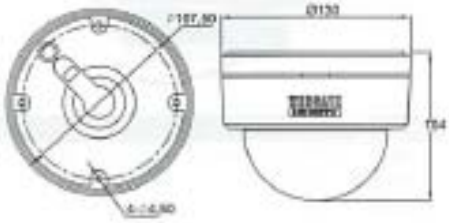

HD-SDI Camera PoC

WEBGATE PoC耐衝撃HD-SDIドームカメラ

C1080PVD PoC

本体希望小売価格 168,000円(税抜) <バリフォーカルレンズ>

HD-SDI(1080p) WDR DNR 耐衝撃 HD

PoC専用

特長

- 1/3インチ 2.1メガ・ピクセルCMOSプログレッシブ・イメージセンサー
- HD-SDI 規格(SMPTE 292M)準拠
- プライバシー・マスク機能 - 3軸方向調整機構

製品仕様		
撮像素子		1/3インチ 2.1メガ・ピクセルCMOS
総解像度		1920(H)×1080(V) = 2.1メガ・ピクセル
走査方式		プログレッシブ・スキャン
最低被写体照度	白黒	0.0005ルクス @50IRE, F1.4, 3100K, AGC:10, DSS:OFF
	カラー	0.2ルクス @50IRE, F1.4, 3100K, AGC:10, DSS:OFF
レンズ	マウント	Dマウント
	フィルター	TDN(ICR)
	タイプ	DCアイリス バリフォーカルレンズ 2.8mm～11mm, F=1.4
ビデオ出力	出力	1系統(BNC 1.0Vp-p, 75Ω)、
	解像度	1080p 30fps/25fps, 720p 60fps/50fps
	HD-SDI	SMPTE 292M準拠
	伝送距離	約120m/5C-FB、約100m/5C-2V
ビデオ制御方法		OSD(付属リモコン)、DVR、CCソフトウェア
AGC		1～10段階
反転		水平 / 垂直
WDR		OFF、1～5段階
BLC		OFF, LOW, MIDDLE, HIGH
ACE		OFF, ON
DNR		OFF、LOW, MIDDLE, HIGH
DSS		OFF, Auto, ×2～×10
ホワイト・バランス		AUTO, PRESET, MANUAL
電子シャッター		INDOOR, OUTDOOR, INDOOR-ANTI BLUR, OUTDOOR-ANTI BLUR, MANUAL(12段階), ANTI-FLICKER
DZOOM		0～16段階
レンズシェーディング		OFF, ON
HLC		0～10段階
プライバシー		OFF, ON(15個所)
スマートIR		—
赤外線LED		—
RS-232		—
RS-485		CoC(Coax Over Control)
電源電圧		PoC(DC24V±10%)/3W
外形寸法		φ136×111(高さ)mm
重量		760g
動作温度 / 湿度		-10℃～+50℃ / 0% RH～80% RH
保証等級		IP66
規格認証		KCC, FCC, CE, RoHS, HDcctv

外形寸法(単位:mm)

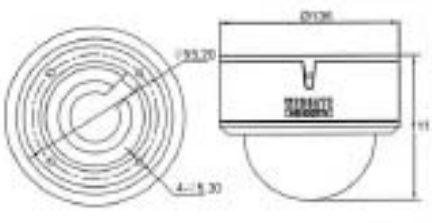

HD-SDI Camera PoC

WEBGATE PoC耐衝撃赤外線HD-SDIドームカメラ

C1080PVD-IR PoC

本体希望小売価格 180,000円(税抜) <バリフォーカルレンズ>

HD-SDI(1080p) WDR DNR 耐衝撃 赤外線 HD

PoC専用

特長

- 1/3インチ 2.1メガ・ピクセルCMOSプログレッシブ・イメージセンサー
- HD-SDI 規格(SMPTE 292M)準拠
- プライバシー・マスク機能 - 3軸方向調整機構

製品仕様		
撮像素子		1/3インチ 2.1メガ・ピクセルCMOS
総解像度		1920(H)×1080(V) = 2.1メガ・ピクセル
走査方式		プログレッシブ・スキャン
最低被写体照度	白黒	0.0005ルクス @50IRE, F1.4, 3100K, AGC:10, DSS:OFF
	カラー	0.2ルクス @50IRE, F1.4, 3100K, AGC:10, DSS:OFF
レンズ	マウント	Dマウント
	フィルター	TDN(ICR)
	タイプ	DCアイリス バリフォーカルレンズ 2.8mm～11mm, F=1.4
ビデオ出力	出力	1系統(BNC 1.0Vp-p, 75Ω)、
	解像度	1080p 30fps/25fps, 720p 60fps/50fps
	HD-SDI	SMPTE 292M準拠
	伝送距離	約120m/5C-FB、約100m/5C-2V
ビデオ制御方法		OSD(付属リモコン)、DVR、CCソフトウェア
AGC		1～10段階
反転		水平 / 垂直
WDR		OFF、1～5段階
BLC		OFF, LOW, MIDDLE, HIGH
ACE		OFF, ON
DNR		OFF、LOW, MIDDLE, HIGH
DSS		OFF, Auto, ×2～×10
ホワイト・バランス		AUTO, PRESET, MANUAL
電子シャッター		INDOOR, OUTDOOR, INDOOR-ANTI BLUR, OUTDOOR-ANTI BLUR, MANUAL(12段階), ANTI-FLICKER
DZOOM		0～16段階
レンズシェーディング		OFF, ON
HLC		0～10段階
プライバシー		OFF, ON(15個所)
スマートIR		OFF, ON
赤外線LED		24個, 850nm, 60°, 可視光センサーコントロール, 最大30m
RS-232		—
RS-485		CoC(Coax Over Control)
電源電圧		PoC(DC24V±10%)/4W
外形寸法		φ136×111(高さ)mm
重量		770g
動作温度 / 湿度		-10℃～+50℃ / 0% RH～80% RH
保証等級		IP66
規格認証		KCC, FCC, CE, RoHS, HDcctv

外形寸法(単位:mm)

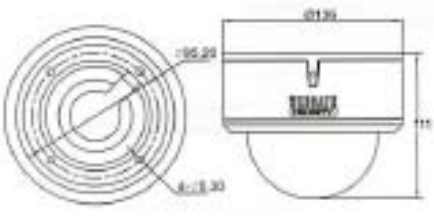

PoC専用 このマークのある機種は、PoC専用機種です。

HD-SDI Accessory 映像 電源 制御 1入力1出力

WEBGATE PoC/CoC専用 DoubleReach™ 送信機

DR101P-TX PoC

本体希望小売価格 67,200円(税抜)

送信機 HD-TVI Certificate

PoC専用

特長

- PoC/CoC専用 DoubleReach™ 送信機
- 同軸ケーブルからカメラ電源供給(PoC)
- 同軸ケーブルによりカメラ制御(CoC)
- 5C-FB同軸ケーブルで、HD-SDI映像を最大400m伝送可能※

※伝送距離は最長値であり、カメラの設置環境によっては、距離が短くなることがございます。

製品仕様	
ビデオ入力	1ch(HD-SDI SMPTE 292M)
入力解像度	SMPTE 274M(1080p30/25)
ビデオ出力	1ch(DoubleReach™)
出力解像度	SMPTE 274M(1080p30/25)
機能	DoubleReach™コンバート
PoC	Power over Coax, 最大16W(DC24V)
CoC	Camera control data transmission, 最大57600bps
LED	電源(赤), ビデオ入力(緑), PoC出力(赤), RS485出力(緑)
RS-485出力	ターミナルブロック
電源入力	ターミナルブロック(追加電源入力DC24V)
寸法	134(幅)×65(奥行き)× 26(高さ) mm
重量	約170g
動作温度	0℃ ～ +50℃ / 20%RH ～ 80%RH
消費電力	最大3W
規格	KC, FCC, CE, RoHS, HDcctv

外形寸法(単位:mm)

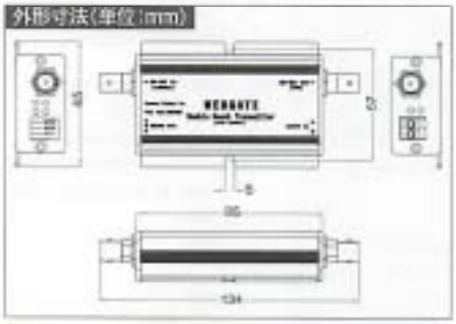

HD-SDI Accesory 映像 電源 制御 1入力1出力

WEBGATE PoC/CoC専用 DoubleReach™ 受信機

DR101P-RX PoC

本体希望小売価格 67,200円(税抜)

1ch受信機 HD-TVI Certificate

PoC専用

特長

- PoC/CoC専用 DoubleReach™ 受信機
- 同軸ケーブルからカメラ電源供給(PoC)
- 同軸ケーブルによりカメラ制御(CoC)
- 5C-FB同軸ケーブルで、HD-SDI映像を最大400m伝送可能※

※伝送距離は最長値であり、カメラの設置環境によっては、距離が短くなることがございます。

製品仕様	
ビデオ入力	1ch(DoubleReach™)
入力解像度	SMPTE 274M(1080p30/25)
ビデオ出力	1ch(HD-SDI SMPTE 292M)
出力解像度	SMPTE 274M(1080p30/25)
機能	DoubleReach™コンバート
PoC	Power over Coax, 最大16W(DC24V)
CoC	Camera control data transmission, 最大57600bps
LED	電源(赤), ビデオ入力(緑), PoC出力(赤), RS485入力(緑)
RS-485出力	ターミナルブロック
電源入力	ターミナルブロック(追加電源入力DC24V)
寸法	134(幅)×65(奥行き)× 26(高さ) mm
重量	約170g
動作温度	0℃ ～ +50℃ / 20%RH ～ 80%RH
消費電力	最大3W
規格	KC, FCC, CE, RoHS, HDcctv

外形寸法(単位:mm)

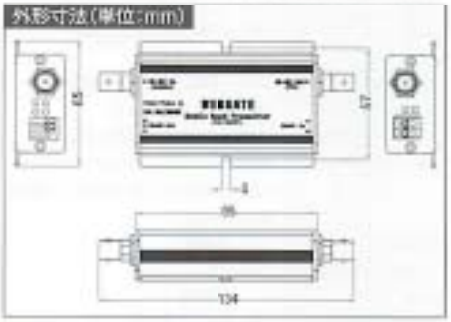

HD-SDI Accesory 映像 電源 制御 1入力1出力

WEBGATE PoC/CoC/DoubleReach™専用 HD-SDIリピーター

RP101P PoC HD-TVI Certificate

本体希望小売価格 67,200円(税抜)

PoC専用

特長

- PoC/CoC, DoubleReach™専用リピーター
- PoC (Power over Coax), CoC (Control over Coax)
- 同軸ケーブルからPoC/DoubleReachデバイス用カメラ電源供給 (PoC)
- 同軸ケーブルによりカメラ制御(CoC)

製品仕様	
ビデオ入力	1ch(HD-SDI SMPTE 292M, DoubleReach™)
入力解像度	SMPTE 274M(1080p30/25)
ビデオ出力	1ch(HD-SDI SMPTE 292M, DoubleReach™)
出力解像度	SMPTE 274M(1080p30/25)
機能	イコライジング, リ・クロッカー, ケーブル内蔵
PoC	Power over Coax, 最大16W(DC24V)
CoC	Camera control data transmission, 最大57600bps
LED	電源(赤), ビデオ入力(緑), PoC出力(赤), RS485出力(緑)
RS-485出力	ターミナルブロック
電源入力	ターミナルブロック(追加電源入力DC24V)
寸法	134(幅)×65(奥行き)× 26(高さ) mm
重量	約140g
動作温度	0℃ ～ +50℃ / 20%RH ～ 80%RH
消費電力	最大2W
規格	KC, FCC, CE, RoHS, HDcctv

外形寸法(単位:mm)

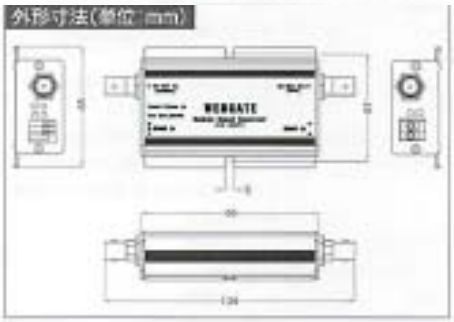

HD-SDI Accesory 映像 電源 制御 1入力1出力

WEBGATE PoC/CoC/DoubleReach™専用 電源供給装置

PS101P PoC HD-TVI Certificate

本体希望小売価格 67,200 円(税抜)

PoC専用

外形寸法(単位:mm)

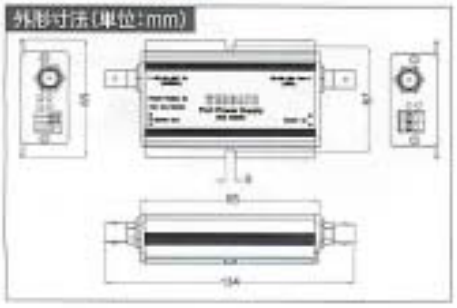

特長

- PoC/CoC, DoubleReach™専用電源供給装置
- PoC (Power over Coax), CoC (Control over Coax)
- 同軸ケーブルからPoC/DoubleReachデバイス用電源供給(PoC)
- 同軸ケーブルによりカメラ制御(CoC)

製品仕様	
ビデオ入力	1ch(HD-SDI SMPTE 292M, DoubleReach™)
入力解像度	SMPTE 274M(1080p30/25)
ビデオ出力	1ch(HD-SDI SMPTE 292M, DoubleReach™)
出力解像度	SMPTE 274M(1080p30/25)
機能	イコライジング, リ・クロッカー, ケーブル内蔵
PoC	Power over Coax, 最大16W(DC24V)
CoC	Camera control data transmission, 最大57600bps
LED	電源(赤), ビデオ入力(緑), PoC出力(赤), RS485入力(緑)
RS-485出力	ターミナルブロック
電源入力	ターミナルブロック(追加電源入力DC24V)
寸法	134(幅)×65(奥行き)× 26(高さ)mm
重量	約140g
動作温度	0℃ ～ +50℃ / 20%RH ～ 80%RH
消費電力	最大2W
規格	KC, FCC, CE, RoHS, HDcctv

HD-SDI Accessory

WEBGATE

DC24Vアダプター

本体希望小売価格 オープン価格

製品仕様	
入力電圧	AC100 ～ 240V
入力周波数	50/60Hz
入力電流	1.7A
出力電圧	24V
出力電流	2.5A
出力電力	60W

WEBGATE 8ch HD-SDI HYBRID DVR　ハイブリッド

HSC801F-D 8ch

本体希望小売価格 720,000円(税抜)

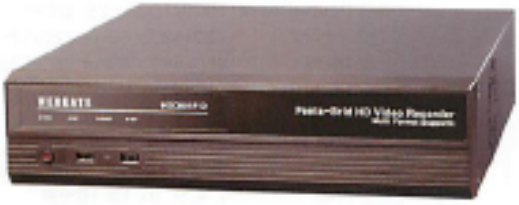

特長

- 8chHD-SDIハイブリッド スタンドアローンDVR
- 多様なビデオ規格をサポート
  HD1080P、HD720p、DoubleReach™
  アナログ、960H
- すべてのチャンネルにおいてDoubleReach™受信機能を内蔵
  (リピータなしで最大400mのHDビデオ伝送をサポート)
- チャンネルごとに30fps(25fps)記録及び再生
- チャンネルごとに記録品質とフレームレートを調整可能
- HD1080pライブ/再生時において1200TV本以上の高解像度、DoubleReach™ビデオ入力
- デュアルコーデック(H.264、JPEG)&マルチストリームをサポート
- HDMI、VGA、BNC映像出力
  HDMI&VGA:1920×1080のビデオ出力
  BNC:CVBS、ユーザー定義の表示とアラームスポットモニターのサポート
- 多様なライブと再生表示(1/4/9分割画面)
- 内部SATAタイプHDD 最大2台
- 日時、カレンダー、イベント、スマート、テキスト検索が可能
- 各種モバイルプラットフォームをサポート(iPhone, Android Viewer)

背面図

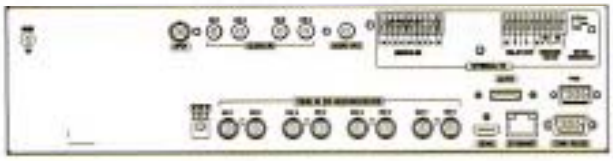

外形寸法(単位:mm)

製品仕様			
ビデオ入力	ビデオ入力	HD-SDI (SMPTE 292M), DoubleReach™	
	フォーマット	CVBS, 960H	
	解像度/フレームレート	HD1080p	1920x1080 / 25, 30 FPS
		HD720p	1280x720 / 25, 30, 50, 60 FPS
		DoubleReach	1920x1080 / 25, 30FPS
		アナログ	720x480 / 60i or 720x576 / 50i
		960H	960x480 / 60i or 960x576 / 50i
	コネクター	8ch, 75Ω BNCコネクター	
ビデオ出力		HDMI VGA	1, 4, 9分割 1920 x 1080 ユーザー定義のシーケンス / アラームポップアップ
		BNC スポット	1, 4, 9分割 CVBS ユーザー定義のシーケンス / アラームポップアップ
録画	圧縮方式	H.264 / JPEG	
	解像度	1920×1080, 1280×720, 720×480(576), 960×480(576)	
	スピード	チャンネルごと　最大30fps(25fps)	
	品質	12Mbpsまで10レベル	
	モード	マニュアル&イベント/スケジュール&イベント/連続&イベント	
	スケジュール	24時間/7日間	
再生	モード	瞬時再生/サーチ	
	スピード	チャンネルごと　最大30fps(25fps) per channel	
	サーチタイプ	日時、カレンダー、イベント、サムネイル、スマート、テキスト	
	ブロック再生	24時間~99日	
イベント&アラーム	イベントソース	モーションディテクション、センサー、テキスト、ビデオロス	
	イベントチェックスケジュール	24時間/7日間	
	イベントアクション	ブザー、リレー、e-mail、FTP、アラームポップアップ	
	MDエリア	15 ×10	
	センサー入力	Dry contact(N.O. またはN.C. 選択可能)	
	テキスト入力	POS/ATMサポート、AVE VSI Pro/Hydraサポート	
システムアラーム	アラームソース	HDDエラー、HDDフル、パスワードエラー、WRSエラー	
	アラームアクション	警告メッセージ、ブザー、e-mail、リレー	
オーディオ	入力/出力	入力:4ch RCA / 出力:HDMI, RCA	
	圧縮	16KHz, 16bitサンプリングADPCM	
	方向	双方	
PTZ	プロトコル	C1080, C1080PT-Z20B, Pelco-D, Pelco-P, Samsung, Panasonicなどを含む35モデル	
ネットワーク	インターフェース	ギガビットイーサネット×1(10/100/1000Mbps)	
	タイプ	Static IP, Dynamic IP, xDSL	
	DDNS	WNS, DynDNS, NoIP, WRS	
	帯域幅の制限	サポート	
	NTP	サーバー/クライアント/双方	
	ユーザー	モニタリング×10, 再生×2	
	ストリーミング	1 HD, H.264ストリーム、高解像度 1 additional H.264 stream, Normal resolution 1 JPEGストリーム, Normal resolution for e-mail or mobile	
セキュリティ	ユーザーレベル	管理者×1, ユーザー×10	
	ユーザー特権	メニュー、PTZ、リレー、プレイバック、パワーON/OFF、コピー、ネットワークマイク	
	IPフィルタリング	サポート	
ストレージ&バックアップ	ストレージデバイス	内部SATA HDD×2	
	ファイルシステム	電源障害に対する独自のファイルシステム、データ損失保護	
	容量	標準2TB、最大HDD×2(最大6TB)	
	バックアップの種類	マルチチャンネルもしくはシングルチャンネルavi file	
	バックアップデバイス	USBドライブ(2ポート)	
	S.M.A.R.T.	Temperature and health	
シリアル&I/O	シリアルポート	RS-232C×1, RS-485×2	
	センサー入力	dry-contact×8	
	リレー出力	リレー ×2	
コントローラー	デバイス	IRリモート、ジョイスティックキーボード、マウス	
ソフトウェア	Webビューア	モニタリング/イベント/PTZ/Internet Explorerによる再生	
	Javaビューア	モニタリング/イベント/Internet Explorer、Google Chrome、SafariによるPTZ	
	モバイルビューアー	モニタリング/iPhone & Androidによる再生/PTZ/ログビューワー	
	CMS	Control Center Standard, 最大1024クライアント	
	SDK	ActiveX(COM) SDK	
その他	寸法	350(幅)×88(高さ)×393(奥行き)mm	
	重量	8kg(HDDを除く)	
	動作温度	+5°C ~ +45°C	
	電源	DC 12V, 5A	
	消費電力	最大40W, 通常30W	
	規格認証	KC, FCC, CE, RoHS	

HD-SDI DVR

WEBGATE 16ch HD-SDI HYBRID DVR　ハイブリッド

HS1600F-D

本体希望小売価格 840,000円(税抜)

特長

- 16ch HD-SDIハイブリッドスタンドアローンDVR
- 多様なビデオ規格をサポート
  HD1080P、HD720p、DoubleReach™
  アナログ、960H
- すべてのチャンネルにおいてDoubleReach™受信機能を内蔵
  (リピータなしで最大400mのHDビデオ伝送をサポート)
- チャンネルごとに30fps(25fps)記録及び再生
- チャンネルごとに画質とフレームレートを調整可能
- HD1080pライブ/再生時において1200TV本以上の高解像度、DoubleReach™ビデオ入力
- デュアルコーデック(H.264、JPEG)&マルチストリームをサポート
- HDMI、VGA、BNC映像出力
  HDMI&VGA:1920×1080のビデオ出力
  BNC:CVBS、ユーザー定義の表示とアラームスポットモニターのサポート
- 多様なライブと再生表示(1/4/9/10/13/16分割画面)
- 内部SATAタイプHDD 最大5台まで搭載可能
- ギガビットイーサネット経由でNS04Rに接続した場合、最大128TBまでサポート
- 日時、カレンダー、イベント、スマート、テキスト検索が可能
- 各種モバイルプラットフォームをサポート(iPhone、Android Viewer)

背面図

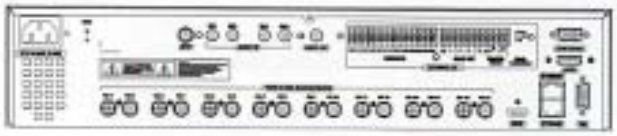

外形寸法(単位:mm)

製品仕様

ビデオ入力	ビデオ入力	HD-SDI (SMPTE 292M), DoubleReach™	
	フォーマット	CVBS, 960H	
	解像度/フレームレート	HD1080p	1920x1080 / 25, 30 FPS
		HD720p	1280x720 / 25, 30, 50, 60 FPS
		DoubleReach	1920x1080 / 25, 30FPS
		アナログ	720x480 / 60i or 720x576 / 50i
		960H	960x480 / 60i or 960x576 / 50i
	コネクター	16ch, 75Ω BNCコネクター	
ビデオ出力		HDMI VGA	1, 4, 9, 10, 13, 16分割 1920 x 1080 ユーザー定義のシーケンス / アラームポップアップ
		BNC スポット	1, 4, 9, 10, 13, 16分割 CVBS ユーザー定義のシーケンス / アラームポップアップ
録画	圧縮方式	H.264 / JPEG	
	解像度	1920×1080, 1280×720, 720×480(576), 960×480(576)	
	スピード	チャンネルごと　最大30fps(25fps)	
	品質	12Mbpsまで10レベル	
	モード	マニュアル&イベント/スケジュール&イベント/連続&イベント	
	スケジュール	24時間/7日間	
再生	モード	瞬時再生/サーチ	
	スピード	チャンネルごと　最大30fps(25fps)	
	サーチタイプ	日時、カレンダー、イベント、サムネイル、スマート、テキスト	
	ブロック再生	24時間~99日	
イベント&アラーム	イベントソース	モーションディテクション、センサー、テキスト、ビデオロス	
	イベントチェックスケジュール	24時間/7日間	
	イベントアクション	ブザー、リレー、e-mail、FTP、アラームポップアップ	
	MDエリア	15 x10	
	センサー入力	Dry contact(N.O. またはN.C. 選択可能)	
	テキスト入力	POS/ATMサポート、AVE VSI Pro/Hydraサポート	
システムアラーム	アラームソース	HDDエラー、HDDフル、パスワードエラー、WRSエラー	
	アラームアクション	警告メッセージ、ブザー、e-mail、リレー	
オーディオ	入力/出力	入力:4ch RCA / 出力:HDMI, RCA	
	圧縮	32Kbps, 16KHz, 16bitサンプリングADPCM	
	方向	双方	
PTZ	プロトコル	C1080, C1080PT-Z20B, Pelco-D, Pelco-P, Samsung, Panasonicなどを含む35モデル	
ネットワーク	インターフェース	ギガビットイーサネット×2(10/100/1000Mbps)	
	タイプ	Static IP, Dynamic IP, xDSL	
	DDNS	WNS, DynDNS, NoIP, WRS	
	帯域幅の制限	サポート	
	NTP	サーバー/クライアント/双方	
	ユーザー	モニタリング×10 , 再生×2	
	ストリーミング	H.264ストリーム、高解像度 1 additional H.264 stream, Normal resolution 1 JPEGストリーム, Normal resolution for e-mail or mobile	
セキュリティ	ユーザーレベル	管理者×1、ユーザー×10	
	ユーザー特権	メニュー、PTZ、リレー、プレイバック、パワーON/OFF、コピー、ネットワークマイク	
	IPフィルタリング	サポート	
ストレージ&バックアップ	ストレージデバイス	内部SATA HDD×5 ストレージ用ギガビットネットワーク(NS04R)	
	ファイルシステム	電源障害に対する独自のファイルシステム、データ損失保護	
	容量	標準2TB、最大HDD×5(最大15TB)、NS04R使用時:最大128TB	
	バックアップの種類	マルチチャンネルもしくはシングルチャンネルavi file	
	バックアップデバイス	USBドライブ(2ポート)	
	S.M.A.R.T.	Temperature and health	
シリアル&I/O	シリアルポート	RS-232C×1, RS-485×2	
	センサー入力	dry-contact×16	
	リレー出力	リレー×4	
コントローラー	デバイス	IRリモート、ジョイスティックキーボード、マウス	
ソフトウェア	Webビューア	モニタリング/イベント/PTZ/InternetExplorerによる再生	
	Javaビューア	モニタリング/イベント/ InternetExplorer, Google Chrome, SafariによるPTZ	
	モバイルビューアー	モニタリング/iPhone & Androidによる再生/PTZ/ログビューワー	
	CMS	Control Center, 最大1024クライアント	
	SDK	ActiveX(COM) SDK	
その他	寸法	445(幅)×88(高さ)×418(奥行き)mm	
	重量	10kg(HDDを除く)	
	動作温度	+5℃ ~ +45℃	
	電源	AC100 ~ 240V, 50/60Hz	
	消費電力	最大100W, 通常70W(HDD×1)	
	規格認証	KC, FCC, CE, RoHS	

WEBGATE 16ch HD-SDI DVR

HD1600F 16ch限

本体希望小売価格 1,000,000円(税抜)

特長

- 16ch HD-SDI スタンドアローンDVR
- フルHD1080pの解像度で最大480/400fps録画・再生
- カメラ毎に録画スピードと画質の調整が可能
- ライブ及び再生画像の解像度1200TV本以上をサポート
- デュアルコーデック(H.264,JPEG)及びマルチストリーム(HD, nHD(640x360))
- HDMIポート経由でフルHD1920×1080解像度出力
- 多様な再生表示(1/4/9/10/13/16分割)
- IPFR(Intelligent power failure recovery)ファイルシステム機能
- 内蔵SATAタイプHDDx5台まで搭載可能
- ギガビットイーサネット経由でNS04Rに接続した場合、最大128TBまでサポート
- イベント、サムネイル、日時、カレンダー、スマート、テキストの検索機能
- 各種モバイルプラットフォームをサポート(iPhone, Android Viewer 及びモバイルページ)

背面図

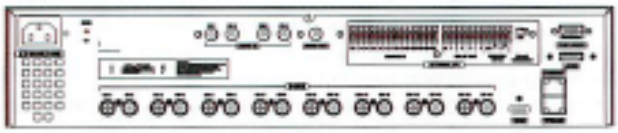

外形寸法(単位:mm)

製品仕様		
ビデオ入力	映像入力	SMPTE 292M(HD-SDI)
	解像度/フレームレート	SMPTE 274M(1080p, 1920×1080) : 25, 30, 29.97 fps
	コネクター	入力フォーマットの自動検出
		16ch, 75Ω BNCコネクター
ビデオ出力		HDMI
		1, 4, 9, 10, 13, 16 分割
		ユーザ定義のシーケンス/アラームポップアップ
		1080p60
録画	圧縮方式	H.264 / JPEG
	解像度	1920×1080
	スピード	480/400fps@1080p
	品質	1080p, 10レベル、12Mbpsまで
	モード	マニュアル&イベント/スケジュール&イベント/ 連続&イベント
	スケジュール	24時間/7日間
再生	モード	瞬時再生/サーチ
	スピード	最大480/400fps@1080p
	サーチタイプ	日時, カレンダー, タイムライン, イベント, サムネイル, スマート, テキスト
	ブロック再生	24時間～99日間
イベント&	イベントソース	モーションディテクション, センサー, テキスト, ビデオロス
アラーム	イベントチェックスケジュール	24時間/7日間
	イベントアクション	ブザー, リレー, E-mail, FTP, アラームポップアップ
	MDエリア	16×10
	センサー入力	Dry contact(N.O.またはN.C. 選択可能)
	テキスト入力	POS/ATMサポート, AVE VSI Pro/Hydraサポート
システム	アラームソース	HDDエラー, HDDフル, FANエラー, パスワードエラー, WRSエラー
アラーム	アラームアクション	警告メッセージ, ブザー, e-mail, リレー
オーディオ	入力/出力	入力4ch RCA / 出力 HDMI, RCA
	圧縮	16KHz, 16bitサンプリングADPCM
	方向	双方
PTZ	プロトコル	C1068, C1080PT-Z20B, Pelco-D, Pelco-P, Samsung, Panasonicなどを含む35モデル
ネットワーク	インターフェース	ギガビットイーサネット (10/100/1000Mbps)
	タイプ	Static IP, Dynamic IP, xDSL
	DDNS	WNS, DynDNS, NoIP, WRS
	帯域幅の制限	サポート
	NTP	サーバー/クライアント/双方
	ユーザー	10 モニタリング, 2再生
	ストリーミング	1 HD, H.264ストリーム, Same as recording setting 1 additional H.264ストリーム, nHD(640×360) 1 JPEGストリーム, nHD(640×360) for e-mailもしくはmobile
セキュリティ	ユーザーレベル	管理者×1, ユーザー×10
	ユーザー特権	メニュー, PTZ, リレー, プレイバック, パワーON/OFF, コピー, ネットワークマイク
	IPフィルタリング	サポート
ストレージ&	ストレージデバイス	標準2TB, 内部SATA HDD×5(最大15TB), ストレージ用ギガビットネットワーク(NS04R)×1
バックアップ	ファイルシステム	電源障害に対する独自のファイルシステム, データ損失保護
	容量	標準2TB搭載 最大128TB(NS04R直列接続)
	バックアップの種類	マルチチャンネルもしくはシングルチャンネルaviファイル
	バックアップデバイス	USBドライブ(2ポート)
	S.M.A.R.T.	Temperature and Health checking
	シリアルポート	RS-232C×1, RS-485×2
シリアル&	センサー入力	Dry-contact×16
I/O	リレー出力	リレー×4
コントローラー	デバイス	フロントパネル, IRリモート, ジョイスティックキーボード, マウス
ソフトウェア	Webビューア	モニタリング/イベント/PTZ/InternetExplorerによる再生
	Javaビューア	モニタリング/イベント/InternetExplorer, Google Chrome, SafariによるPTZ
	モバイルビューアー	iPhone & Androidによるモニタリング/PTZ制御/ログビューワー
	CMS	Control Center Standard, 最大1024クライアント
	SDK	ActiveX(COM)SDK
その他	寸法	445(幅)×418(奥行き)×88(高さ) mm
	重量	10Kg(HDDを除く)
	動作温度	5℃～45℃
	電源	AC 100～240V, 50/60Hz
	消費電力	最大100W, 通常70W(HDD×1)
	規格認証	KC, FCC, CE, RoHS, HDcctv

WEBGATE 4ch HD-SDI DVR

小型タイプ

HDC400F 4ch

本体希望小売価格 392,000円(税抜)

特長

- 4ch HD-SDI スタンドアローンDVR
- A4 サイズのコンパクト設計
- チャネルごとに録画スピードと画質の調整が可能
- ライブ及び再生画像の解像度1200TV本以上をサポート
- デュアルコーデック(H.264、JPEG)、マルチストリーム(HD、nHD(640×360))
- IPFR(インテリジェント電源復帰機能)による安全性の高いファイルシステム
- SATAタイプのHDDを最大2台まで搭載可能
- 日時、カレンダー、イベント、スマート、テキスト検索が可能
- 各種モバイルプラットフォームをサポート(iPhone, Android Viewer 及びモバイルページ)

外形寸法(単位:mm)

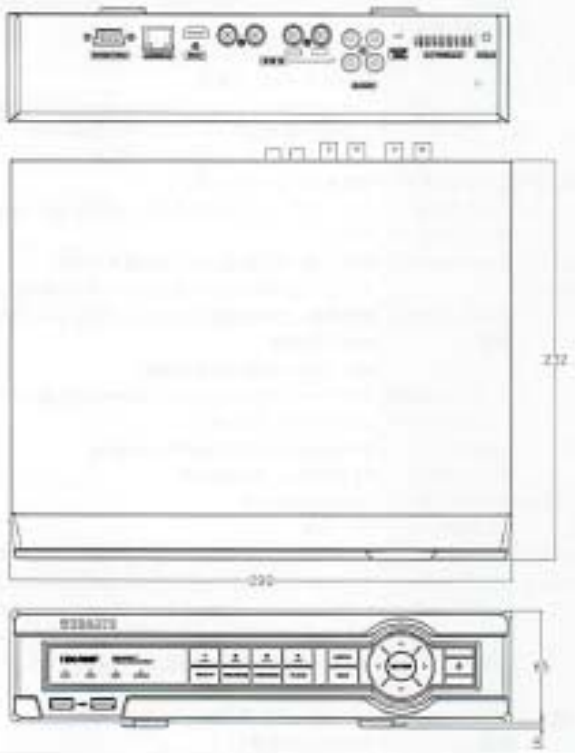

製品仕様		
ビデオ入力	映像入力	SMPTE 292M (HD-SDI)
	解像度/フレームレート	SMPTE 274M(1080p, 1920×1080) : 25, 30, 29.97 fps
		入力フォーマットの自動検出
	コネクター	4ch, 75Ω BNCコネクター
ビデオ出力		HDMI
		1, 4分割
		ユーザ定義のシーケンス/アラームポップアップ
		1080p60
録画	圧縮方式	H.264 / JPEG
	解像度	1920×1080
	スピード	120/100fps @1080p
	品質	1080p, 12Mbpsまで10レベル
	モード	マニュアル&イベント/スケジュール&イベント/連続&イベント
	スケジュール	24時間/7日間
再生	モード	瞬時再生/サーチ
	スピード	最大120/100fps@1080p
	サーチタイプ	日時、カレンダー、イベント、サムネイル、スマート、テキスト
	ブロック再生	24時間~99日
イベント&	イベントソース	モーションディテクション、センサー、テキスト、ビデオロス
アラーム	イベントチェックスケジュール	24時間/7日間
	イベントアクション	ブザー、リレー、e-mail、FTP、アラームポップアップ
	MDエリア	15×10
	センサー入力	Dry contact(N.O. またはN.C. 選択可能)
	テキスト入力	POS/ATMサポート、AVE VSI Pro/Hydraサポート
システムアラーム	アラームソース	HDDエラー、HDDフル、FANエラー、パスワードエラー、NRSエラー
	アラームアクション	警告メッセージ、ブザー、e-mail、リレー
オーディオ	入力/出力	入力:4ch RCA / 出力:HDMI
	圧縮	16KHz, 16bitサンプリングADPCM
	方向	双方
PTZ	プロトコル	C1080, C1080PT-220B, Pelco-D, Pelco-P, Samsung, Panasonicなどを含む35モデル
ネットワーク	インターフェース	ギガビットイーサネット×1(10/100/1000Mbps)
	タイプ	Static IP, Dynamic IP, xDSL
	帯域幅の制限	サポート
	NTP	サーバー/クライアント/双方
	ユーザー	10モニタリング、2再生
	ストリーミング	1 HD, H.264ストリーム, Same as recording setting 1 additional H.264ストリーム, nHD(640×360) 1 JPEGストリーム, nHD(640×360) for e-mail sending or mobile
セキュリティ	ユーザーレベル	管理者×1, ユーザー×10
	ユーザー特権	メニュー、PTZ、リレー、プレイバック、パワーON/OFF、コピー、ネットワークマイク
	IPフィルタリング	サポート
ストレージ&	ストレージデバイス	内部SATA HDD×2
バックアップ	ファイルシステム	電源障害に対する独自のファイルシステム、データ損失保護
	容量	標準2TB搭載・最大内蔵HDD×2台(最大6TB)
	バックアップの種類	マルチチャンネルもしくはシングルチャンネルavi file
	バックアップデバイス	USBドライブ(2ポート)
	S.M.A.R.T.	Temperature and health
シリアル&I/O	シリアルポート	RS-232C×1, RS-485×2
	センサー入力	dry-contact×4
	リレー出力	リレー×2
コントローラー	デバイス	フロントパネル、IRリモート、ジョイスティックキーボード、マウス
ソフトウェア	Webビューア	モニタリング/イベント/PTZ/InternetExplorerによる再生
	Javaビューア	モニタリング/イベント/InternetExplorer、Google Chrome、SafariによるPTZ
	モバイルビューアー	iPhone & Androidによるモニタリング/PTZ制御/ログビューワー
	CMS	Control Center Standard, 最大1024クライアント
	SDK	ActiveX(COM) SDK
その他	寸法	290(幅)×65(高さ)×232(奥行き)mm
	重量	2.5kg(HDDを除く)
	動作温度	+5℃ ~ +45℃
	電源	DC 12V, 5A
	消費電力	最大40W, 通常20W(HDD×1の場合)
	規格認証	KC, FCC, CE, RoHS, HDcctv

背面

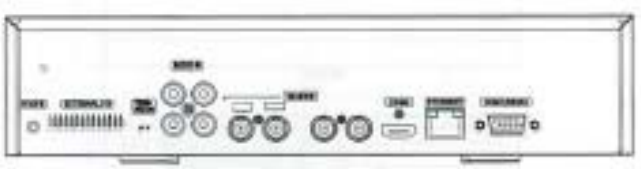

Accessory

WEBGATE パンチルトズームコントローラー

WKC-100

本体希望小売価格 232,000円(税抜)

特長

- 3軸方向ジョイスティック操作が可能
- 最大255台のカメラ、DVR接続が可能
- 液晶ディスプレーは8桁・30文字まで表示可能
- RS485 / RS422 / RS232サポート
- 電源アダプター付属

詳しくはP.25をご覧ください。

WEBGATE 20倍/10倍屋外・屋内PTZドームカメラ

C1080PT-Z20BW(壁面取付)
C1080PT-Z10BW(壁面取付) / C1080PT-Z10BF(天井埋込) / C1080PT-Z10BS(天井直付)

C1080PT-Z20BW:本体希望小売価格 1,000,000円(税抜)
C1080PT-Z10BW / C1080PT-Z10BF / C1080PT-Z10BS:本体希望小売価格 600,000円(税抜)

HD-SDI 1080p | WDR

C1080PT-Z20BW

C1080PT-Z10BW

C1080PT-Z10BF(天井埋込) 受

C1080PT-Z10BS(天井直付) 受

特長

- HD-SDI 20/10倍スピードドームカメラ
- 1/3" 2.1メガ・ピクセル CMOS プログレッシブ・イメージセンサー
- HD-SDI 1080p25/30 & 720p50/60 ビデオ出力
- ワイドダイナミックレンジ/プライバシーゾーン機能
- 赤外線カットフィルター付トゥルー・デイ&ナイト
- 英数字ラベル付255プリセットポジション
- 4パターン、8スキャン、8グループ機能
- 8プライバシーゾーン(球面座標系)

製品仕様		C1080PT-Z20B	C1080PT-Z10B
撮像素子		1/3インチ2.1メガピクセルCMOSイメージセンサー	
有効画素数		1920(H)×1080(V)≈2.1メガピクセル	
走査方式		プログレッシブスキャン	
最低被写体照度	白黒	0.1ルクス(DSS OFF)/0.001ルクス(DSS ON)	
感度	カラー	0.5ルクス(DSS OFF)/0.002ルクス(DSS ON)	
レンズ	ズーム	光学20倍ズーム・32倍デジタルズーム	光学10倍ズーム・32倍デジタルズーム
	レンズ画角	59.9°(W)~3.1°(T)	68°(W)~4°(T)
	焦点距離	F1.6~3.5, F=4.7mm(W)~94mm(T)	F1.6 ~ 1.8, f=5.1 ~ 51mm
	最低作動距離	100mm(W)、800mm(T)	
ビデオ出力	HD-SDI	HD1080p30(25)、HD720p60(50)	
	アナログ	CVBS(BNC1.0VP-P, 75Ω)	
ビデオ	電子シャッタースピード	1/30(25)~ 1/60,000秒	
コントロール	デイ&ナイト	オート/デイ/ナイト(ICR)	
	フォーカス	オート/インフィニティ/ワンプッシュ/マニュアル	オート/ワンプッシュ/マニュアル
	露光モード	オート/ブライト/アイリス/シャッター/マニュアル	
	ホワイトバランス	オート/ワンプッシュ/マニュアル/屋内/屋外	
	AGC	AUTO / MANUAL(-3dB+28デシベルまで、16段階)	
	WDR	オン/オフ	オフ/ WDR/ BLC
	ノイズリダクション	オフ、レベル1~3、オート	
パン/チルト	レンジ	パン:360°(エンドレス)、チルト:180°	
	パン/チルトスピード	パン/チルト:0.1°~120°/秒	プリセット360°/秒、マニュアルパン/チルト0.1°~100°/秒
	プリセット	ラベル/独立したカメラの設定と255のプリセット	
	ツアー	8ツアー	
	グループ	6グループ	
	スキャン	8スキャン	4スキャン
	パターン	4パターン(パターンあたり最大60秒)	
	その他の機能	パワーアップアクション等	
コミュニケーション		RS-485/ RS-422	
RS-485プロトコル		オート(Pelco-D, Pelco-P)	
電源		AC 21V ~ AC26V, 60/60Hz	AC24V/ 3A
寸法(標準取付金具)		ドーム径:φ148.5 ハウジング:φ237.6×277mm	ドーム径:φ107.5 ハウジング:φ172×262.7mm
材質		アルミ/ ABS	
質量		約3.8Kg	約1.04kg(屋内天井ハウジング) 約2.2kg(屋外ハウジング)
動作温度		-50 °C ~ +70 °C (ファン・ヒーター付)	屋内:0°C~+50°C 屋外:-40°C~+50°C
動作湿度		0%RH ~ 90%RH(結露なきこと)	20%RH~75%RH
規格認証		KCC, FCC, CE, IP66	

外形寸法(標準:壁面取付 単位:mm)

C1080PT-Z20B

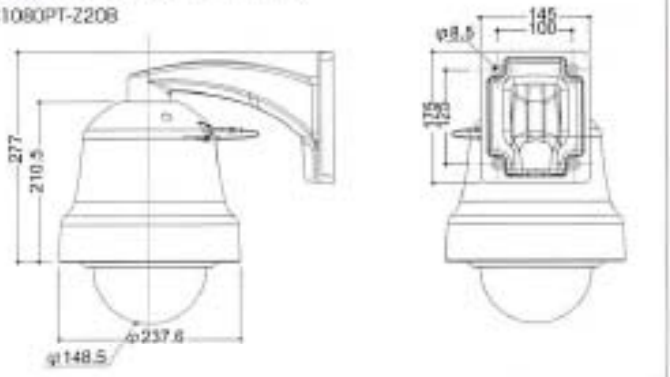

C1080PT-Z10B

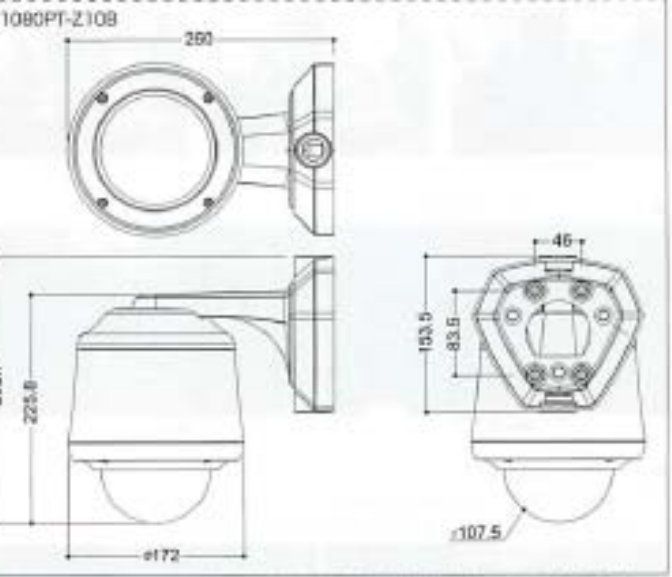

C1080PT-Z10BF, C1080PT-Z10BS の寸法図は弊社ホームページをご覧ください。

オプション(別売:C1080PT-Z20B / C1080PT-Z10B共通) オプション(別売:C1080PT-Z20B用)

天井取付金具

■型番 CB200
本体希望小売価格 52,000円(税抜)

ポールマウント

■型番 PM200
本体希望小売価格 26,000円(税抜)

コーナーマウント

■型番 CM200
本体希望小売価格 30,000円(税抜)

HD-SDI屋外用赤外線内蔵カメラ

KPC-HDN722M

本体希望小売価格 248,000円(税抜)
<バリフォーカルレンズ>

HD-SDI/1080p　WDR　赤外線LED　HD Certificate Fine Eye

特長

- SONY 1/2.9インチ Exmor CMOS
- 1080p(1920×1080)@30fps(標準)
- ハイパワー赤外線(8個)、赤外線照射距離最大30m
- HD-SDI映像出力
- TV(モニター)用出力(確認用)、NTSC/PAL(選択)
- 同軸ケーブルによる簡単設置
- S/N比:最大50dB
- トゥルー・デイ&ナイト(ICRメカニズム)
- WDR、3DNR、DSS、BLC、AGC
- メガピクセル バリフォーカルレンズ f=3.0～9.0mm(F1.4)
- 簡単レンズ外部調整(ズーム&フォーカス)
- OSD(オン・スクリーン・ディスプレイ)メニュー設定
- プライバシーマスク機能
- 保護等級(防塵・防水)IP67
- AC24V/DC12V デュアル電源

■WDR(ワイドダイナミックレンジ)

Normal

BLC

WDR On

■屋内　ワイド/ズーム比較

屋内ズーム

屋内ワイド

■Anti-saturation設定

Anti-Saturation設定により、鮮明な映像を映し出すことが可能です。
(設置環境やカメラ設定などに依存します。)

Anti-saturation 数値6

Anti-saturation 数値8

製品仕様	
撮像素子	2.1 Mega Pixel, Type 1/2.9" Exmor SONY CMOS
有効画素数	1984(H)×1105(V)
走査方式	プログレッシブ・スキャン
最低被写体照度	0 Lux(IR LED ON)
赤外線LED	赤外線LED ハイパワー8個(シングル4個 + ダブル4個), 850nm 最大赤外線照射距離　ワイド:30m、テレ:20m
出力モード	1080p@30fps, 1080p@25fps, 720p@60fps, 720p@50fps NTSC/PAL 選択
出力	HD-SDI/1.0Vp-p　コンポジット(75Ω)
レンズ	バリフォーカルレンズ: 3.0～9.0mm, F=1.4
S/N比	50dB以上
OSD	OSDメニュー(英語)
電子シャッター	AUTO / Manual
フリッカーレス	60Hz / 50Hz 選択
BLC(逆光補正)	ON / OFF
WDR(ワイドダイナミックレンジ)	OFF, 0～4
AGC(オートゲイン・コントロール)	1～10
DNR(デジタルノイズリダクション)	OFF, LOW, MIDDLE, HIGH(3DNR:3次元ノイズリダクション)
DSS(デジタルスローシャッター)	Off/ON(×2～×8)
デジタルズーム比	20倍
NIGHT Anti-SAT.	0～20
ホワイト・バランス	AUTO / AUTOext/ PUSH / MANUAL
デイ&ナイト	Auto(ICR) / Color / B&W
電源/電圧	DC 12V±10% /　AC 24V±10%
消費電力	DC 12V(±10%)、最大700 mA AC 24V(±10%)、最大8.5 W
外形寸法	99(幅)×88(高さ)×329(奥行)mm
重量	約2kg
動作温度/湿度	-10℃～+50℃ / 20～80%
保管温度/湿度	-20℃～+70℃ / 20～95%
保護等級	IP67
規格認証	CE,FCC,HDcctv

外形寸法(標準:壁面取付　単位:mm)

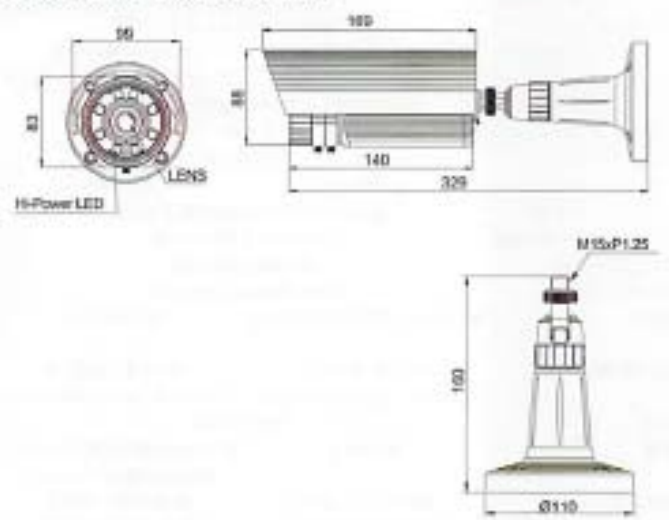

HD-SDI Camera

WEBGATE 全天候赤外線HD-SDIカメラ

C1080BL-IR18

本体希望小売価格 165,000円(税抜)

HD-SDI/1080p | WDR | DNR | HD-CVI

特長

- HD-SDI 1080p30/25 & 720p30/25ビデオ出力
- 低照度環境下でも高画質映像が可能
(白黒:0.0005ルクス/カラー:0.2ルクス@50IRE,F1.4,3100K,DSS off)

製品仕様		
撮像素子		1/3インチ 2.1メガ・ピクセルCMOS
総解像度		1920(H)×1080(V)=2.1メガ・ピクセル
走査方式		プログレッシブ・スキャン
最低被写体照度	白黒	0.0005ルクス@50IRE,F1.4,3100K,AGC:10,DSS:OFF
		0ルクス@IR LED ON時
	カラー	0.2ルクス@50IRE,F1.4,3100K,AGC:10,DSS:OFF
レンズ	マウント	—
	フィルター	TDN(ICR)
	タイプ	DCアイリス,2.8mm～11mm,F1.4,IR対応ヴァリフォーカルレンズ
ビデオ出力	出力	1系統(BNC 1.0Vp-p,75Ω)、
	解像度	1080p 30/25fps,720p 60/50fps
	HD-SDI	SMPTE 292M準拠
	伝送距離	約120m/5C-FB,約100m/5C-2V
ビデオ制御方法		DVR,CCソフトウェア,OSD(付属リモコン)
AGC		1～10段階
反転		水平/垂直
WDR		OFF,WDR WGT(1～5)
BLC		OFF、LOW,MIDDLE,HIGH
ACE		OFF,ON
DNR		OFF,LOW,MIDDLE,HIGH
DSS		OFF,Auto,×2～×10
ホワイトバランス		AUTO,PRESET,MANUAL
電子シャッター		INDOOR,OUTDOOR,INDOOR-ANTI BLUR,OUTDOOR-ANTI BLUR,MANUAL(12段階)
DZOOM		0～16段階
ANTI-FLICKER		OFF,ON
レンズシェーディング		OFF,ON
HLC		0～10段階
DEFOG		OFF,ON(Auto / Manual)
プライバシー		OFF,ON(15ヶ所)
赤外線LED		赤外線LED18個,850nm,60°,最大25m
RS-485		CoC(Coax Over Control)
外部ライト用ストロボ信号		—
電源電圧		DC12V±10%,4W / AC24V±10%,6W
外形寸法		88(幅)×196(奥行き)×118(高さ)mm
重量		710g
動作温度 / 湿度		-10℃～+50℃ / 0% RH～80% RH
保証等級		IP66
規格認証		KC,FCC,CE,RoHS,HDcctv

外形寸法(単位:mm)

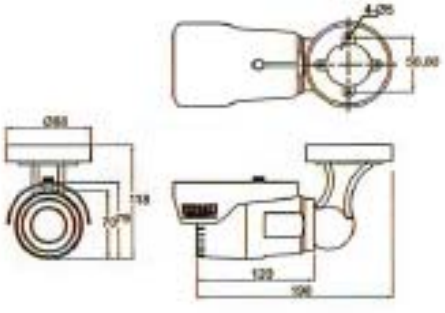

HD-SDI Camera

WEBGATE HD-SDIボックスカメラ

C1080PBM

本体希望小売価格 112,000円(税抜) <レンズ別売>

HD-SDI/1080p | WDR | DNR | HD-CVI

PoC DC12V

特長

- 1/3インチ 2.1メガ・ピクセルCMOSプログレッシブ・イメージセンサー
- HD-SDI規格(SMPTE 292M)準拠
- 低照度環境下でも高画質映像が可能(白黒:0.0005ルクス/カラー:0.2ルクス)

製品仕様		
撮像素子		1/3インチ 2.1メガ・ピクセルCMOS
総解像度		1920(H)×1080(V)=2.1メガ・ピクセル
走査方式		プログレッシブ・スキャン
最低被写体照度	白黒	0.0005ルクス@50IRE,F1.2,3100K,AGC:10,DSS:OFF
	カラー	0.2ルクス@50IRE,F1.2,3100K,AGC:10,DSS:OFF
レンズ	マウント	CSマウント
	フィルター	TDN(ICR)
	タイプ	DCオートアイリス,マニュアル
ビデオ出力	出力	1系統(BNC 1.0Vp-p,75Ω)、
	解像度	1080p 30/25fps,720p 60/50fps
	HD-SDI	SMPTE 292M準拠
	伝送距離	約120m/5C-FB,約100m/5C-2V
ビデオ制御方法		DVR,CCソフトウェア,付属リモコン
AGC		1～10段階
反転		水平/垂直
WDR		OFF,1～5段階
BLC		OFF、LOW,MIDDLE,HIGH
ACE		OFF,ON
DNR		OFF,LOW,MIDDLE,HIGH
DSS		OFF,Auto,×2～×10
ホワイトバランス		AUTO,PRESET,MANUAL
電子シャッター		INDOOR,OUTDOOR,INDOOR-ANTI BLUR,OUTDOOR-ANTI BLUR,MANUAL(12段階)
DZOOM		0～16段階
ANTI-FLICKER		OFF,ON
レンズシェーディング		OFF,ON
HLC		0～10段階
DEFOG		OFF/ON(Auto / Manual)
プライバシー		OFF/ON(15ヶ所)
赤外線LED		—
RS-485		ファームウェア・アップグレード / OSD操作(CoC)
外部ライト用ストロボ信号		TTLレベル
電源電圧		PoC(DC26V±10%)3W /DC12V±10%,2W
外形寸法		68(幅)×81(奥行き)×56(高さ)mm
重量		320g(レンズを除く)
動作温度 / 湿度		-10℃～+50℃ / 0% RH～80% RH
保証等級		—
規格認証		KCC,FCC(クラスA),CE,RoHS,HDcctv

外形寸法(単位:mm)

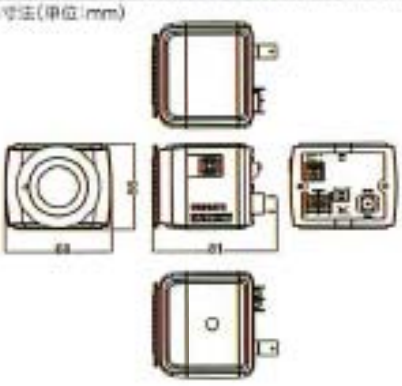

HD-SDI Camera

WEBGATE HD-SDIドームカメラ

C1080D

本体希望小売価格 144,000円(税抜) <バリフォーカルレンズ>

HD-SDI/1080p | WDR | DNR | HD-CVI

特長

- 1/3インチ 2.1メガ・ピクセルCMOSプログレッシブ・イメージセンサー
- HD-SDI 規格(SMPTE 292M)準拠
- プライバシー・マスク機能　・3軸方向調整機構

製品仕様		
撮像素子		1/3インチ 2.1メガ・ピクセルCMOS
総解像度		1920(H)×1080(V) = 2.1メガ・ピクセル
走査方式		プログレッシブ・スキャン
最低被写体照度	白黒	0.0005ルクス @50IRE,F1.4,3100K,AGC:10,DSSOFF
	カラー	0.2ルクス @50IRE,F1.4,3100K,AGC:10,DSSOFF
レンズ	マウント	Dマウント
	フィルター	TDN(ICR)
	タイプ	DCアイリスバリフォーカルレンズ2.8mm～11mm,F=1.4
ビデオ出力	出力	1系統(BNC 1.0Vp-p,75Ω)、
	解像度	1080p 30fps/25fps,720p 60fps/50fps
	HD-SDI	SMPTE 292M準拠
	伝送距離	約120m/5C-FB,約100m/5C-2V
ビデオ制御方法		OSD(付属リモコン),DVR,CCソフトウェア
AGC		1～10段階
反転		水平/垂直
WDR		OFF,1～5段階
BLC		OFF,LOW,MIDDLE,HIGH
ACE		OFF,ON
DNR		OFF,LOW,MIDDLE,HIGH
DSS		OFF,Auto,×2～×10
ホワイトバランス		AUTO,PRESET,MANUAL
電子シャッター		INDOOR,OUTDOOR,INDOOR-ANTI BLUR,OUTDOOR-ANTI BLUR,MANUAL(12段階),ANTI-FLICKER
DZOOM		0～16段階
レンズシェーディング		OFF,ON
HLC		0～10段階
プライバシー		OFF,ON(15箇所)
スマートIR		—
赤外線LED		—
RS-232		—
RS-485		ファームウェア・アップグレード / OSD操作
電源電圧		DC 12V±10%,3W / AC 24V±10%,4W
外形寸法		φ130×104(高さ)mm
重量		360g
動作温度 / 湿度		-10℃～+50℃ / 0% RH～80% RH
保証等級		—
規格認証		KCC,FCC,CE,RoHS,HDcctv

外形寸法(単位:mm)

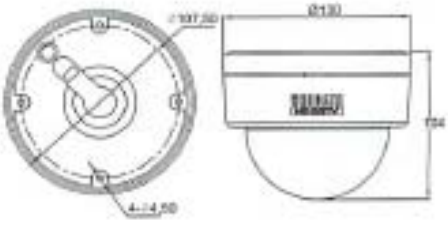

HD-SDI Camera

WEBGATE 赤外線HD-SDIドームカメラ

C1080D-IR

本体希望小売価格 160,000円(税抜) <バリフォーカルレンズ>

HD-SDI(1080p) WDR DNR 赤外線 HD

特長

- 1/3インチ 2.1メガ・ピクセルCMOSプログレッシブ・イメージセンサー
- HD-SDI 規格(SMPTE 292M)準拠
- プライバシー・マスク機能 - 3軸方向調整機構

製品仕様		
撮像素子		1/3インチ 2.1メガ・ピクセルCMOS
総解像度		1920(H)×1080(V) = 2.1メガ・ピクセル
走査方式		プログレッシブ・スキャン
最低被写体照度	白黒	0.0005ルクス @50IRE, F1.4, 3100K, AGC:10, DSS:OFF
	カラー	0.2ルクス @50IRE, F1.4, 3100K, AGC:10, DSS:OFF
レンズ	マウント	Dマウント
	フィルター	TDN(ICR)
	タイプ	DCアイリス バリフォーカルレンズ 2.8mm～11mm, F=1.4
ビデオ出力	出力	1系統(BNC 1.0Vp-p, 75Ω)、
	解像度	1080p 30fps/25fps, 720p 60fps/50fps
	HD-SDI	SMPTE 292M準拠
	伝送距離	約120m/5C-FB, 約100m/5C-2V
ビデオ制御方法		OSD(付属リモコン), DVR, CCソフトウェア
AGC		1～10段階
反転		水平 / 垂直
WDR		OFF, 1～5段階
BLC		OFF, LOW, MIDDLE, HIGH
ACE		OFF, ON
DNR		OFF, LOW, MIDDLE, HIGH
DSS		OFF, Auto, ×2～×10
ホワイト・バランス		AUTO, PRESET, MANUAL
電子シャッター		INDOOR, OUTDOOR, INDOOR-ANTI BLUR, OUTDOOR-ANTI BLUR, MANUAL(12段階), ANTI-FLICKER
DZOOM		0～16段階
レンズシェーディング		OFF, ON
HLC		0～10段階
プライバシー		OFF, ON(15個所)
スマートIR		OFF, ON
赤外線LED		24個, 850nm, 60°, 可視光センサーコントロール, 最大30m
RS-232		—
RS-485		ファームウェア・アップグレード / OSD操作
電源電圧		DC 12V±10%, 4W / AC 24V±10%, 5W
外形寸法		φ130×104(高さ)mm
重量		370g
動作温度 / 湿度		-10℃～+50℃ / 0% RH～80% RH
保証等級		—
規格認証		KCC, FCC, CE, RoHS, HDcctv

外形寸法(単位:mm)

HD-SDI Camera

WEBGATE 耐衝撃HD-SDIドームカメラ

C1080VD

本体希望小売価格 168,000円(税抜) <バリフォーカルレンズ>

HD-SDI(1080p) WDR DNR 耐衝撃 HD

特長

- 1/3インチ 2.1メガ・ピクセルCMOSプログレッシブ・イメージセンサー
- HD-SDI 規格(SMPTE 292M)準拠
- プライバシー・マスク機能 - 3軸方向調整機構

製品仕様		
撮像素子		1/3インチ 2.1メガ・ピクセルCMOS
総解像度		1920(H)×1080(V) = 2.1メガ・ピクセル
走査方式		プログレッシブ・スキャン
最低被写体照度	白黒	0.0005ルクス @50IRE, F1.4, 3100K, AGC:10, DSS:OFF
	カラー	0.2ルクス @50IRE, F1.4, 3100K, AGC:10, DSS:OFF
レンズ	マウント	Dマウント
	フィルター	TDN(ICR)
	タイプ	DCアイリス バリフォーカルレンズ 2.8mm～11mm, F=1.4
ビデオ出力	出力	1系統(BNC 1.0Vp-p, 75Ω)、
	解像度	1080p 30fps/25fps, 720p 60fps/50fps
	HD-SDI	SMPTE 292M準拠
	伝送距離	約120m/5C-FB, 約100m/5C-2V
ビデオ制御方法		OSD(付属リモコン), DVR, CCソフトウェア
AGC		1～10段階
反転		水平 / 垂直
WDR		OFF, 1～5段階
BLC		OFF, LOW, MIDDLE, HIGH
ACE		OFF, ON
DNR		OFF, LOW, MIDDLE, HIGH
DSS		OFF, Auto, ×2～×10
ホワイト・バランス		AUTO, PRESET, MANUAL
電子シャッター		INDOOR, OUTDOOR, INDOOR-ANTI BLUR, OUTDOOR-ANTI BLUR, MANUAL(12段階), ANTI-FLICKER
DZOOM		0～16段階
レンズシェーディング		OFF, ON
HLC		0～10段階
プライバシー		OFF, ON(15個所)
スマートIR		—
赤外線LED		—
RS-232		—
RS-485		ファームウェア・アップグレード / OSD操作
電源電圧		DC 12V±10%, 3W / AC 24V±10%, 4W
外形寸法		φ136×111(高さ)mm
重量		760g
動作温度 / 湿度		-10℃～+50℃ / 0% RH～80% RH
保証等級		IP66
規格認証		KCC, FCC, CE, RoHS, HDcctv

外形寸法(単位:mm)

HD-SDI Camera

WEBGATE 耐衝撃赤外線HD-SDIドームカメラ

C1080VD-IR

本体希望小売価格 180,000円(税抜) <バリフォーカルレンズ>

HD-SDI(1080p) WDR DNR 耐衝撃 赤外線 HD

特長

- 1/3インチ 2.1メガ・ピクセルCMOSプログレッシブ・イメージセンサー
- HD-SDI 規格(SMPTE 292M)準拠
- プライバシー・マスク機能 - 3軸方向調整機構

製品仕様		
撮像素子		1/3インチ 2.1メガ・ピクセルCMOS
総解像度		1920(H)×1080(V) = 2.1メガ・ピクセル
走査方式		プログレッシブ・スキャン
最低被写体照度	白黒	0.0005ルクス @50IRE, F1.4, 3100K, AGC:10, DSS:OFF
	カラー	0.2ルクス @50IRE, F1.4, 3100K, AGC:10, DSS:OFF
レンズ	マウント	Dマウント
	フィルター	TDN(ICR)
	タイプ	DCアイリス バリフォーカルレンズ 2.8mm～11mm, F=1.4
ビデオ出力	出力	1系統(BNC 1.0Vp-p, 75Ω)、
	解像度	1080p 30fps/25fps, 720p 60fps/50fps
	HD-SDI	SMPTE 292M準拠
	伝送距離	約120m/5C-FB, 約100m/5C-2V
ビデオ制御方法		OSD(付属リモコン), DVR, CCソフトウェア
AGC		1～10段階
反転		水平 / 垂直
WDR		OFF, 1～5段階
BLC		OFF, LOW, MIDDLE, HIGH
ACE		OFF, ON
DNR		OFF, LOW, MIDDLE, HIGH
DSS		OFF, Auto, ×2～×10
ホワイト・バランス		AUTO, PRESET, MANUAL
電子シャッター		INDOOR, OUTDOOR, INDOOR-ANTI BLUR, OUTDOOR-ANTI BLUR, MANUAL(12段階), ANTI-FLICKER
DZOOM		0～16段階
レンズシェーディング		OFF, ON
HLC		0～10段階
プライバシー		OFF, ON(15個所)
スマートIR		OFF, ON
赤外線LED		24個, 850nm, 60°, 可視光センサーコントロール, 最大30m
RS-232		—
RS-485		ファームウェア・アップグレード / OSD操作
電源電圧		DC 12V±10%, 4W / AC 24V±10%, 5W
外形寸法		φ136×111(高さ)mm
重量		770g
動作温度 / 湿度		-10℃～+50℃ / 0% RH～80% RH
保証等級		IP66
規格認証		KCC, FCC, CE, RoHS, HDcctv

外形寸法(単位:mm)

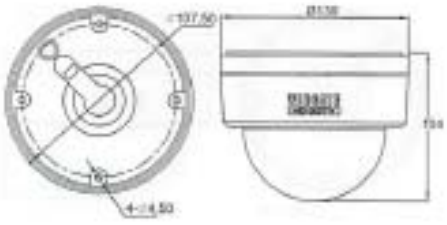

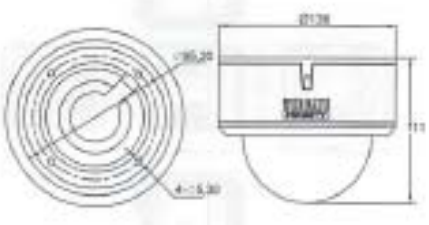

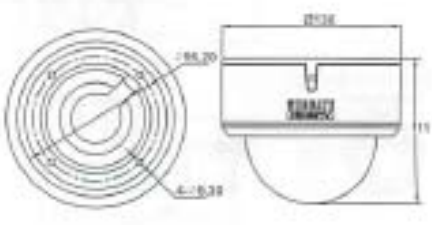

HD-SDI Accessory　早見表

製品カテゴリ	製品イメージ	品番	特長	ページ
リピーター		SeeEyes SC-HLR02	1入力2出力　映像 電源	19
		SeeEyes SC-HLR01P	1入力1出力　映像 電源　EX-LINK	19
		SeeEyes SC-HLR01D	1入力1出力　映像 電源 制御　EX-LINK	19
電源重畳装置		SeeEyes SC-LHCP1001D	1ch 受信機　送信機　HD-SDI⇔HD-SDI　映像 電源 制御　EX-LINK	20
		SeeEyes SC-LHCP1004	4ch 受信機　送信機　HD-SDI⇔HD-SDI　映像 電源　EX-LINK	20
		SeeEyes SC-LHCP1008	8ch 受信機　送信機　HD-SDI⇔HD-SDI　映像 電源　EX-LINK	20
電源供給装置		SeeEyes SC-HDS0801A	1ch 受信機　HD-SDI⇔HD-SDI　映像 電源	21
		SeeEyes SC-HTP0801D	送信機　HD-SDI⇔HD-SDI　映像 電源 制御	21
		SeeEyes SC-HRP0601D	1ch 受信機　HD-SDI⇔HD-SDI　映像 電源 制御	21
		SeeEyes SC-HRP0604D	4ch 受信機　HD-SDI⇔HD-SDI　映像 電源 制御	22
		SeeEyes SC-HRP0608D	8ch 受信機　HD-SDI⇔HD-SDI　映像 電源 制御	22
コンバーター		WEBGATE SD2HD	6入力1出力　SD⇔HD-SDI	22
		WEBGATE HD2SD-L	1入力2出力　HD-SDI⇔SD HD-SDI⇔HD-SDI (スルーアウト)	23
		SeeEyes SC-SDHD01	1入力1出力　SD⇔HD-SDI	23
		SeeEyes SC-SDHD94Q	4入力1出力　SD⇔HD-SDI	23
		SeeEyes SC-HDT0801S	1入力2出力　HDMI⇔HD-SDI HDMI⇔HDMI (スルーアウト)	24
		SeeEyes SC-HDR0801S	1入力1出力　HD-SDI⇔HDMI HD-SDI⇔HD-SDI (スルーアウト)	24
分配器		SeeEyes SC-HD1VDA	1入力4分配　HD-SDI⇔HD-SDI	24
ストレージ		WEBGATE NS04R		25

EX-LINK
- 同軸ケーブルでHD-SDI信号最大300m伝送可能(5-5C-FB/Full HD: 1.5G基準)
- 1本の同軸ケーブルにHD-SDI+電源+制御データ重畳可能

HD-SDI Accessory 映像 電源 1入力2出力

SeeEyes HD-SDIリピーター

SC-HLR02

本体希望小売価格 52,000円(税抜)

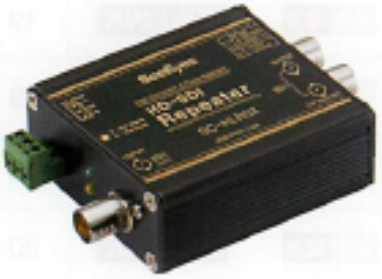

特長

- HD-SDI 1入力2出力
- HD-SDI伝送距離延長リピーター
- SC-HDR0801SまたはSC-HDS0801Aと一緒に使用時アダプター不要
- 電源アダプター別売

製品仕様

ビデオ入力		SDI(1.485G、3G)		
ビデオ出力1		SDI(1.485G、3G) 電力供給付		
ビデオ出力2		SDI(1.485G、3G) SDI信号のみ		
電源入力		DC12V/1A ～ DC48V/1.04A		
接続ポート	SDI入力	BNC-F		
	SDI出力	BNC-F		
	DIP SW	1	2	48V Output status
		—	OFF	OFF
		—	ON	ループスルー
LED	SDI	緑色点滅:正常		
	パワー	黄色点灯:正常 / 点滅:電力低下		
動作温度/湿度		-10℃～+50℃ / 0% RH～80% RH		
材質/重量		アルミニウム/120g		
寸法		104(幅)×80(高さ)×25(奥行き)mm		
その他		電源アダプター別売		

外形寸法(単位:mm)

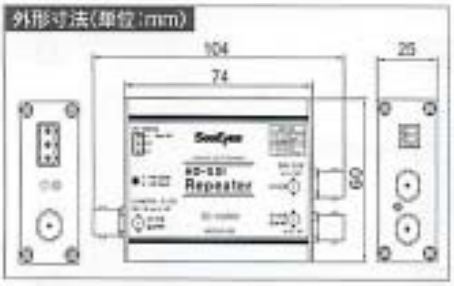

接続図(SC-HLR02)

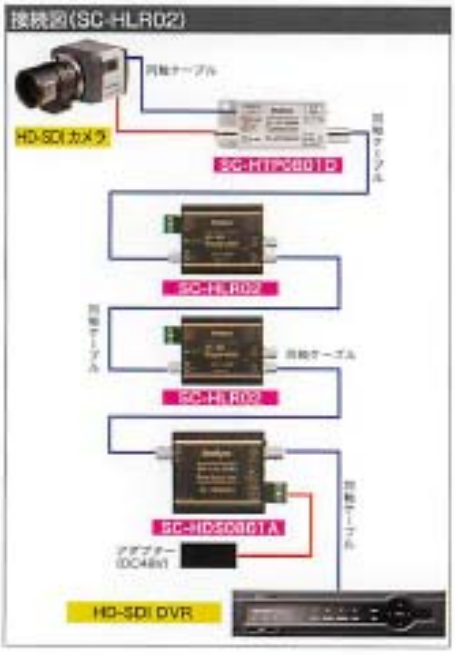

HD-SDI Accessory 映像 電源 1入力1出力

SeeEyes HD-SDIリピーター

SC-HLR01P EX-LINK

本体希望小売価格 23,200円(税抜)

特長

- HD-SDI 1入力1出力
- リピーターを連続して接続することでさらに遠距離伝送可能
- 1本の同軸ケーブルにHD-SDI+電源を重畳伝送
- 電源アダプター別売

製品仕様

ビデオ入出力		HD-SDI
消費電力		DC12V / 2W
電源入力		DC12Vまたは DC48V
接続ポート	SDI入力	BNC-F (75Ω)
	SDI出力	BNC-F (75Ω)
	電源入力	DCジャック
LED	緑色	点灯:信号入力時
	黄色	点灯:電源入力時
動作温度/湿度		-10℃～+50℃ / 0～80%
材質/重量		アルミニウム / 100g
寸法		72(幅)×33(高さ)×21(奥行き)mm
その他		電源アダプター別売

外形寸法(単位:mm)

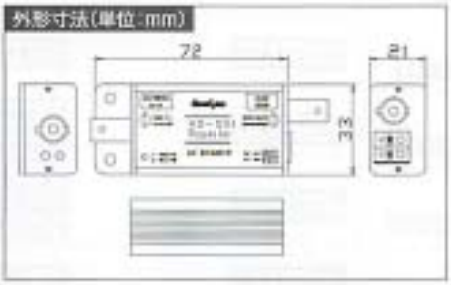

接続図(SC-HLR01P)

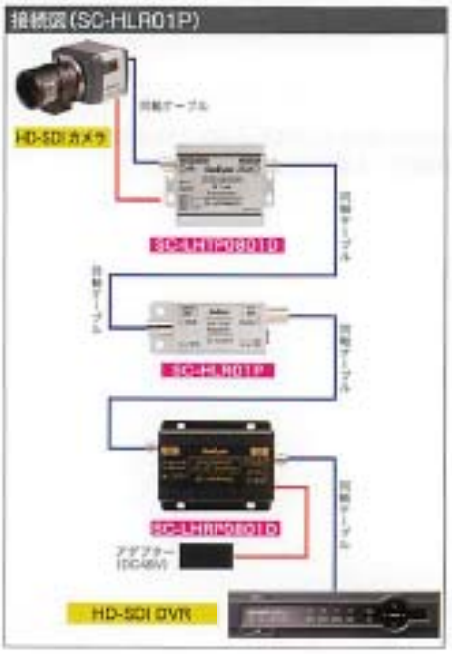

HD-SDI Accessory 映像 電源 制御 1入力1出力

SeeEyes HD-SDIリピーター(制御付)

SC-HLR01D EX-LINK

本体希望小売価格 54,000円(税抜)

特長

- 同軸ケーブル1本で映像・電源・データを伝送可能
- HD-SDIの伝送距離を延長可能
- カメラやリピーターに電源供給不要
- 電源アダプター別売

製品仕様

入出力信号		HD-SDI		
入力電源		DC 12V～48V VP機能使用時(DC 48V 1.04A)		
消費電力		DC 48V/18mA		
最大伝送距離		約120m(5C-FB)、約100m(5C-2V)		
伝送可能信号映像幅		270Mbps～3Gbps		
接続ポート	SDI入力	BNC-F (75Ω)		
	SDI出力	BNC-F (75Ω)		
	DIP SW	1	2	48V Output status
		—	OFF	OFF
		—	ON	ループスルー
	入力電源	4ピン / 2ピン ターミナルブロック		
	データ入力	4ピン / 2ピン ターミナルブロック		
通信方式		RS-485 / 単方向		
ボーレート		2400 / 4800 / 9600 / 19200 / 38400		
LED	SDI	緑色 On:正常時		
	パワー	黄色 On:稼動中、点滅:電力低下		
動作温度/動作湿度		-10℃～+50℃ / 0～80%		
材質/重量		アルミニウム / 100g		
外形寸法		106(幅)×42(高さ)×26(奥行き)mm		
その他		電源アダプター別売		

外形寸法(単位:mm)

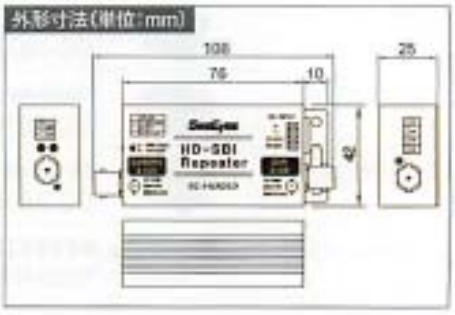

接続図(SC-HLR01D)

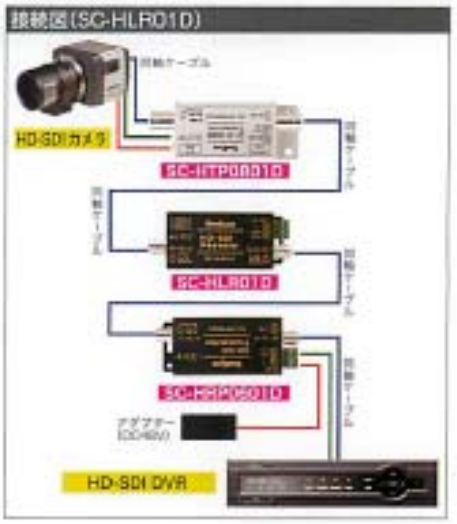

HD-SDI Accessory 映像 電源 制御 HD-SDI⇔HD-SDI

SeeEyes HD-SDI長距離電源重畳装置

SC-LHCP1001D

本体希望小売価格 70,000円(税抜)

送信機 1ch受信機 EX-LINK

特長

- 1本の同軸ケーブルに電源+映像+RS485を重畳伝送
- メガピクセルカメラに駆動用電源を供給(DC 12V、最大10W)
- S-5C-FBケーブルにHD-SDI信号(FULL-HD、1.5G)を300m伝送可能
- 専用リピーターを使用して伝送距離を延長:
  SC-HLR01D(RS485使用時)、SC-HLR01P(最大300m追加延長)

製品仕様		SC-LHTP1001D 送信機		
入力信号		HD-SDI(Full HD:1.5G)		
出力信号		HD-SDI(Full HD:1.5G)		
入力電源		COAX DC24～48V(VP DC48V IN)		
消費電流		1.5W(アイドルモード)		
入力最大伝送可能距離		10m(S-5C-FB / Full HD: 1.5G)		
出力最大伝送可能距離		300m(S-5C-FB / Full HD: 1.5G)		
出力電源(最大)		DC12/0.83A(10W)		
接続	HD-SDI入出力	75Ω, BNC-F		
ポート	出力電源	4ピン / 2ピン ターミナルブロック		
	データ出力	4ピン / 2ピン ターミナルブロック		
LED	HD-SDI	点灯:映像受信時		
	電源	点灯:正常 / 点滅:RS-485データ受信時		
動作温度 / 動作湿度		-10℃～+50℃ / 0～80%		
材質 / 重量		アルミニウム /58g		
外形寸法		85(幅)×33(幅)×20.5(奥行き)mm		
製品仕様		**SC-LHRP1001D 受信機**		
入力信号		HD-SDI(Full HD: 1.5G)		
出力信号		HD-SDI(Full HD: 1.5G)		
入力電源		COAX DC24～48V(VP DC48V IN)		
消費電流		0.5W(アイドルモード)		
入力伝送可能距離		最大300m(S-5C-FB / Full HD: 1.5G)		
出力伝送可能距離		最大20m(S-5C-FB / Full HD: 1.5G)		
接続	HD-SDI入出力	75Ω, BNC-F		
ポート	DIP SW	1	2	DC OUTPUT
		—	OFF	OFF
		—	NO	スルー
通信方式		RS-485/半方向		
通信速度		2400/4800/9600/19200		
LED	HD-SDI	点灯:映像受信時		
	電源	点灯:正常 / 点滅:異常時		
動作温度 / 動作湿度		-10℃～+50℃ / 0～80%		
材質 / 重量		アルミニウム / 66g		
外形寸法		86(幅)×42(幅)×24(奥行き)mm		

外形寸法(単位:mm)

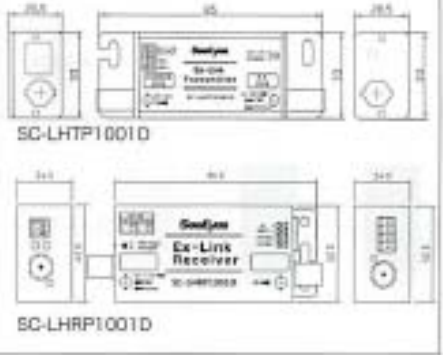

HD-SDI Accessory 映像 電源 HD-SDI⇔HD-SDI

SeeEyes HD-SDI長距離電源重畳装置

SC-LHCP1004

本体希望小売価格 236,000円(税抜)

送信機 4ch受信機 EX-LINK

特長

- 1本の同軸ケーブルに電源+映像を重畳伝送
- メガピクセルカメラに駆動用電源を供給(DC 12V、最大10W)
- S-5C-FBケーブルにHD-SDI信号(FULL-HD、1.5G)を300m伝送可能
- 専用リピーターを使用して伝送距離を延長:
  SC-HLR01P(300m追加延長)

製品仕様		SC-LHTP1001 送信機
入力信号		HD-SDI(1.5G)
出力信号		EX-SDI
入力電源		COAX DC24～48V(VP DC48V IN)
消費電流		1.5W(アイドルモード)
入力最大伝送可能距離		25m(1.5G),(S-5C-FB基準)
出力最大伝送可能距離		300m(EX-SDI),(S-5C-FB基準)
出力電源(最大)		DC12V, 最大0.83A(10W)
接続	HD-SDI入出力	75Ω, BNC-F
ポート	出力電源	2Pinターミナルブロック
LED	HD-SDI	点灯:映像受信時
	電源	点灯:電源入力時
動作温度 / 動作湿度		-10℃～+50℃ / 0～80%
材質 / 重量		アルミニウム / 54g
外形寸法		85(幅)×21.5(高さ)×33(奥行き)mm
製品仕様		**SC-LHRP1004 受信機**
入力信号		EX-SDI
出力信号		HD-SDI(1.5G)
最大伝送距離		300m,(S-5C-FB基準)
接続	SDI入出力	BNC-F(75Ω)
ポート	AC入力	3Pin INLET
DIP SW		点灯:電源 + SDI(信号) 消灯:SDIのみ
緑色	電源&	点灯: LINK時(SC-LHTP1001接続時)
LED	SDIモード	点滅: OCP(過電流時)
	SDIのみ	状態表示なし
消費電力		5W(アイドルモード)
動作温度 / 動作湿度		-10℃～+50℃ / 0～80%
入力電源		AC 100～240V, 50/60Hz
材質 / 重量		スチール / 3.5Kg
外形寸法		430(幅)×44(高さ)×350(奥行き)mm

外形寸法(単位:mm)

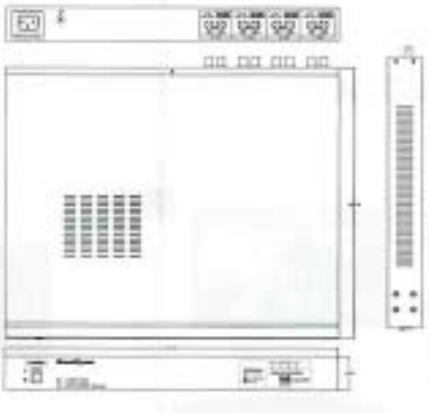

HD-SDI Accessory 映像 電源 HD-SDI⇔HD-SDI

SeeEyes HD-SDI長距離電源重畳装置

SC-LHCP1008

本体希望小売価格 412,000円(税抜)

送信機 8ch受信機 EX-LINK

特長

- 1本の同軸ケーブルに電源+映像を重畳伝送
- メガピクセルカメラに駆動用電源を供給(DC 12V、最大10W)
- S-5C-FBケーブルにHD-SDI信号(FULL-HD、1.5G)を300m伝送可能
- 専用リピーターを使用して伝送距離を延長:
  SC-HLR01P(300m追加延長)

製品仕様		SC-LHTP1001 送信機
入力信号		HD-SDI(1.5G)
出力信号		EX-SDI
入力電源		COAX DC24-48V(VP DC48V IN)
消費電流		1.5W(アイドルモード)
入力最大伝送可能距離		25m(1.5G),(S-5C-FB基準)
出力最大伝送可能距離		300m(EX-SDI),(S-5C-FB基準)
出力電源(最大)		DC12V, 最大0.83A(10W)
接続	HD-SDI入出力	75Ω, BNC-F
ポート	出力電源	2Pinターミナルブロック
LED	HD-SDI	点灯:映像受信時
	電源	点灯:電源入力時
動作温度 / 動作湿度		-10℃～+50℃ / 0～80%
材質 / 重量		アルミニウム / 54g
外形寸法		85(幅)×21.5(高さ)×33(奥行き)mm
製品仕様		**SC-LHRP1008 受信機**
入力信号		EX-SDI
出力信号		HD-SDI(1.5G)
最大伝送距離		300m,(S-5C-FB基準)
接続	SDI入出力	BNC-F(75Ω)
ポート	AC入力	3Pin INLET
DIP SW		点灯:電源 + SDI(信号) 消灯:SDIのみ
緑色	電源&	点灯: LINK時(SC-LHTP1001接続時)
LED	SDIモード	点滅: OCP(過電流時)
	SDIのみ	状態表示なし
消費電力		10W(アイドルモード)
動作温度 / 動作湿度		-10℃～+50℃ / 0～80%
入力電源		AC 100～240V, 50/60Hz
材質 / 重量		スチール / 4Kg
外形寸法		430(幅)×44(高さ)×350(奥行き)mm

外形寸法(単位:mm)

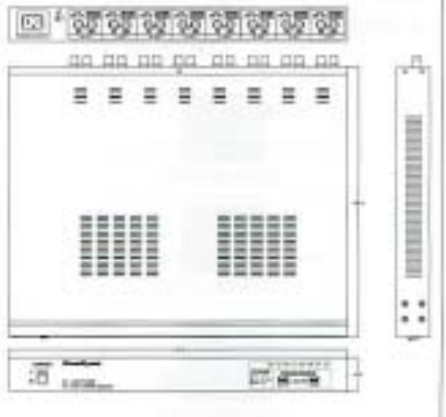

HD-SDI Accesory 映像 電源 HD-SDI ⇔ HD-SDI

SeeEyes HD-SDI 1ch 電源供給用受信機

SC-HDS0801A 限 1ch受信機

本体希望小売価格 28,000円(税抜)

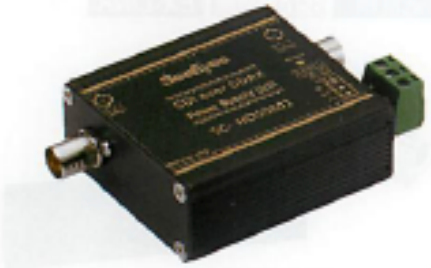

特長

- HD-SDI入力HD-SDI出力
- カメラおよび遠距離延長リピーターに電源を供給するVPコントローラー
- 電源アダプター付属

製品仕様

接続ポート	SDI入力	BNC-F(75Ω)
	SDI出力	BNC-F(75Ω)
	電源入力	3ピン ターミナルブロック
LED		点灯:正常
入力電源		DCアダプター 48V/1.04A
動作温度/湿度		-10℃~ +50℃ / 0 ~ 80%
材料/重量		アルミニウム / 100g
寸法		95.5(幅)×60(高さ)×25(奥行き)mm
アダプター		入力:AC 110 ~ 240V / 出力:DC48V/1.04A

外形寸法(単位:mm)

接続図(SC-HDS0801A)

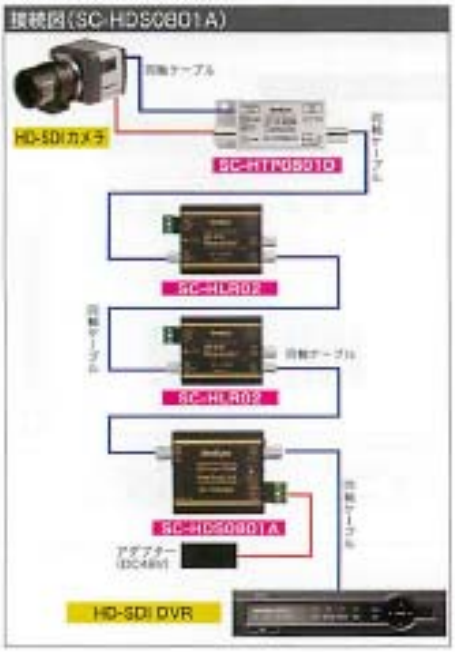

HD-SDI Accesory 映像 電源 制御 HD-SDI ⇔ HD-SDI

SeeEyes HD-SDI電源供給用送信機(制御付)

SC-HTP0801D 送信機

本体希望小売価格20,000円(税抜)

特長

- 1同軸ケーブルに電源+映像+制御データ(片方向)を重畳伝送
- HD-SDI カメラ(8W クラス)駆動用の電源供給が可能(DC12V モデル)
- 5C-FB 同軸ケーブルでHD-SDI 信号(FULL-HD)を最大120m 伝送可能
- 自動回線診断機能により安全な電源伝送が可能
- 小型ケースの適用によりカメラの設置が容易
- 伝送距離延長用リピーター:SC-HLR01D(120m(5C-FB)延長可能)
- 対応解像度:SMPTE292M, 1.485G

製品仕様

入出力信号		HD-SDI (1.5G)
入力電源		同軸 DC24 ~ 48V(VP DC48V IN)
消費電流		1.5W(Idle Mode)
入力伝送可能距離		10m(5C-FB基準)
出力伝送可能距離		120m(5C-FB基準)
出力電源(MAX)		DC12/0.67A (8W)
接続	HD-SDI入出力	75Ω, BNC-F
ポート	出力電源	4ピン / 2ピン ターミナルブロック
LED	HD-SDI	緑色 点灯:映像受信時に点灯
	パワー	黄色 点灯:正常時 点滅:RS-485データ受信時
動作温度/動作湿度		-10℃~ +50℃ / 0 ~ 80%
材質/重量		アルミニウム /54g
外形寸法		88(幅)×33(高さ)×20.5(奥行き)mm

外形寸法(単位:mm)

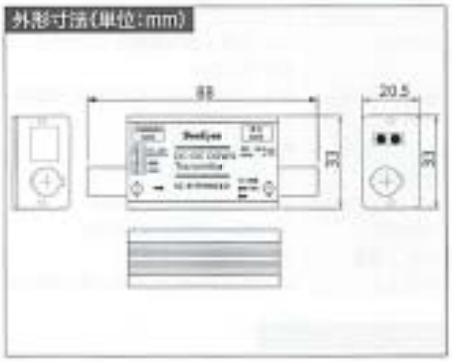

HD-SDI Accesory 映像 電源 制御 HD-SDI ⇔ HD-SDI

SeeEyes HD-SDI 1ch 電源供給用受信機(制御付)

SC-HRP0601D 1ch受信機

本体希望小売価格 40,000円(税抜)

特長

- 同軸ケーブルで映像・電源・データを伝送可能
- カメラやリピーターに電源供給可能
- 電源アダプター付属

製品仕様

入出力信号		HD-SDI		
入力電源		DC 12V ~ 48V, (VP DC 48V 1.04A)		
消費電力		DC 48V/8mA		
入力信号の伝送距離		120m(5C-FB基準)		
出力信号の伝送距離		20m(5C-FB基準)		
伝送可能信号映像幅		270Mbps ~ 3Gbps		
接続ポート	SDI入力	BNC-F (75Ω)		
	SDI出力	BNC-F (75Ω)		
	DIP SW	1	2	DC出力
		–	OFF	OFF
		–	ON	スルー
	入力電源	4ピン / 2ピン ターミナルブロック		
	データ入力	4ピン / 2ピン ターミナルブロック		
通信方式		RS-485 / Half Duplex		
ボーレート		2400 / 4800 / 9600 / 19200 / 38400		
LED	SDI	緑色 On:正常時		
	パワー	黄色 On:稼動中, 点滅:異常時		
動作温度/動作湿度		-10℃ ~ +50℃ / 0 ~ 80%		
材質/重量		アルミニウム / 100g		
外形寸法		106(幅)×42(高さ)×25(奥行き)mm		
その他		電源アダプター付属		

外形寸法(単位:mm)

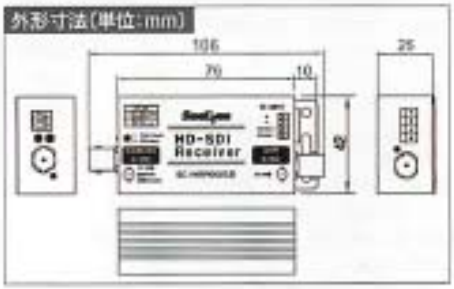

接続図

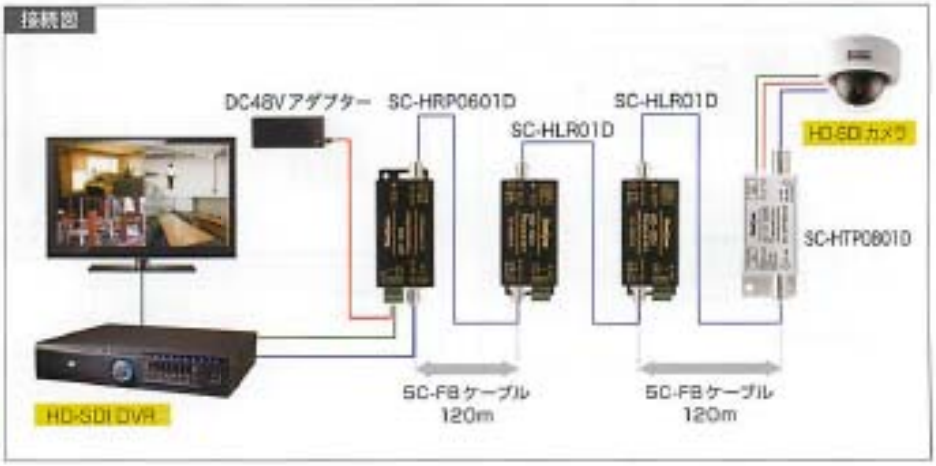

HD-SDI Accessory 映像 電源 制御 HD-SDI⇔HD-SDI

SeeEyes HD-SDI 4ch 電源供給用受信機(制御付)

SC-HRP0604D 4ch受信機

本体希望小売価格 128,000円(税抜)

背面

HD-SDI Accessory 映像 電源 制御 HD-SDI⇔HD-SDI

SeeEyes HD-SDI 8ch 電源供給用受信機(制御付)

SC-HRP0608D 8ch受信機

本体希望小売価格 214,000円(税抜)

背面

HD-SDI Accessory SD⇔HD-SDI

WEBGATE アナログ→HD-SDIコンバーター

SD2HD

本体希望小売価格 100,000円(税抜)

特長

- 同軸ケーブルで4chの映像・電源・データを伝送可能
- 入力120m、出力20m伝送可能
- カメラやリピーターに電源供給可能

製品仕様		
入力信号		HD-SDI(1.5G)、FULL HD-SDI(3G)
出力信号		HD-SDI(1.5G)、FULL HD-SDI(3G)
入力信号の伝送距離		120m(5C-FB基準)
出力信号の伝送距離		20m(5C-FB基準)
接続ポート	SDI入力	BNC-F(75Ω)、設定による電源供給可能
	SDI出力	BNC-F(75Ω)
	入力電源	AC入力(3ピンINLET)
	RS-485	入力×1、出力×1
電源供給	DIP SW	ON:Power + Data + SDI OFF:Data + SDI
LED	緑	ON:SDI受信時、点滅:データ受信時
動作温度/動作湿度		-10℃~+40℃ / 0~80%
入力電源		AC 100-220V、50/60Hz
材質/重量		スチール/3.4kg
外形寸法		430(幅)×44(高さ)×350(奥行き)mm

特長

- 同軸ケーブルで8chの映像・電源・データを伝送可能
- 入力120m、出力20m伝送可能
- カメラやリピーターに電源供給可能

製品仕様		
入力信号		HD-SDI(1.5G)、FULL HD-SDI(3G)
出力信号		HD-SDI(1.5G)、FULL HD-SDI(3G)
入力信号の伝送距離		120m(5C-FB基準)
出力信号の伝送距離		20m(5C-FB基準)
接続ポート	SDI入力	BNC-F(75Ω)、設定による電源供給可能
	SDI出力	BNC-F(75Ω)
	入力電源	AC入力(3ピンINLET)
	RS-485	入力×1、出力×1
電源供給	DIP SW	ON:Power + Data + SDI OFF:Data + SDI
LED	緑	ON:SDI受信時、点滅:データ受信時
動作温度/動作湿度		-10℃~+40℃ / 0~80%
入力電源		AC 100-220V、50/60Hz
材質/重量		スチール/3.7kg
外形寸法		430(幅)×44(高さ)×350(奥行き)mm

特長

- アナログ→HD-SDIコンバーター　- 電源アダプター別売
- アナログ 6ch入力、HD-SDI 1ch出力
- HD-SDI 1080p & 720pビデオフォーマット
- 1/4/6分割画面出力選択可能

製品仕様	
ビデオ入力	6ch(NTSC/PAL)
ビデオ出力	1ch(HD-SDI SMPTE 292M)
解像度	SMPTE274M(1080p25/30)
LED	電源(赤)
モードスイッチ	SW1：NTSC/PAL選択 SW2：1chモード選択 SW3：4chモード選択 SW4：16:9/4:3モード選択
外形寸法	143(幅)×33(高さ)×121(奥行き)mm
重量	約320g
動作温度/動作湿度	0℃ ~ +50℃ / 20%RH ~ 80%RH
入力電源	DC12V
消費電力	最大5W
規格	KC、FCC、CE、RoHS
その他	電源アダプター別売

外形寸法(単位:mm)

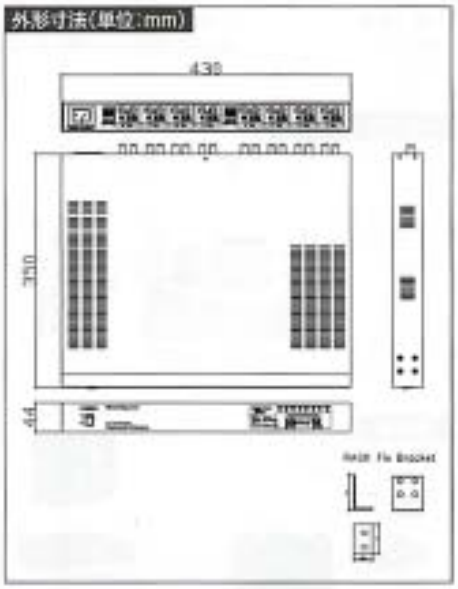

外形寸法(単位:mm)

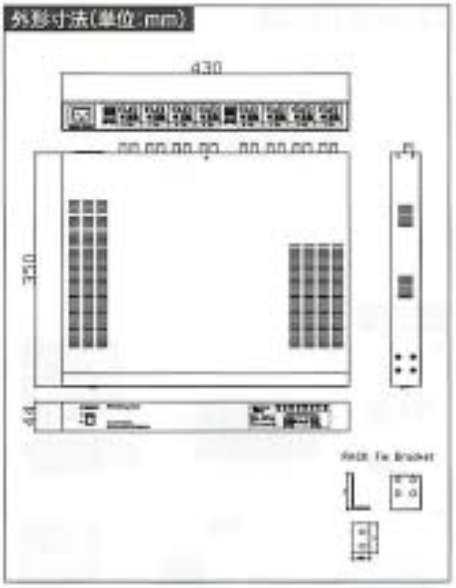

外形寸法(単位:mm)

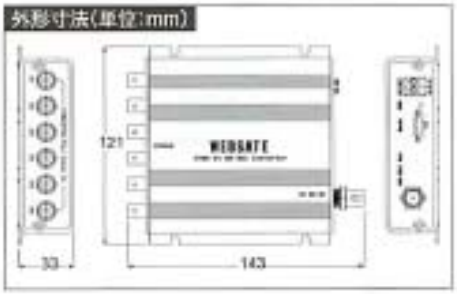

接続図

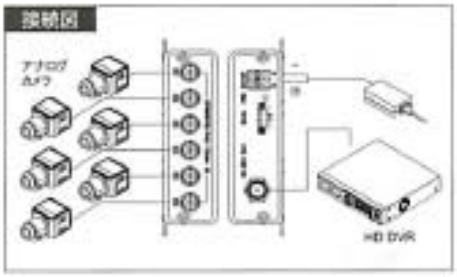

接続図(SC-HRP0604D)

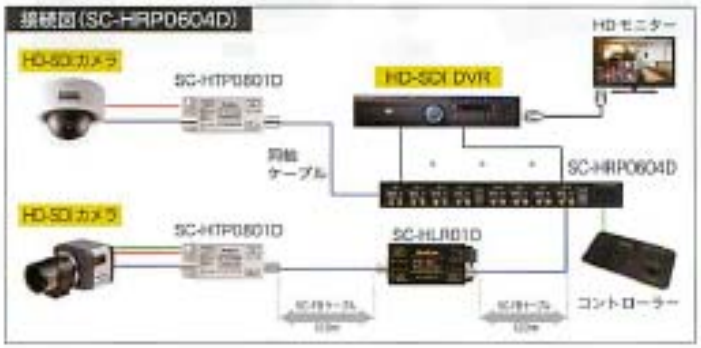

接続図(SC-HRP0608D)

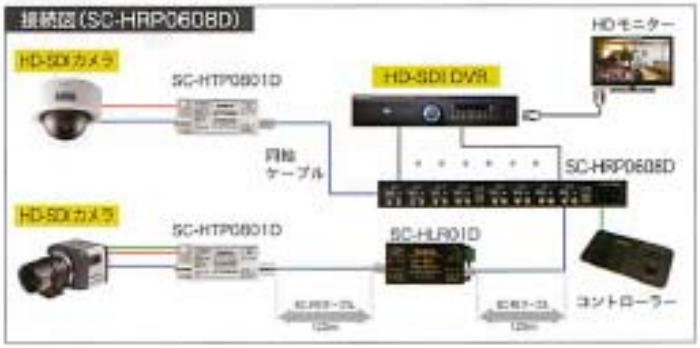

HD-SDI Accessory　HD-SDI◆SD

WEBGATE HD-SDI→アナログコンバーター

HD2SD-L

本体希望小売価格 80,000円(税抜)

特長

- HD-SDI信号→アナログ映像信号変換コンバーター
- BNC 1ch入力 / 2ch出力
(SDIスルー出力×1/アナログ出力×1)
- HD-SDI 1080p & 720pビデオフォーマット
- スタンバイモード付
- KC, FCC, CE, RoHS, HDcctv規格認証
- 電源アダプター別売

製品仕様

ビデオ入力	1ch(HD-SDI SMPTE 292M)
入力解像度	SMPTE 274M(1080i50/60, 1080p25/30) SMPTE 296M(720p25/30/50/60)
ビデオ出力	1ch CVBS(アナログ) (NTSC/PAL自動切替) 1ch HD-SDI(SMPTE 292M)
LED	電源(赤)、リンク(緑)
外形寸法	97(幅)×26(高さ)×65(奥行き)mm
重量	約120g
動作温度/動作湿度	0℃～+50℃ / 20%RH～80%RH
電源入力	DC12V
消費電力	最大 2.2W
規格	KC, FCC, CE, RoHS, HDcctv
その他	電源アダプター別売

外形寸法(単位:mm)

接続図

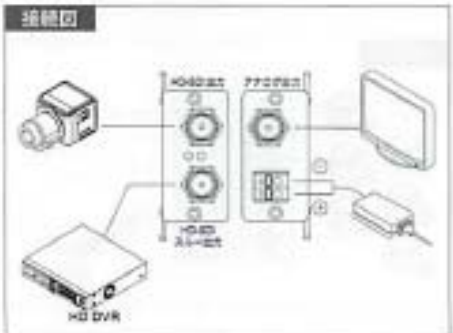

HD-SDI Accessory　SD◆HD-SDI

SeeEyes アナログ→HD-SDI コンバーター

SC-SDHD01

本体希望小売価格 44,000円(税抜)

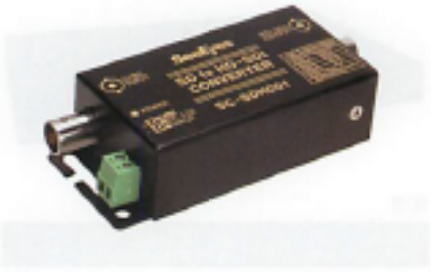

特長

- アナログ映像信号(1ch)をHD-SDI信号に変換するコンバーター。
- 既存アナログカメラをHD-SDI入力DVRに使用可能。
- 映像出力解像度設定可能。
(1280×720p50,p60/1920×1080i50, i60, p25, p30, p50, p60)
- 別売品HD-SDIリピーターを使用するとHD-SDI専用ケーブルで1080 60p最大120m, 1080 60i,30p 150m延長伝送可能。
(HD-SDIリピーター:SC-HLR01, SC-HLR02, SC-HLR01D)
- 電源アダプター付属

製品仕様

ビデオ	入力	CVBS:75Ω,1Vp-p(BNC)
	出力	HD-SDI(1ch):1280×720(p50,p60) 1920×1080(i50,i60,p25,p50,p60)
電源入力		2Pターミナルブロック,DC 12V 500mA
消費電力		DC12V/140mA
動作温度/湿度		-10℃～+40℃/0～80%
伝送距離		1920×1080, p60 : 100m以内
(HD-SDIケーブル使用時)		1920×1080, p30, i60 : 150m以内
アスペクト比		4:3, 16:9
材質/質量		アルミニウム/100g
寸法		101.4(幅)×42(高さ)×25(奥行き)mm
その他		電源アダプター付属

外形寸法(単位:mm)

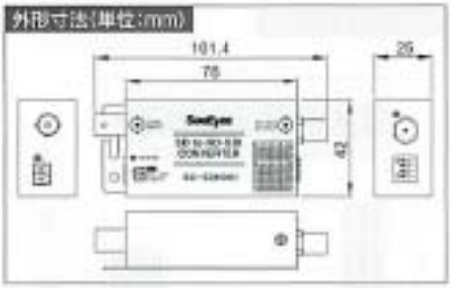

接続図

HD-SDI Accessory　SD◆HD-SDI

SeeEyes アナログ→HD-SDI コンバーター

SC-SDHD94Q

本体希望小売価格 56,000円(税抜)

特長

- アナログ960H映像信号4チャンネルをアップスケーリングしHDMIとHD-SDI信号を出力
- 一つの同軸ケーブルに4チャンネル分割画面伝送
- 映像出力解像度設定可能
720(p50,p60), 1080(i50, i60, p25, p30, p50, p60)
- 別売品 HD-SDI リピーター(SC-HLR02, SC-HLR01D)を使用して HD-SDI専用ケーブルで1080p60最大100m, 1080i60, p30は最大150m伝送距離延長可能
- 電源アダプター付属

製品仕様

映像	入力	CVBS(4ch)	75Ω, 1Vp-p/BNC(960H 支援)
	出力	HDMI	1280×720(p50,p60)
			1920×1080(i50, i60, p25, p30, p50, p60)
		HD-SDI	1280×720(p50,p60)
			1920×1080(i50, i60, p25, p30, p50, p60)
	出力画面		Full画面 1/2/3/4チャンネル、4分割
	OSD		チャンネル別表題、数字混合き文字まで可能
POWER INPUT			2Pターミナルブロック, DC 12V 500mA (48V可能)
消費電力			DC12V/0.27A
動作温度/動作湿度			0℃～+50℃ / 0～80%
伝送距離			1920×1080 p60 : 100m以内(HD-SDI専用ケーブル使用)
			1920×1080 i60, p30 : 150m以内(HD-SDI専用ケーブル使用)
材質 / 重量			アルミニウム / 240g
外形寸法			95.6(幅)×93(高さ)×35(奥行き)mm
その他			電源アダプター付属

外形寸法(単位:mm)

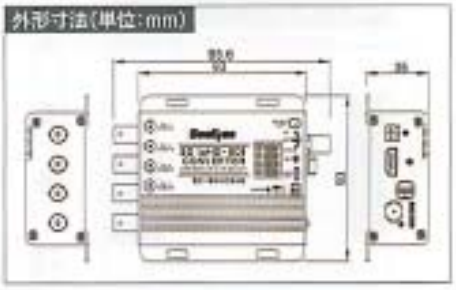

接続図

HD-SDI Accessory HDMI➡HD-SDI

SeeEyes HDMI→HD-SDIコンバーター

SC-HDT0801S

本体希望小売価格 64,000円(税抜)

特長

- HDMI信号をHD-SDIに変換
- 同軸ケーブルを使用し電源重畳映像伝送が可能
- 伝送距離120m(Full HD)5C-FB相当
- サージプロテクション機能
- 電源アダプター別売

製品仕様

入力信号		HDMI			
HDMI出力信号		HDMIスルーアウト			
HD-SDI出力信号		HD-SDI(SMPTE292/1.5G, SMPTE424(3G) 1920×1080p 60/50, 1920×1080p 30/25, 1920×1080i 60/50, 1280×720p 60/50			
HDMI出力設定 (Rotary DIP Switch)	SW0	OUTPUT	SW0	OUTPUT	
	0	1280×720p 60	4	1920×1080p 30	
	1	1280×720p 50	5	1920×1080p 25	
	2	1920×1080i 60	6	1920×1080p 60	
	3	1920×1080i 50	7	1920×1080p 50	
HDMI入出力数/HD-SDI出力数		HDMI各1EA/HD-SDI 2EA			
接続ポート	HDMI入出力	HDMI-A Type			
	HD-SDI出力	BNC-F 75Ω			
	電源入力	2ピンターミナルブロック			
LED	緑色	点灯:HDMI入力時			
	黄色	点灯:電源入力時			
入力電源		DC 12V ～ 48V			
消費電力		最大2.3W			
温度/湿度		-10℃～ +50℃ / 0% RH ～ 80%RH			
材質/重量		アルミニウム / 220g			
寸法		105.5(幅)×93(高さ)×35(奥行き)mm			
その他		電源アダプター別売			

外形寸法(単位:mm)

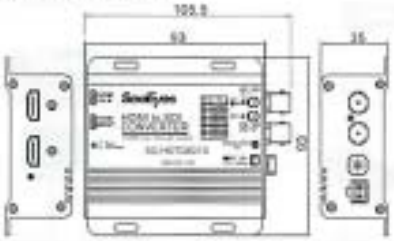

接続図

HD-SDI Accessory HD-SDI➡HDMI

SeeEyes HD-SDI→HDMIコンバーター

SC-HDR0801S

本体希望小売価格 80,000円(税抜)

特長

- HDMIオーディオ出力支援
- 1同軸ケーブルに電源 + HD-SDI 重畳伝送
- HDMI出力解像度選択可能
  例:入力→1080p30、出力→1080p60
- HD-SDIリピーター機能内蔵
- サージプロテクション機能
- 電源アダプター付属

製品仕様

入力信号		HD-SDI(SMPTE292/1.5G, SMPTE424(3G) 1920×1080p 60/50, 1920×1080p 30/25, 1920×1080i 60/50, 1280×720p 60/50/30/25			
出力信号		HDMI 1.3, HDCP 1.2, DVI 1.0 適合			
HDMI出力設定 (Rotary DIP Switch)	SW0	OUTPUT	SW0	OUTPUT	
	0	1280×720p 60	4	1920×1080p 30	
	1	1280×720p 50	5	1920×1080p 25	
	2	1920×1080i 60	6	1920×1080p 60	
	3	1920×1080i 50	7	1920×1080p 50	
電源重畳設定	1	2	48V OUTPUT		
(SDI入力端子(電源供給) (DIP Switch)	-	OFF	OFF(遮断)		
	-	ON	ON(供給)		
接続ポート	HD-SDI入力	BNC-F_75Ω			
	HD-SDI出力	BNC-F_75Ω			
	HDMI出力	HDMI A Type			
	電源入力	2ピン ターミナルブロック			
LED	緑	点灯: SDI 受信時			
	青色	点灯: LINK時, 点滅: 青同時(短絡,断線)			
入力電源		DC12V ～ 48V			
消費電力		MAX 2.6W(コンバーター自体)			
動作温度/動作湿度		-10℃～ +50℃ / 0 ～ 80%			
材質 / 重量		アルミニウム/ 220g			
外形寸法		110.3(幅)×93(高さ)×35(奥行き)mm			
その他		電源アダプター付属			

外形寸法(単位:mm)

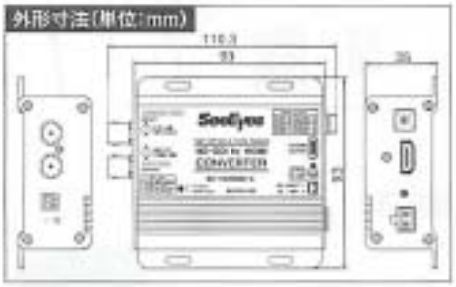

接続図

HD-SDI Accessory

SeeEyes HD-SDI分配器

SC-HD1VDA

本体希望小売価格 44,000円(税抜)

特長

- HD-SDI 映像信号(1ch)を4分配する分配器
- SMPTE-259M, SMPTE-292M, SMPTE-424Mサポート
- 5C-FB同軸ケーブルでHD-SDI信号を最大120m伝送可能
- 耐久性のあるアルミボディ
- サージプロテクション機能
- 電源アダプター付属

製品仕様

ビデオ入出力		HD-SDI
入力電源		DC 12V ～ 48V
消費電力		DC 12V 165mA(DC48V 45mA)
ボーレート		270Mbps ～ 3Gbps
接続ポート	HD-SDI 入出力	BNC-F(75Ω)
ビデオ入力(BNC)		1入力
ビデオ出力(BNC)		4出力
LED	HD-SDI(緑)	ON : 信号受信中
	POWER(黄色)	ON : 作動中
動作温度/湿度		-10℃ ～ +50℃ / 0 ～ 80%
材質/質量		アルミニウム / 240g
寸法		118.4(幅)×93(高さ)×35(奥行き)mm
その他		電源アダプター付属

外形寸法(単位:mm)

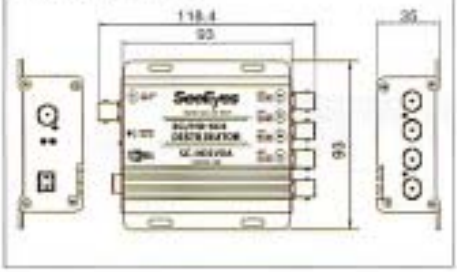

接続図

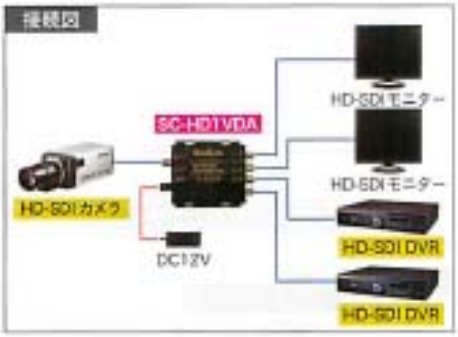

HD-SDI Accessory

WEBGATE スタンド・アローン・ネットワーク外部記録装置

NS04R

本体希望小売価格 392,000円(税抜)

特長

- DVR用の専用ストレージ機器
- 最大128TBまで拡張可能
- RAIDレベル1/5/10とオートリブーティングをサポート
- IPFR(Intelligent Power Failure Recovery)ファイルシステム
- HDDを取り外してPC再生可能
- 4ホットスワップ、SATAタイプのHDDベイ
- DVR接続用ネットワークポート×1内蔵
- NS04Rカスケード接続用ネットワークポート×1内蔵

※DVRのモデルによって使用可能な機種が異なりますので、お問い合わせください。

製品仕様

OS	Embedded Linux
記録デバイス	ホット・スワップ機能 4 SATAインターフェース
インテリジェント・ファイルシステム	停電時データ・ロス防止機能
拡張容量	最大128TB(NS04Rカスケード接続) NS04Rは最大8台カスケード接続可能
録画スピード	96MB/s
RAID	RAIDレベル1/5/10(オートリビルド)
ネットワーク接続1	ギガビット・イーサーネットDVR接続
ネットワーク接続2	ギガビット・イーサーネット・カスケード接続(NS04R)
外形寸法	445(幅)×383(奥行き)×44(高さ)mm
重量	5.5kg(HDD 1台搭載時)
動作温度	+5℃ ~ +45℃
電源	AC100 ~ 240V, 50/60Hz
消費電力	最大85W、標準60W
規格	FCC, CE, MIC, RoHS

外形寸法(単位:mm)

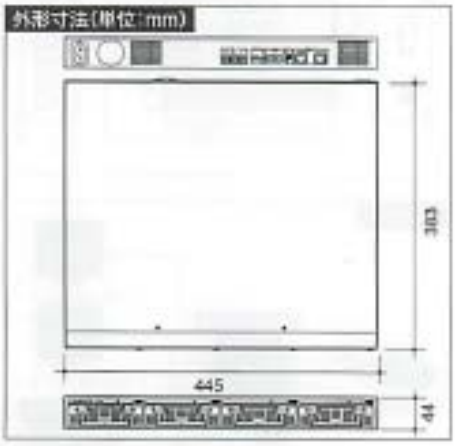

接続図

背面

HD-SDI Accessory

CNB パンチルトズームコントローラー

SC3100

本体希望小売価格 120,000円(税抜)

特長

- 液晶ディスプレイは4行20文字まで表示可能
- 3軸方向のジョイスティック操作が可能
- 最大255台のカメラ接続が可能
- 最高5台までコントローラーを接続可能
(マスター1台+サブコントローラー4台)
- Pelco-D/Pプロトコルサポート(制御距離約1.2km)
- 電源アダプター付属

製品仕様

通信タイプ	パン/チルト	RS-485(リモートコントロール 最大1.2km)
	DVRインターフェース	RS-485、USB
	USB	USBマウス接続サポート
	プロトコル	PTZ:Pelco DP,Samsung Elec, Panasonic,Bosch, Samsung Techwin DVR:CNB, TBT
LCD表示	20×4文字LCD	
PTZコントロール	ジョイスティック(3軸回転ズーム)	
サブキーボード	最大×4デバイス	
RS-485	タイプ:非同期シリアル、1スタートビット、NOパリティ、1ストップビット 通信方式:半2重通信 データレート:2400 ~ 38400bps	
RS-232	D-SUB 9P,ファームウェアアップデート	
動作電源	DC12V/9V バッテリー/USB(PC) 最大150mA	
動作温度/湿度	0 ~ +50℃/60%	
外形寸法	400(幅)×99.97(高さ)×200(奥行き)mm	
重量	約1.24kg	

外形寸法(単位:mm)

接続図

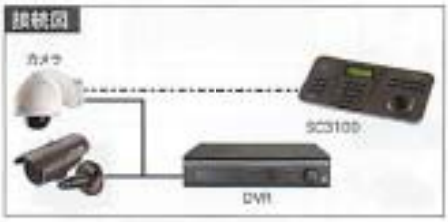

HD-SDI Accessory

WEBGATE パンチルトズームコントローラー

WKC-100

本体希望小売価格 232,000円(税抜)

特長

- 3軸方向ジョイスティック操作が可能
- 最大255台のカメラ、DVR接続が可能
- 液晶ディスプレーは8桁・30文字まで表示可能
- RS485 / RS422 / RS232サポート
- 電源アダプター付属

製品仕様

通信タイプ	DVRインターフェース	RS485(付属ジャンクションボックス)
	USB	—
	プロトコル	Pelco-D, Pelco-P, EZ, HW1, S2, S2e
LCD表示	30×8文字 LCD	
PTZコントロール	ジョイスティック(3軸回転ズーム)	
サブキーボード	最大255接続	
RS-232	D-SUB 9ピン(ジャンクションボックス)	
動作電源	DC12V 最大500mA	
動作温度/湿度	0℃~ +50℃ / 0%RH ~ 90%RH	
外形寸法	390(幅)×97(高さ)×190(奥行き)mm	
重量	約1.2kg	

外形寸法(単位:mm)

接続図

HD-SDIカメラの注意点

HD-SDI信号は高精細映像を非圧縮な映像信号として伝送し、伝送速度が1.485Gbpsの高周波信号です。アナログカメラに比べ100倍以上の信号帯域が必要となりますので、同軸ケーブルを配線する上で制限や注意点があります。

※伝送距離はメーカー仕様における最長距離であり、カメラの設置環境によっては、距離が短くなることがございます。

1 同軸ケーブルはS-5C-FB以上を推奨します。

HD-SDIカメラを使用するにあたり、同軸ケーブルはS-5C-FBを推奨します。5C-2Vも使用できますが、S-5C-FBより伝送距離が短くなることがありますのでご注意ください。
ケーブル別推奨伝送距離につきましては、右図をご参照ください。配線はカメラとモニター（DVR）間の距離となります。

ケーブル別 推奨伝送距離※	
S-5C-FB	150m
5C-2V	100m

※PoCの場合

2 BNC端子は必ずインピーダンスが75Ωのものを使用してください。

BNC端子のインピーダンスにご注意ください。必ずインピーダンスが75Ωのものを使用してください。インピーダンスが50Ωのものは使用しないで下さい。

○75Ω同軸ケーブル	×50Ω同軸ケーブル
S-5C-FB	5D-FB
S-7C-FB	5D-2V
5C-2V※	5D-2W
	8D-2V

※5C-2Vケーブルにつきましては下記「既存配線を利用する場合は下記について十分ご注意ください。」の項をお読みください。

<同軸ケーブルについて>
型番2番目の文字が、特性インピーダンスの数値になります。（例）5C-FB:Cは特性インピーダンスが75Ωになります。

3 同軸ケーブルの施工時には、以下について注意してください。

同軸ケーブルを延長する場合は中継コネクターを必ず使用してください

同軸ケーブル同士を直接接続すると、映像信号が正常に受けられなくなる場合があります。

同軸ケーブルを過度に屈曲したり、圧迫したりしないでください

過度な屈曲や圧迫をすると、ケーブル劣化などの原因になりますので十分にご注意ください。現場環境により、伝送距離が著しく短くなる場合があります。
ステップルなどで圧迫することも禁止です。

Fコネクターは使用しないで下さい

Fコネクターからの BNC変換は使用しないでください。

既存配線を利用する場合は下記について十分ご注意ください。

①BNC端子を75Ωのものに全て交換してください。
ケーブルの種類や経年劣化、環境・配線方法などにより映像が正常に映らないことがあります。BNC端子がインピーダンス50Ωのものが使用されている場合がありますので、75Ωのものに全て交換してください。目安耐用年数は右図をご参照ください。

目安耐用年数	
屋内施設	20～30年
屋外施設	15～20年

一般社団法人日本電線工業会の技術資料参照

②3Cケーブルなどの細いケーブルは経年劣化が顕著に出ますので注意が必要です。
③ケーブルの種類を問わず、現場環境により、配線距離は変化しますのでご注意ください。

上記はおな注意点となります。ご不明な点はお問い合わせください。

アナログ DVR / CAMERA / ACCESSORY　早見表

製品カテゴリ	製品イメージ	品番	ビデオ入力	Ch数	容量	インターフェース	アーカイブデバイス	ページ
960H DVR		CNB RDD-042	アナログ	4ch	標準1TB	USB2.0×2	外付けHDD、ネットワークストレージ、USBメモリー	45
		CNB RDD-082	アナログ	8ch				45
		CNB RDD-084D	アナログ	8ch			外付けHDD、ODD、ネットワークストレージ、USBメモリー	46
		CNB RDD-164D	アナログ	16ch				46

製品カテゴリ	製品イメージ	品番	特長	レンズ	ページ
PTZカメラ		CNB SDN-22Z27FW/P	PTZ / 屋外用	光学27倍	29
		CNB S2965NXW/P	PTZ / 屋外用	光学36倍	30
		CNB SNF-52Z12FHW/P	PTZ / 屋外用 / ヒーター付	光学12倍	31
		CNB S1965NX	PTZ / 屋内用	光学36倍	32
		CNB SBN-22Z27F	PTZ / 屋外用	光学27倍	32
		CNB SMF-50Z12F	PTZ / 屋内用	光学12倍	33
ワンケーブルカメラ		CNB BBP-50FVP	VP / D.WDR	レンズ別売	35
		CNB WCP-50VFVP	VP / 全天候型 / D.WDR / 赤外線	2.8~12mm	35
		CNB DBP-50VFVP	VP / D.WDR	2.8~12mm	36
		CNB DBP-50VDWVP	VP / D.WDR / 広角	2.5~6mm	36
		CNB LCP-50VFVP	VP / 全天候型 / D.WDR / 赤外線 / 耐衝撃	2.8~12mm	36
アナログカメラ		CNB BM5562NIR	全天候型 / WDR / 赤外線	光学30倍	37
		CNB XHB-20CS	全天候型 / WDR / 赤外線	7.5~50mm	37
		CNB WFP-54VF	全天候型 / D.WDR / 赤外線	2.8~12mm	37
		CNB XCP-50VF	全天候型 / D.WDR / 赤外線	2.8~12mm	38
		CNB WCD-50VF	全天候型 / D.WDR / 赤外線	2.8~10.0mm	38
		CNB RBK-50S	全天候型 / 赤外線	固定3.6mm	38
		CNB DBP-50VF	WDR	2.8~12mm	39
		CNB VBP-50VF	WDR / 耐衝撃	2.8~12mm	39
		CNB LCD-50VF	D.WDR / 赤外線 / 耐衝撃	2.8~10.0mm	39
		CNB DBD-50VF	D.WDR	2.8~10.5mm	40

アナログ DVR / CAMERA / ACCESSORY　早見表

製品カテゴリ	製品イメージ	品番	特長	レンズ	ページ
アナログカメラ		CNB DBD-50VDW	D.WDR 広角	2.5~6mm	40
		CNB DBD-50VFA	D.WDR マイク付	2.8~10.5mm	40
		SG-Q42	D.WDR	固定4.3mm	41
		CNB MBP-50S	D.WDR	固定3.6mm	41
		CNB BBP-50F	D.WDR	レンズ別売	41
		CNB BCD-50F	D.WDR	レンズ別売	42
		CNB CCP-50VF	D.WDR 赤外線	2.8~12mm	42

製品カテゴリ	製品イメージ	品番	特長	ページ
ワンケーブルユニット		SeeEyes SC-VCP0601	1ch 映像 電源	43
		SeeEyes SC-VCP0604	4ch 映像 電源	43
		SeeEyes SC-VCP0608	8ch 映像 電源	43
		SeeEyes SC-VCD0001A	1ch 映像 アラーム 制御	44
映像分割器		SeeEyes SC-40DQH	4入力4分割	44
映像分配器		SeeEyes SC-1VDA	1入力4分配	44

CNB 27倍屋外PTZドームカメラ

SDN-22Z27FW（壁面取付けタイプ）
SDN-22Z27FP（天井取付けタイプ）

SDN-22Z27FW/SDN-22Z27FP：本体希望小売価格 390,000円(税別)

特長

- 1/4インチIT CCD、580TV本
- オートフォーカス/オートアイリス内蔵
- 最大270倍ズーム（光学27倍/デジタル10倍）
- 電子感度アップ(DSS)、TDN(ICR)、OSD
- パン回転範囲360°エンドレス
- チルト回転範囲0°～90°
- パン/チルト最大回転スピード360°/秒
- オートパーキング機能、オートフリップ機能
- プライバシーマスク機能
- RS-485プロトコル互換
- 防水・防塵(IP66)対応

標準付属品

サンシェード：SSS2000
【標準付属品】

オプション（取付金具）

コーナー取付け金具
SCB2000
【オプション取付け】

ポール取付け金具
SCB2000
【オプション取付け】

AC電源ジャンクションボックス
SCJ-S24-24
【オプション取付け】

製品仕様

映像	信号形式	NTSC
	走査方式	2：1インタレース
	走査周波数(水平)	15.734kHz
	走査周波数(垂直)	59.94Hz
	同期方式	内部同期／ラインロック
	撮像素子	1/4" IT CCD
	総画素数	41万画素　811(H)×508(V)
	有効画素数	38万画素　768(H)×494(V)
	水平解像度	580TV本(白黒　600TV本)、シャープネス最大
	最低被写体照度	カラー：0.5ルクス(30 IRE)
		白黒：0.1ルクス(30 IRE)
		白黒(DSS ON)：0.0005ルクス(30 IRE)
	デイナイトタイプ	電子感度アップ(DSS)、TDN(ICR)
	映像出力	1.0Vp-p(75Ω、コンポジット)
	S／N比	50dB(AGC OFF)
	コントロール	RS-485 最高255台まで制御可能
	プロトコル	Pelco-D, Pelco-P, Samsung, Panasonic選択可能
レンズ	ズーム比	最高270倍ズーム(光学27倍　デジタル10倍)
	ズームコントロール範囲	1倍～270倍(27倍以上はデジタルズーム)
	焦点距離	F3.6mm(ワイド)～F97.2mm(テレ)
	アイリス動作範囲	F1.6(ワイド)～F3.7(テレ)
パン／チルト	パン／チルト　範囲	パン：360°エンドレス回転　チルト：90°
	パン／チルト　スピード	マニュアル：1°～360°／秒　プリセット：360°／秒　スイング：1°～180°／秒
	プリセット	127ポジション＆ラベル
	スイング	8スイング
	パターン	4パターン (1200コマンド/パターン、5分)
	グループ	8グループ (20アクション/グループ)
	その他の機能	オートフリップ、オートパーキング、パワーアップアクション
主機能	OSDメニュー	ON/OFF
	言語設定	英語
	フォーカス設定	オート／マニュアル／セミオート
	カラー／白黒	切り替え可能
	デイ／ナイト	オート／デイ／ナイト
	電子感度アップ(DSS)	OFF/2FLD～128FLDモード
	電子シャッター	自動(1/60～1/10,000秒)
	アイリス制御	オート／マニュアル
	ゲイン調整	オート／マニュアル(-3dB～28dB)
	明暗調節	調整可能(0～96)
	ホワイトバランス	オート／マニュアル(赤、青、ゲイン調整可能)
	逆光補正	OFF,C1,C2,D1,D2,L1,L2,R1,R2,U1,U2選択可能
	フリッカーレス	ON/OFF
	ネガティブ機能	ON/OFF
	フリーズ機能	ON/OFF
	反転機能	ON/OFF(180°反転)
	ミラー機能	ON/OFF
	最終動作記憶再開機能	プリセット、スイング、グループの最終動作記憶及び再開可能
	オートフリップ機能	ON/OFF(チルト下方向に90°向くと自動的に180°反転します)
	オートパーキング機能	ON/OFF
	プライバシーゾーン機能	8ヶ所設定可能
	アラーム I/O	4接点入力(a/b設定可能)/2出力(リレー)
		※SC3100専用コントローラーから出力リレーの個別ON/OFF可能
電源その他	電源	AC24V
	消費電力	2A　最大48W
	動作保証温度	-30℃～+50℃
	外形寸法	ø149(ドーム部)、ø209.7(ハウジング部)×247.2(高さ)mm(サンシェード除く)
	重量：サンシェードなし	5kg(壁面取付金具付)、5.7kg(天井取付金具付)
	重量：サンシェードあり	5.5kg(壁面取付金具付)、6.2kg(天井取付金具付)

Accessory

CNB パンチルトズームコントローラー

SC3100

本体希望小売価格 120,000円(税別)

特長

- 液晶ディスプレイは4行20文字まで表示可能
- 3軸方向のジョイスティック操作が可能
- 最大255台のカメラ接続が可能
- 最高5台までコントローラーを接続可能（マスター1台＋サブコントローラー4台）
- Pelco-D/Pプロトコルサポート(制御距離約1.2km)
- 電源アダプター付属

詳しくはP25をご覧下さい

外形寸法（単位：mm）

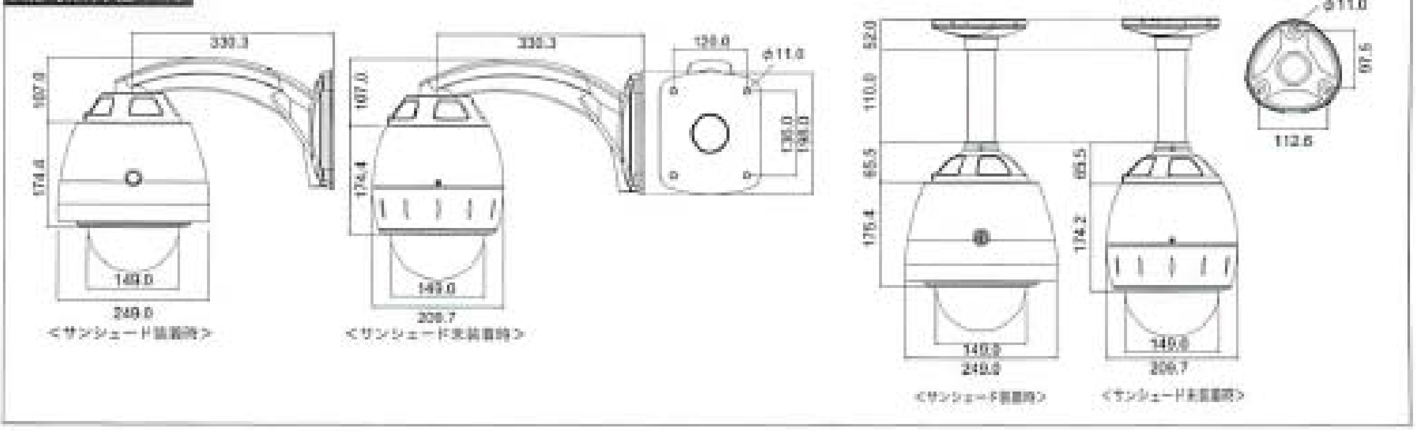

Outdoor XPEED Series

屋外用

CNB 36倍屋外PTZドームカメラ

S2965NXW(壁面取付けタイプ) 限
S2965NXP(天井取付けタイプ) 限

S2965NXW/S2965NXP:本体希望小売価格 560,000円(税抜)

サンシェード未装着イメージ

特長

- 128プリセットポジション
- パン回転範囲　360°エンドレス
- チルト回転範囲　0°~90°
- パン/チルト最大回転スピード　360°/秒
- ワイドダイナミックレンジ機能(S2965NXW/P)
- 電子感度アップ(DSS)
- デイナイト機能
- オートフォーカス、オートパーキング機能
- オートフリップ機能
- プライバシーマスキング機能
- RS485、Pelco-D/Pプロトコル互換
- 壁面取付タイプ(S2965NXW)
- 天井取付タイプ(S2965NXP)
- コントローラー SC3100(別売)操作可能

標準付属品

サンシェード:SSS2000
【標準付属品】

オプション(取付金具)

コーナー取付け金具
SCB2000 B
【オプション取付け】

ポール取付け金具
SDB2000 B
【オプション取付け】

AC電源ジャンクションボックス
SDJ-S24-24
【オプション取付け】

Accessory

CNB パンチルトズームコントローラー

SC3100

本体希望小売価格 120,000円(税抜)

特長

- 高品ディスプレイは4行20文字まで表示可能
- 3軸方向のジョイスティック操作が可能
- 最大255台のカメラ接続が可能
- 最高5台までコントローラーを接続可能
(マスター1台+サブコントローラー4台)
- Pelco-D/Pプロトコルサポート(制御距離約1.2km)
- 電源アダプター付属

詳しくはP25をご覧下さい

製品仕様

映像	信号形式	NTSC
	走査方式	2:1 インタレース
	走査周波数(水平)	15.734kHz
	走査周波数(垂直)	59.94Hz
	同期方式	内部同期/ラインロック
	撮像素子	1/4 SONY EXview HAD インターライン転送方式CCD
	総画素数	41万画素
	有効画素数	38万画素　768(H)×494(V)
	水平解像度	530TV本
	最低被写体照度	カラー:1.0ルクス、カラー(DSS):0.07ルクス 白黒(DSS):0.01ルクス (SOIRE)
	デイナイトタイプ	電子感度アップ(DSS)、ICR(AGCタイプ)
	映像出力	1.0Vp-p(75Ω、コンポジット)
	S/N比	50dB以上(AGC OFF)
	コントロール	RS-485　最高255台まで制御可能
	カメラID	256 ID
	プロトコル	—
レンズ	ズーム比	最高432倍ズーム(光学36倍　デジタル12倍)
	ズームコントロール範囲	1倍~432倍(36倍以上はデジタルズーム)
	焦点距離	F3.4mm(ワイド)~F122.4mm(テレ)
	レンズ画角	H57.8°×V43.4°,H1.7°×V1.3°
	アイリス動作範囲	F1.6(ワイド)~F4.5(テレ)
パン/チルト	パン/チルト　範囲	パン:360°エンドレス回転　チルト:90°
	パン/チルト　スピード	マニュアル:1°~360°/秒　プリセット:360°/秒 スイング:1°~180°/秒
	パン/チルト　誤差	±0.25°
	プリセット	128ポジション&ラベル
	スイング	8スイング
	パターン	4パターン(約5分/パターン)
	グループ	8グループ(最大20エントリー)
主機能	OSDメニュー	ON/OFF
	言語設定	英語
	フォーカス設定	オート/マニュアル/セミオート
	カラー/白黒 切り替え	切り替え可能
	デイ/ナイト	オート/デイ/ナイト(IRカットフィルター)
	WDR	ON/OFF
	電子シャッター	1/4~1/10,000秒
	アイリス制御	オート/マニュアル(F1.6~F4.5)
	ゲイン調整	オート/マニュアル(-3dB~28dB)
	明暗調節	調整可能(0~31)
	ホワイトバランス	オート/マニュアル(赤、青、ゲイン調整可能)
	逆光補正/フリッカーレス	ON/OFF
	ネガティブ機能	ON/OFF
	フリーズ機能	ON/OFF
	反転機能	ON/OFF(180°反転)
	ミラー機能	ON/OFF
	最終動作記憶再開機能	プリセット、スイング、グループの最終動作記憶及び再開可能
	オートフリップ機能	ON/OFF(チルト方向にドームを180°回転)
	オートパーキング機能	ON/OFF
	プライバシーゾーン機能	ON/OFF(8箇所設定可能)
	アラーム I/O	4入力/2リレー出力
	イメージセットアップ	グローバル/ローカル(WB/AE)
電源・その他	電源	AC24V
	消費電力	2A　最大48W
	動作保証温度	-30℃~+50℃
	外形寸法	φ149(ドーム径)、φ249(ハウジング径)×355.4(高さ)mm
	色	ホワイト

外形寸法(単位:mm)

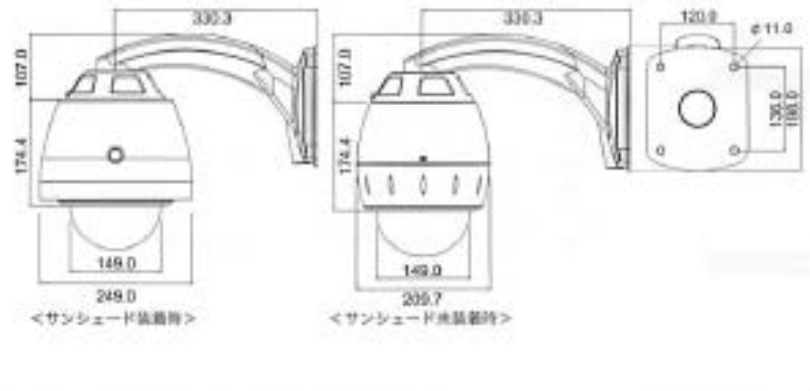

XPEED Mini Dome

屋外用

CNB 12倍屋外PTZドームカメラ

SNF-52Z12FHW(壁面取付けタイプ) 新 / SNF-52Z12FHP(天井取付けタイプ) 新

SNB-22Z12FW/SNB-22Z12FP：本体希望小売価格 320,000円(税抜)

SNF-52Z12FHW

サンシェード有

サンシェード無

SNF-52Z12FHP

サンシェード有

サンシェード無

特長

- 384倍ズーム(光学12倍、デジタル32倍)
- 高解像度：700TV本(白黒750TV本)
- 127プリセットポジション
- パン/チルト最高回転速度360°/秒
- 電子感度アップ(DSS)
- WDR、TDN(ICR)、3D-DNR
- オートフォーカス、オートパーキング機能
- 自動フリップ機能
- ヒーター付
- IP66

外形寸法(単位：mm)

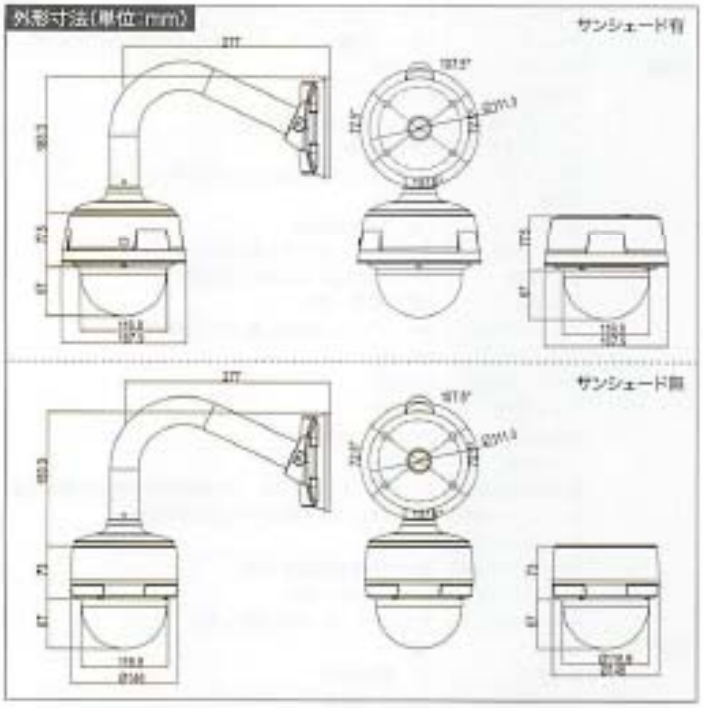

製品仕様

映像	信号形式	NTSC
	走査方式	2:1インタレース
	走査周波数(水平)	15.734kHz
	走査周波数(垂直)	59.94Hz
	同期方式	内部同期／ラインロック
	撮像素子	1/4" SONY Super HADII
	総画素数	52万画素　1028(H) x 508(V)
	有効画素数	48万画素　976(H)×494(V)
	水平解像度	カラー：700TV本 白黒：750TV本
	最低被写体照度	カラー：0.5ルクス、白黒：0.2ルクス カラー DSS：0.001ルクス、白黒 DSS：0.0004ルクス
	デイナイトタイプ	Auto / Day / Night(ICR)
	映像出力	1.0Vp-p(75Ω、コンポジット)
	S/N比	50dB以上(AGC OFF)
	コントロール	RS-485
	カメラID	255 ID
	プロトコル	Pelco-D、Pelco-P、BOSCH
レンズ	ズーム比	光学12倍、デジタル32倍(最大384倍)
	ズームコントロール範囲	1倍～144倍(12倍以上はデジタルズーム)
	焦点距離	f=3.8(ワイド)～45.6(テレ)mm
	アイリス動作範囲	F1.6(ワイド)～F2.7(テレ)
パン/チルト	パン/チルト　範囲	パン：360°エンドレス回転 チルト：-5°～185°(オートフリップ)、-5°～95°(ノーマル)
	パン/チルト　スピード	プリセット：360°/秒、マニュアル：1～360°/秒 スイング：1～180°/秒
	プリセット	127ポジション&ラベル
	スイング	8スイング
	パターン	4パターン(1200パターン/1パターンあたり約5秒)
	グループ	8グループ(最大20グループ)
主機能	OSDメニュー	メニュー / 地域別表示(8言語サポート)
	言語設定	8言語
	フォーカス設定	Auto / Manual / SemiAuto
	デイ/ナイト	Auto / Day / Night(ICR)
	AGC	OFF/ON
	電子シャッター	Auto / A-FLK / MANUAL(512倍～1/100000秒) / Off
	アイリス制御	Auto / Manual
	ホワイトバランス	ATW / AWB / Manual(赤・青ゲイン調整可能)
	逆光補正	BLC / WDR / HLC / Off
	3D-DNR	Low / Middle / High / Off
	感度アップ	2倍～512倍 / Off
	オートフリップ機能	ON / OFF
	オートパーキング機能	ON / OFF
	プライバシーゾーン機能	ON / OFF(8ヶ所設定可能)
	アラーム I/O	4入力 / 1出力
電源その他	電源	AC24V
	消費電力	AC 24V/1.5A(ヒーターON)
	外形寸法	ドーム部分：Ø116.6、ハウジング：Ø146x140(高さ)mm
	動作保証温度 / 湿度	0°C～50°C/ -30°C～50°C(ヒーター有り)
	質量	約1.3kg(サンシェード・取付金具を除く)

Accessory

CNB 赤外線ワイヤレスリモートコントローラー

SC100

本体希望小売価格 210,000円(税抜)

特長

- 最大255台のカメラ(PTZカメラ・ズームカメラ)を操作
- 各チャンネル毎に複数のプロトコルをサポート
- 簡単の簡単操作(プリセット、パターン、スイング、グループ)
- RS-485 コミュニケーション(1.2kmまでの遠隔操作)

製品仕様	SC100本体
インターフェース	RS-485
	2400、4800、9600、19200、38400bps
電源	DC12V(±10%)
消費電力	最大1.2W/100mA
寸法	69(幅)×110(高さ)×21(奥行き)mm
質量	97g
製品仕様	**リモートコントロール部分**
ボタン	30キー
有効距離	10m
電源	3VDC、AAA サイズバッテリー
外形寸法	45(幅)×165(高さ)×20(奥行き)mm
重量	73g

Indoor XPEED Series

CNB PTZドームカメラ

SBN-22Z27F 限 / S1965NX 限

SBN-22Z27F：27倍屋外PTZドームカメラ　本体希望小売価格 300,000円(税抜)
S1965NX：36倍PTZドームカメラ　本体希望小売価格 460,000円(税抜)

特長

- 127プリセットポジション&ラベル
- パン回転範囲　360°エンドレス
- チルト回転範囲　0°～90°
- パン/チルト最大回転スピード　360°/秒
- ワイドダイナミックレンジ機能(S1965NX)
- 電子感度アップ(DSS)
- デイ&ナイト機能
- オートフォーカス、オートパーキング機能
- オートフリップ機能
- プライバシーマスキング機能
- RS485、Pelco-D/Pプロトコル互換
- コントローラーSC3100(別売)で操作可能

オプション(取付金具)

埋め込み金具
SBT1000
【オプション取付け】

壁面取付金具
SWB1000
【オプション取付け】

天井取付金具
SPB1000
【オプション取付け】

装着イメージ

装着イメージ

装着イメージ

外形寸法(単位:mm)

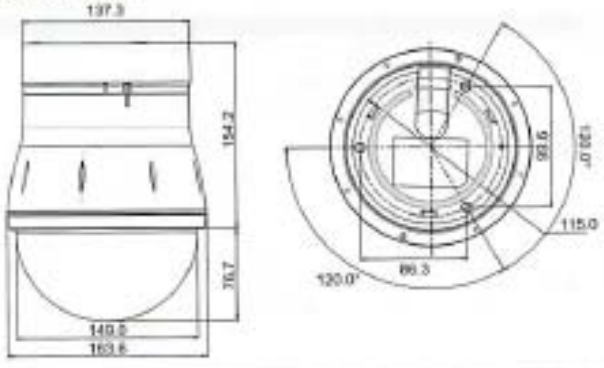

製品仕様		SBN-22Z27F	S1965NX
映像	信号形式	NTSC	
	走査方式	2:1インターレース	
	走査周波数(水平)	15.734kHz	
	走査周波数(垂直)	59.94Hz	
	同期方式	内部同期／ラインロック	
	撮像素子	1/4インチ IT CCD	1/4インチ SONY EXview HAD インターライン転送方式CCD
	総画素数	41万画素　811(H)×508(V)	
	有効画素数	38万画素　768(H)×494(V)	
	水平解像度	580TV本(BW 600TV本)、シャープネス最大	530TV本
	最低被写体照度	カラー：0.5ルクス カラー(DSS)：0.0005ルクス(30IRE) 白黒：0.1ルクス(30IRE)	カラー：1.0ルクス カラー(DSS)：0.07ルクス 白黒(DSS)：0.01ルクス (50IRE)
	デイナイトタイプ	電子感度アップ(DSS)、TDN(ICR)	電子感度アップ(DSS)、ICR(AGCタイプ)
	映像出力	1.0Vp-p(75Ω、コンポジット)	
	S／N比	50dB以上(AGC OFF)	
	コントロール	RS-485	
	カメラID	255 ID	
	プロトコル	Pelco-D、Pelco-P選択可能	
レンズ	ズーム比	最高270倍ズーム (光学27倍　デジタル10倍)	最高432倍ズーム (光学36倍　デジタル12倍)
	ズームコントロール範囲	1倍～270倍 (27倍以上はデジタルズーム)	1倍～432倍 (36倍以上はデジタルズーム)
	焦点距離	f3.6mm(ワイド)～f97.2mm(テレ)	f3.4mm(ワイド)～f122.4mm(テレ)
	レンズ画角	H52°×V40°～H2.2°×V1.6°	H57.8°×V43.4°、H1.7°×V1.3°
	アイリス動作範囲	F1.6(ワイド)～F3.9(テレ)	F1.6(ワイド)～F4.5(テレ)
パン／チルト	パン／チルト　範囲	パン：360°エンドレス回転　チルト：90°	
	パン／チルト　スピード	マニュアル：1°～360°／秒　プリセット：360°／秒 スイング：1°～180°／秒	
	パン／チルト　誤差	±0.25°	
	プリセット	127ポジション&ラベル	128ポジション&ラベル
	スイング	8スイング	
	パターン	4パターン (1200コマンド／約5分、パターン)	4パターン(約5分／パターン)
	グループ	8グループ(最大20エントリー)	
主機能	OSDメニュー	ON/OFF	
	言語設定	英語	
	フォーカス設定	オート/マニュアル/セミオート	
	カラー／白黒　切り替え	切り替え可能	供給モジュールによる
	デイ／ナイト	オート/デイ/ナイト(ICR)	
	電子感度アップ(DSS)	OFF/2FLD～128FLD	―
	WDR	―	ON/OFF
	電子シャッター	1/60～1/10,000秒	1/4～1/10,000秒
	アイリス制御	オート／マニュアル	オート／マニュアル(F1.6～F4.5)
	ゲイン調整	オート／マニュアル	オート／マニュアル(-3dB～28dB)
	映像調節	調整可能(0～96)	調整可能(0～31)
	ホワイトバランス	オート／マニュアル(赤、青、ゲイン調整可能)	
	逆光補正／フリッカーレス	ON/OFF	
	ネガティブ機能	ON/OFF	
	フリーズ機能	ON/OFF	
	反転機能	ON/OFF(180°反転)	
	ミラー機能	ON/OFF	
	最終動作記憶再開機能	プリセット、スイング、グループの最終動作記憶及び再開可能	
	オートフリップ機能	ON/OFF(チルト下方向に90°向くと自動的に180°反転します)	
	オートパーキング機能	ON/OFF	
	プライバシーゾーン機能	ON/OFF(8箇所設定可能)	
	アラーム I／O	4入力／2リレー出力	
	イメージセットアップ	グローバル／ローカル(WB／AE)	
電源その他	電源	AC24V	
	消費電力	2A　最大48W	1A　最大24W
	外形寸法	ドーム149(φ)ハウジング163.6(φ)×230.9(高さ)mm	
	動作保証温度	0℃～+40℃	
	質量	約2.5kg(本体)、壁面取付金具：約768g	
	材質	アルミニウム	
	色	シルバー	

Accessory

CNB パンチルトズームコントローラー

SC3100 本体希望小売価格 120,000円(税抜)

特長

- 3軸方向のジョイスティック操作が可能
- 最大255台のカメラ接続が可能
- 最高5台までコントローラーを接続可能(マスター1台＋サブコントローラー4台)
- Pelco-D/Pプロトコルサポート(制御距離1.2km)　- 電源アダプター付属

詳しくはP.25をご覧下さい

XPEED Mini Dome　屋内用

CNB 12倍屋内PTZドームカメラ

SMF-50Z12F 新

本体希望小売価格240,000円(税抜)

特長

- 384倍ズーム(光学12倍、デジタル32倍)
- 高解像度:700TV本(白黒750TV本)
- 127プリセットポジション
- パン/チルト最高回転速度360°/秒
- 電子感度アップ(DSS)
- WDR, TDN(ICR), 3D-DNR
- オートフォーカス、オートパーキング機能
- 自動フリップ機能

オプション

壁面取付金具:SMWB3000

天井取付金具:SMPB3000

装着イメージ

装着イメージ

外形寸法(単位:mm)

▼天井取付金具をつけた場合

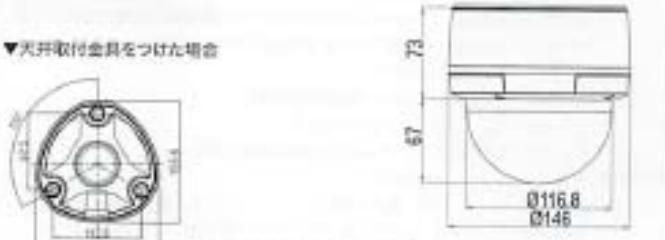

▼壁面取付金具をつけた場合

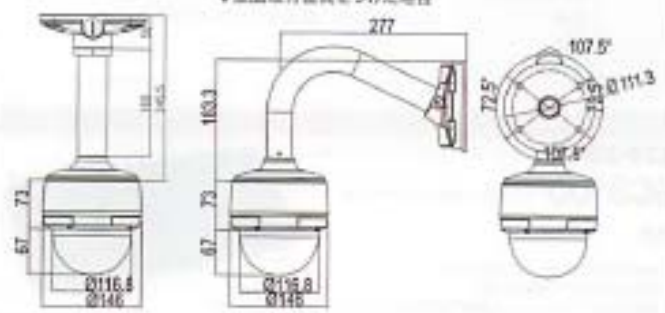

製品仕様

映像	信号形式	NTSC
	走査方式	2:1インタレース
	走査周波数(水平)	15.734kHz
	走査周波数(垂直)	59.94Hz
	同期方式	内部同期/ラインロック
	撮像素子	1/4" SONY Super HADII
	総画素数	52万画素　1028(H) x 508(V)
	有効画素数	48万画素　976(H)×494(V)
	水平解像度	カラー:700TV本 白黒:750TV本
	最低被写体照度	カラー:0.5ルクス、白黒:0.2ルクス カラー DSS:0.001ルクス、白黒 DSS: 0.0004ルクス
	デイナイトタイプ	Auto / Day / Night(ICR)
	映像出力	1.0Vp-p(75Ω、コンポジット)
	S/N比	50dB以上(AGC OFF)
	コントロール	RS-485
	カメラID	255 ID
	プロトコル	Pelco-D, Pelco-P, BOSCH
レンズ	ズーム比	光学12倍、デジタル32倍(最大384倍)
	ズームコントロール範囲	1倍～144倍(12倍以上はデジタルズーム)
	焦点距離	f=3.8(ワイド)～45.6(テレ)mm
	アイリス動作範囲	F1.6(ワイド)～F2.7(テレ)
パン/チルト	パン/チルト　範囲	パン:360°エンドレス回転 チルト:-5°～185°(オートフリップ)、-5°～95°(ノーマル)
	パン/チルト　スピード	プリセット:360°/秒、マニュアル:1～360°/秒 スイング:1～180°/秒
	プリセット	127ポジション&ラベル
	スイング	8スイング
	パターン	4パターン(1200パターン/1パターンあたり約5秒)
	グループ	8グループ(最大20グループ)
主機能	OSDメニュー	メニュー / 地域別表示(8言語サポート)
	言語設定	8言語
	フォーカス設定	Auto / Manual / SemiAuto
	デイ/ナイト	Auto / Day / Night(ICR)
	AGC	OFF/ON
	電子シャッター	Auto / A-FLK / MANUAL(512倍～1/100000秒) / Off
	アイリス制御	Auto / Manual
	ホワイトバランス	ATW / AWB / Manual(赤・青ゲイン調整可能)
	逆光補正	BLC / WDR / HLC / Off
	3D-DNR	Low / Middle / High / Off
	感度アップ	2倍～512倍 / Off
	オートフリップ機能	ON / OFF
	オートパーキング機能	ON / OFF
	プライバシーゾーン機能	ON / OFF(8ヶ所設定可能)
	アラーム I/O	4入力 / 1出力
電源その他	電源	DC 12V
	消費電力	DC 12V/1A
	外形寸法	ドーム部分：Ø116.8、ハウジング:Ø146×140(高さ)mm
	動作保証温度	0℃～50℃
	質量	約1.3kg(取付金具を除く)

CNB パンチルトズームコントローラー

SC3100

本体希望小売価格120,000円(税抜)

特長

- 液晶ディスプレイは4行20文字まで表示可能
- 3軸方向のジョイスティック操作が可能
- 最大255台のカメラ接続が可能
- 最高5台までコントローラーを接続可能
  (マスター1台+サブコントローラー4台)
- Pelco-D/Pプロトコルサポート(制御距離約1.2km)
- 電源アダプター付属

製品仕様

通信タイプ	パン/チルト	RS-485(リモートコントロール　最大1.2km)
	DVRインターフェース	RS-485, USB
	USB	USBマウス簡易サポート
	プロトコル	PTZ:Pelco D P, Samsung Elec, Panasonic, Bosch, Samsung Techwin DVR:CNB, TST
LCD表示		20×4文字LCD
PTZコントロール		ジョイスティック(3軸回転ズーム)
サブキーボード		最大4デバイス
RS-485		タイプ:非同期シリアル、1スタートビット、NOパリティ、1ストップビット 通信方式:半2重通信 データレート:2400～38400bps
RS-232		D-SUB 9P,ファームウェアアップデート
動作電源		DC12V/9V バッテリー/USB(PC)　最大150mA
動作温度/湿度		0～+50℃/60%
外形寸法		400(幅)×99.97(高さ)×200(奥行き)mm
重量		約1.24kg

詳しくはP.23をご覧下さい

アナログカメラ ワンケーブルソリューション

ソリューション概要

- 同軸ケーブル1本に映像信号と電源を伝送
- 5C-2Vで約1km、3C-2Vで約500mまで高画質伝送が可能
- SeeEyes社製 ワンケーブルユニットと互換があり、幅広いシステム構築が可能
- サージプロテクト機能内蔵

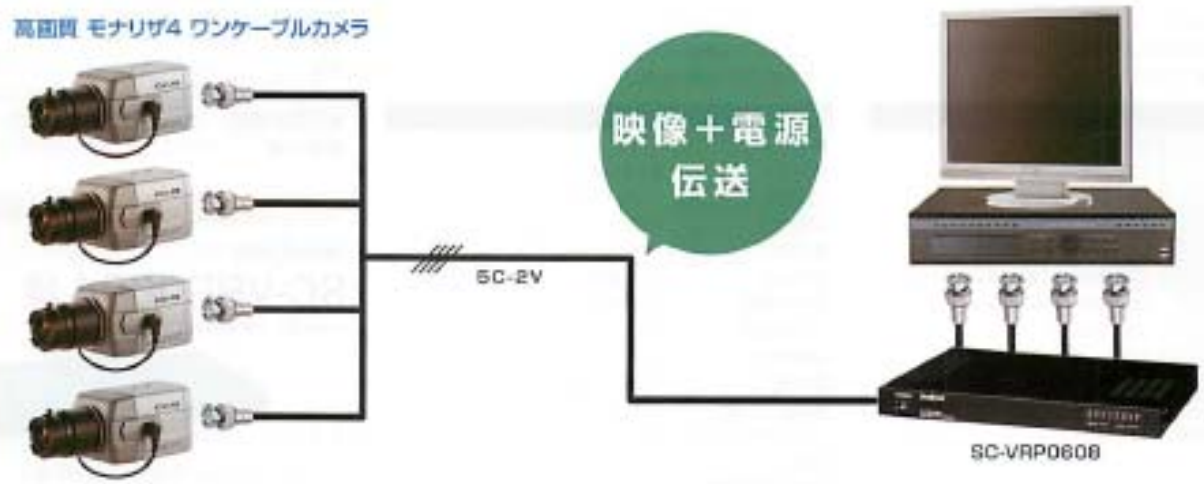

NEW チップ モナリザ4 ワンケーブルカメラの特徴

超低照度デイナイト機能 ※同環境下にて撮影(0.001ルクス)

高解像度アナログカメラ

ワンケーブルソリューション対応機種 ラインナップ

P35

VPボックスカメラ
BBP-50FVP

P36

VPドームカメラ(標準)
DBP-50VFVP

P36

VPドームカメラ(広角)
DBP-50VDWVP

P36

VPドームカメラ(耐衝撃型)
LCP-50VFVP

P35

VP全天候カメラ
WCP-50VFVP

P35

VPカメラ電源ユニット(1ch)
SC-VRP0601

P35

VPカメラ電源ユニット(4ch)
SC-VRP0604

P35

VPカメラ電源ユニット(8ch)
SC-VRP0608

Analog Camera

CNB VPボックスカメラ

BBP-50FVP

本体希望小売価格 92,000円(税抜) <レンズ別売>

VP D.WDR

特長

- 解像度700TV本
- 1/3インチ高感度CCD(960H)
- デイナイト選択、TDN(ICRフィルター内蔵)

※同型のダミーカメラもございます。DM100・DM200

製品仕様	
信号形式	NTSC
走査方式	2:1インターレース
走査周波数(水平)/(垂直)	15.734 KHz / 59.94 Hz
同期方式	内部同期
撮像素子	1/3インチ 高感度CCD(960H)
総画素数	52万画素 1028(H)×508(V)
有効画素数	48万画素 976(H)×494(V)
水平解像度	700TV本
映像出力	1.0V p-p(75Ω、コンポジット)
S/N 比	52dB(AGC Off)
レンズ	CSマウント
デイ&ナイトタイプ	ICR
DSS	Off/ ~512倍 FLD
最低被写体照度	0.05ルクス(カラー), 0.00001ルクス(DSS On) 0.005ルクス(B/W, ICR), 0.000005ルクス(B/W, DSS On)
D.WDR	OFF, LOW, MIDDLE, HIGH
DNR	3D-DNR(Low, Middle, High, Off)
OSD 言語	英語, 韓国語, 日本語, 中国語1, 中国語2, スペイン語, ドイツ語, フランス語, ポーランド語, イタリア語, ポルトガル語, チェコ語, ロシア語, トルコ語, ハンガリー語, ギリシャ語
ホワイトバランス	ATW / PUSH / マニュアル
AGC	0~20
BLC	OFF, LOW, MIDDLE, HIGH
HLC	OFF, LOW, MIDDLE, HIGH
プライバシーゾーン	OFF, ON(8ゾーン)
モーション検出	OFF, ON(4ゾーン)
ミラー機能	On/Off(水平)
DEFOG	OFF, LOW, MIDDLE, HIGH
シャッタースピード	1/60~1/120,000秒
コミュニケーション	Pelco Coaxitron(Pelco-C)
電 源	DC 12V(±10%)
消費電力	最大2.0W / 160mA
動作保証温度/湿度	−10℃~+50℃ / 30%~80%
保管保証温度/湿度	−20℃~+60℃ / 20%~90%
外形寸法	62(幅)×58(高さ)×93.6(奥行き)mm
重 量	約366g
規格認証	—

外形寸法(単位:mm)

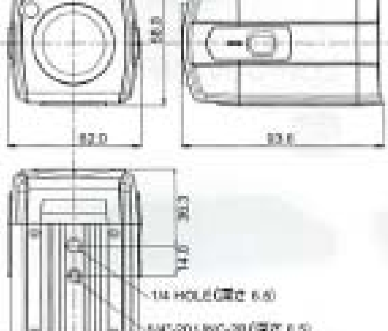

Analog Camera

CNB VP全天候カメラ

WCP-50VFVP

本体希望小売価格 120,000円(税抜)

VP D.WDR 赤外線

特長

- 解像度700TV本
- 1/3インチ高感度CCD(960H)
- 赤外線LED内蔵(18個)

※類似のダミーカメラもございます。WCM-20VFD

製品仕様	
信号形式	NTSC
走査方式	2:1インターレース
走査周波数(水平)/(垂直)	15.734 KHz / 59.94 Hz
同期方式	内部同期
撮像素子	1/3インチ 高感度CCD(960H)
総画素数	52万画素 1028(H)×508(V)
有効画素数	48万画素 976(H)×494(V)
水平解像度	700TV本
映像出力	1.0V p-p(75Ω、コンポジット)
S/N 比	52dB(AGC Off)
レンズ	DCアイリスバリフォーカルレンズ(f=2.8~12mm)
デイ&ナイトタイプ	電子感度アップ(DSS)
DSS	Off/ ~512倍 FLD
最低被写体照度	0.05ルクス(Color), 0.00001ルクス(DSS On), 0.000005ルクス(B/W, DSS On) 0.00ルクス(赤外線LED On)
D.WDR	OFF, LOW, MIDDLE, HIGH
DNR	3D-DNR(Low, Middle, High, Off)
OSD 言語	英語, 韓国語, 日本語, 中国語1, 中国語2, スペイン語, ドイツ語, フランス語, ポーランド語, イタリア語, ポルトガル語, チェコ語, ロシア語, トルコ語, ハンガリー語, ギリシャ語
ホワイトバランス	ATW / PUSH / マニュアル
AGC	0 ~ 20
BLC	OFF, LOW, MIDDLE, HIGH
HLC	OFF, LOW, MIDDLE, HIGH
プライバシーゾーン	OFF, ON(8ゾーン)
モーション検出	OFF, ON(4ゾーン)
ミラー機能	On/Off(水平)
DEFOG	OFF, LOW, MIDDLE, HIGH
赤外線LED&センサー	赤外線LED18個(850nm, 45°)
赤外線最大照射距離	最大20m
シャッタースピード	1/60 ~ 1/120,000秒
コミュニケーション	Pelco Coaxitron(Pelco-C)
電 源	DC 12V(±10%)
消費電力	最大3.36W / 280mA
動作保証温度/湿度	-10℃~ +50℃ / 30% ~ 80%
保管保証温度/湿度	-20℃~ +60℃ / 20% ~ 90%
外形寸法	78.0×150.0(高さ)mm
重 量	約800g
規格認証	IP66, RoHS

外形寸法(単位:mm)

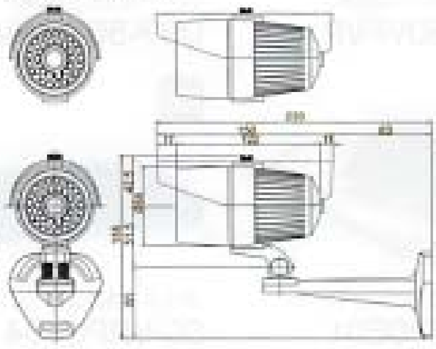

Accessory 映像 電源

SeeEyes VPカメラ電源ユニット

SC-VRP0601 1ch

本体希望小売価格 30,000円(税抜)

特長

- 同軸ケーブル1本に映像信号と電源を伝送
- 5C-2V等で約1km、3C-2Vで約500mまでノイズに強く高画質伝送
- サージプロテクト機能内蔵

製品仕様	SC-VRP0601(1ch受信機)
映像信号出力	1.0Vp-p(75Ω、コンポジット)
映像信号帯域幅	8MHz
伝送距離	自動調節
動作確認	赤色LED
映像出力	BNC
電源	ACアダプタ(DC48V/1.04A 最大50W)
外形寸法	89.7(幅)×60(奥行)×25(高さ)mm
動作温度/湿度	-10℃~ +50℃/0 ~ 80% RH
材質/質量	アルミニウム/120g(本体のみ)

Accessory 映像 電源

SeeEyes VPカメラ電源ユニット

SC-VRP0604 4ch

本体希望小売価格84,000円(税抜)

特長

- 同軸ケーブル1本に映像信号と電源を伝送
- 5C-2V等で約1km、3C-2Vで約500mまでノイズに強く高画質伝送
- サージプロテクト機能内蔵
- 距離の調整がオートになる。エコー確認機能で接続を間違えても電源を流さない安心設計

製品仕様	SC-VRP0604(4ch受信機)
映像信号出力	1.0Vp-p(75Ω、コンポジット)
映像信号帯域幅	8MHz
伝送距離	自動調節
動作確認	緑色:映像信号受信/赤色:ショート/黄色:映像信号未受信
映像出力	BNC
電源	AC90 ~ 250V、50/60Hz
外形寸法	430(幅)×350(奥行)×44(高さ)mm(突起含まず)
動作温度/湿度	-10℃~ +50℃/0 ~ 80% RH
材質/質量	スチール/3.28kg

Accessory 映像 電源

SeeEyes VPカメラ電源ユニット

SC-VRP0608 8ch

本体希望小売価格 128,000円(税抜)

特長

- 同軸ケーブル1本に映像信号と電源を伝送
- 5C-2V等で約1km、3C-2Vで約500mまでノイズに強く高画質伝送
- サージプロテクト機能内蔵
- 距離の調整がオートになる。エコー確認機能で接続を間違えても電源を流さない安心設計

製品仕様	SC-VRP0608(8ch受信機)
映像信号出力	1.0Vp-p(75Ω、コンポジット)
映像信号帯域幅	8MHz
伝送距離	自動調節
動作確認	緑色:映像信号受信/赤色:ショート/黄色:映像信号未受信
映像出力	BNC
電源	AC90 ~ 250V、50/60Hz
外形寸法	430(幅)×350(奥行)×44(高さ)mm(突起含まず)
動作温度/湿度	-10℃~ +50℃ / 0 ~ 80% RH
材質/質量	スチール/3.64kg

※SC-VRP0601/0604/0608の寸法図はP.43受信機をご覧ください。

Analog Camera

CNB VPドームカメラ(2.8～12mm)

DBP-50VFVP

本体希望小売価格 105,000円(税抜)

VP D.WDR

特長

- 解像度700TV本
- 1/3インチ高感度CCD(960H)
- デイナイト選択、TDN(ICRフィルター内蔵)

製品仕様	
信号形式	NTSC
走査方式	2:1インターレース
走査周波数(水平)/(垂直)	15.734 KHz / 59.94 Hz
同期方式	内部同期
撮像素子	1/3インチ　高感度CCD(960H)
総画素数	52万画素　1028(H)×508(V)
有効画素数	48万画素　976(H)×494(V)
水平解像度	700TV本
映像出力	1.0V p-p(75Ω, コンポジット)
S/N 比	52dB(AGC Off)
レンズ	DCアイリスバリフォーカルレンズ(f=2.8～12mm)
デイ&ナイトタイプ	電子感度アップ(DSS), ICR(AGC Type)
DSS	Off/ ～512倍 FLD
最低被写体照度	0.05ルクス(Color), 0.00001ルクス(DSS On) 0.05ルクス白/W, ICR), 0.000005ルクス白/W, DSS On)
D.WDR	OFF, LOW, MIDDLE, HIGH
DNR	3D-DNR(Low, Middle, High, Off)
OSD 言語	英語, 韓国語, 日本語, 中国語1, 中国語2, スペイン語, ドイツ語, フランス語, ポーランド語, イタリア語, ポルトガル語, チェコ語, ロシア語, トルコ語, ハンガリー語, ギリシャ語
ホワイトバランス	ATW / PUSH / マニュアル
AGC	0～20
BLC	OFF, LOW, MIDDLE, HIGH
HLC	OFF, LOW, MIDDLE, HIGH
プライバシーゾーン	OFF, ON(8ゾーン)
モーション検出	OFF, ON(4ゾーン)
ミラー機能	On/Off(水平)
DEFOG	OFF, LOW, MIDDLE, HIGH
シャッタースピード	1/60～1/120,000秒
コミュニケーション	Pelco Coaxitron(Pelco-C)
電　源	DC 12V(±10%)
消費電力	最大1.4W / 120mA
動作保証温度/湿度	-10℃～+50℃ / 30%～80%
保管保証温度/湿度	-20℃～+60℃ / 20%～90%
外形寸法	φ122.8×101.5(高さ)mm
重　量	約366g
規格認証	—

外形寸法(単位:mm)

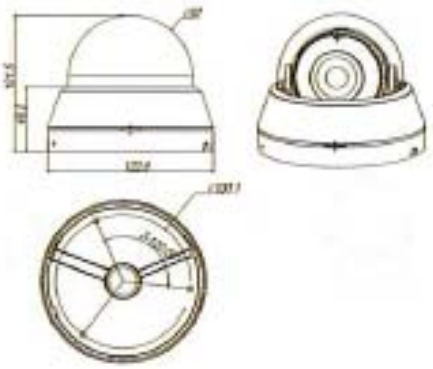

Analog Camera

CNB VPドームカメラ(2.5～6mm)

DBP-50VDWVP 限

本体希望小売価格 105,000円(税抜)

VP 広角 D.WDR

特長

- 解像度700TV本
- 1/3インチ高感度CCD(960H)
- デイナイト選択、TDN(ICRフィルター内蔵)
- 広角レンズタイプ

製品仕様	
信号形式	NTSC
走査方式	2:1インターレース
走査周波数(水平)/(垂直)	15.734 KHz / 59.94 Hz
同期方式	内部同期
撮像素子	1/3インチ　高感度CCD(960H)
総画素数	52万画素　1028(H)×508(V)
有効画素数	48万画素　976(H)×494(V)
水平解像度	700TV本
映像出力	1.0V p-p(75Ω, コンポジット)
S/N 比	52dB(AGC Off)
レンズ	DCアイリスバリフォーカルレンズ(f=2.5～6.0mm)
デイ&ナイトタイプ	電子感度アップ(DSS), ICR(AGC Type)
DSS	Off/ ～512倍 FLD
最低被写体照度	0.05ルクス(Color), 0.00001ルクス(DSS On) 0.05ルクス白/W, ICR), 0.000005ルクス白/W, DSS On)
D.WDR	OFF, LOW, MIDDLE, HIGH
DNR	3D-DNR(Low, Middle, High, Off)
OSD 言語	英語, 韓国語, 日本語, 中国語1, 中国語2, スペイン語, ドイツ語, フランス語, ポーランド語, イタリア語, ポルトガル語, チェコ語, ロシア語, トルコ語, ハンガリー語, ギリシャ語
ホワイトバランス	ATW / PUSH / マニュアル
AGC	0～20
BLC	OFF, LOW, MIDDLE, HIGH
HLC	OFF, LOW, MIDDLE, HIGH
プライバシーゾーン	OFF, ON(8ゾーン)
モーション検出	OFF, ON(4ゾーン)
ミラー機能	On/Off(水平)
DEFOG	OFF, LOW, MIDDLE, HIGH
シャッタースピード	1/60～1/120,000秒
コミュニケーション	Pelco Coaxitron(Pelco-C)
電　源	DC 12V(±10%)
消費電力	最大1.4W / 120mA
動作保証温度/湿度	-10℃～+50℃ / 30%～80%
保管保証温度/湿度	-20℃～+60℃ / 20%～90%
外形寸法	φ122.8×101.5(高さ)mm
重　量	約366g
規格認証	—

外形寸法(単位:mm)

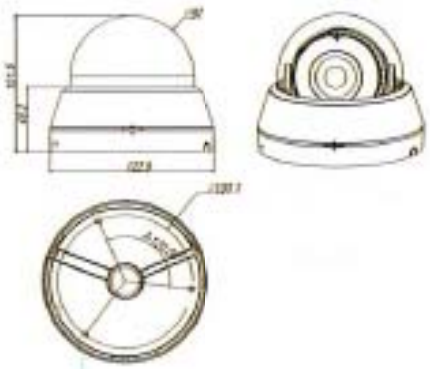

Analog Camera

CNB VP耐衝撃赤外線ドームカメラ

LCP-50VFVP

本体希望小売価格 150,000円(税抜)

VP 耐衝撃 D.WDR 赤外線

特長

- 高解像度：700TV本
- 1/3インチ高感度CCD(960H)
- 赤外線LED内蔵(18個)-耐衝撃型

製品仕様	
信号形式	NTSC
走査方式	2:1インターレース
走査周波数(水平)/(垂直)	15.734 KHz / 59.94 Hz
同期方式	内部同期
撮像素子	1/3インチ　高感度CCD(960H)
総画素数	52万画素　1028(H)×508(V)
有効画素数	48万画素　976(H)×494(V)
水平解像度	700TV本
映像出力	1.0V p-p(75Ω, コンポジット)
S/N 比	52dB(AGC Off)
レンズ	DCアイリスバリフォーカルレンズ(f=2.8～12mm)
デイ&ナイトタイプ	電子感度アップ(DSS), ICR(AGC Type)
DSS	Off/ ～512倍 FLD
最低被写体照度	0.05ルクス(Color), 0.00001ルクス(DSS On) 0.005ルクス白/W, ICR), 0.0000005ルクス白/W, DSS On) 0.00ルクス(赤外線LED On)
D.WDR	OFF, LOW, MIDDLE, HIGH
DNR	3D-DNR(Low, Middle, High, Off)
OSD 言語	英語, 韓国語, 日本語, 中国語1, 中国語2, スペイン語, ドイツ語, フランス語, ポーランド語, イタリア語, ポルトガル語, チェコ語, ロシア語, トルコ語, ハンガリー語, ギリシャ語
ホワイトバランス	ATW / PUSH / マニュアル
AGC	0～20
BLC	OFF, LOW, MIDDLE, HIGH
HLC	OFF, LOW, MIDDLE, HIGH
プライバシーゾーン	OFF, ON(8ゾーン)
モーション検出	OFF, ON(4ゾーン)
ミラー機能	On/Off(水平)
DEFOG	OFF, LOW, MIDDLE, HIGH
赤外線LED&センサー	赤外線LED18個(850nm, 40°), センサー1個
赤外線最大照射距離	最大15m
シャッタースピード	1/60～1/120,000秒
コミュニケーション	Pelco Coaxitron(Pelco-C)
電　源	DC 12V(±10%)
消費電力	最大3.36W / 280mA
動作保証温度/湿度	-10℃～+50℃ / 30%～80%
保管保証温度/湿度	-20℃～+60℃ / 20%～90%
外形寸法	φ140(ベース径), φ100(ドーム径)×103(高さ)mm
重　量	約844g
規格認証	IP66

外形寸法(単位:mm)

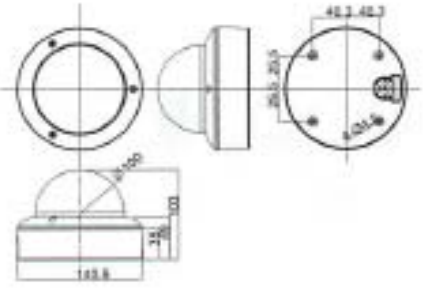

Analog Camera

CNB 全天候赤外線カメラ

BM5562NIR 限

本体希望小売価格 220,000円(税抜) <光学30倍レンズ>

全天候型 高倍率ズーム 赤外線 WDR

特長

- 解像度480TV本
- 300倍ズーム(光学30倍、デジタル10倍)
- 取付金具内ケーブル通線可能

製品仕様

信号形式	NTSC
走査方式	2:1インターレース
走査周波数	(水平)/(垂直) 15.734kHz/59.94Hz
撮像素子	1/4インチ SONY Super HAD CCD
総画素数	41万画素 811(H)×508(V)
有効画素数	38万画素 768(H)×494(V)
水平解像度	480TV本
映像出力	1.0Vp-p(75Ω、コンポジット)
S/N 比	48dB以上(AGC OFF)
レンズ	光学30倍レンズ(F1.6(ワイド)、F3.2(テレ) f=3.3~99mm)Video AF
デジタルズーム比	10倍
WDR	—
デイ&ナイトタイプ	電子感度アップ(DSS)、ICRセンサー
DSS	OFF~128 FLD(10 段階)
ナイトバースト	—
赤外線 LED&センサー	赤外線 LED 20個(850nm,15°)、センサー1個
赤外線 LED 照射距離	約80m
最低被写体照度	カラー:1ルクス、白黒:0.5ルクス 夜間:0ルクス(赤外線LED ON)
3D-DNR	—
OSD 言語	—
デジタルノイズリダクション	—
ホワイトバランス	Auto/Special/Indoor/Outdoor/Push Auto
AGC	オート/マニュアル
BLC	オート/マニュアル
フリッカーレス	ON/OFF
エクリプス	—
プライバシーゾーン	—
モーション検出	—
ミラー機能	—
D-Effect	—
コミュニケーション	RS-485(Pelco-D 2400bps)、後面ボタン
シャッタースピード	1/60 ~ 1/10,000秒
電　源	DC12V(±10%)
消費電力	2.5A　最大30W
動作保証温度	-10℃~+50℃(ファン動作温度45℃オートON/OFF)
外形寸法	332.8(幅)×230.9(高さ)×361.9(奥行き)mm
重　量	約4kg
規格認証	IP65、RoHS

外形寸法(単位:mm)

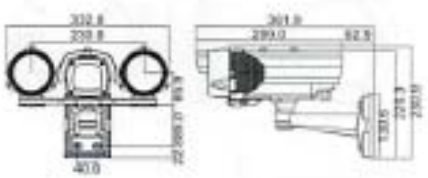

Analog Camera

CNB 全天候赤外線カメラ

XHB-20CS

本体希望小売価格 200,000円(税抜) <バリフォーカルレンズ>

全天候型 WDR 赤外線

特長

- 解像度580TV本
- 赤外線照射距離　最大100m
- 取付金具内ケーブル通線可能

製品仕様

信号形式	NTSC
走査方式	2:1インターレース
走査周波数	(水平)/(垂直)15.734kHz/59.94Hz
撮像素子	1/3インチ 高感度CCD
総画素数	41万画素 811(H)×508(V)
有効画素数	38万画素 768(H)×494(V)
水平解像度	580TV本(白黒 650TV 本)
映像出力	1.0Vp-p(75Ω、コンポジット)
S/N 比	52dB以上(AGC OFF)
レンズ	DC アイリスバリフォーカルレンズ(f=7.5~50mm)
デジタルズーム比	6.13倍
WDR	最大 60dB(Low/Middle/High)
デイ&ナイトタイプ	電子感度アップ(DSS)、ICR(AGC タイプ)
DSS	OFF/2倍~ 128倍 フィールド
ナイトバースト	ON/OFF
赤外線 LED&センサー	SR(Solid Reflective)LED 12個 / 赤外線LED 200個、センサー 1個
赤外線 LED 照射距離	最大100m
最低被写体照度	カラー:0.05 ルクス、白黒:0.0002 ルクス(DSS ON) 夜間:0ルクス(赤外線LED ON)、F1.2,30IRE
3D-DNR	Level(0 ~ 63)
OSD 言語	英語/韓国語/ロシア語/中国語/スペイン語/フランス語
デジタルノイズリダクション	(3D-DNR)
ホワイトバランス	ATW/ANTI-RDL/PUSH/Manual
AGC	Off/Low/Middle/High
BLC	Off/Low/Middle/High
フリッカーレス	—
エクリプス	ON/OFF(16ゾーン)
プライバシーゾーン	ON/OFF(8ヶ所設定可能)
モーション検出	ON/OFF(4ヶ所設定可能)
ミラー機能	—
D-Effect	V-Flip / Mirror / Rotate
コミュニケーション	RS-485(4800, 9600, 19200, 38400, 57600)
シャッタースピード	1/60 ~ 1/90,000 秒
電　源	DC12V(±10%)
消費電力	2.8A　最大33.6W
動作保証温度	-30℃~ +60℃(ファン/ヒーター有)
外形寸法	293.0(幅)×222.3(高さ)×372.4(奥行き)mm
重　量	約 5kg
規格認証	IP66、RoHS

外形寸法(単位:mm)

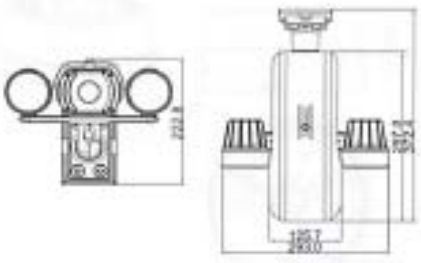

Analog Camera

CNB 全天候赤外線カメラ

WFP-54VF 発売予定

本体希望小売価格 170,000円(税抜) <バリフォーカルレンズ>

全天候型 D.WDR 赤外線

特長

- 解像度:700 TV本
- バリフォーカルレンズ内蔵(f=2.8 ~ 12mm)
- 赤外線LED 66個内蔵

製品仕様

信号形式	NTSC
走査方式	2:1インターレース
走査周波数	(水平)/(垂直)15.734 KHz/59.94Hz
撮像素子	1/3インチ高感度CCD (960H)
総画素数	52万画素 1028(H)×508(V)
有効画素数	48万画素 976(H)×494(V)
水平解像度	700TV本
映像出力	1.0Vp-p(75Ω、コンポジット)
音声出力	—
S/N 比	52dB以上(AGC Off)
レンズ	DCアイリスバリフォーカルレンズ(f=2.8 ~ 12mm)
デジタルズーム比	—
D.WDR	OFF / LOW / MIDDLE / HIGH
デイ&ナイトタイプ	電子感度アップ(DSS)
DSS	OFF/ ~ 512倍フィールド
ナイトバースト	—
赤外線 LED&センサー	赤外線LED 66個
赤外線 LED 照射距離	最大60m
最低被写体照度	カラー:0.05ルクス、DSS ON:0.00001ルクス 白黒:ICR OFF:0.05ルクス、白黒:DSS ON:0.000005ルクス 赤外線 ON:0.00ルクス
3D-DNR	OFF / LOW / MIDDLE / HIGH
OSD 言語	15言語(日本語含む)
デジタルノイズリダクション	(3D-DNR)
ホワイトバランス	ATW / PUSH / MANUAL
AGC	0 ~ 20
HLC、BLC	OFF / LOW / MIDDLE / HIGH
フリッカーレス	対応
エクリプス	—
プライバシーゾーン	ON/OFF(8ヶ所設定可能)
モーション検出	ON/OFF(4ヶ所設定可能)
ミラー機能	On/Off(水平)
DEFOG	OFF / LOW / MIDDLE / HIGH
コミュニケーション	Pelco Coaxitron (Pelco-C)
シャッタースピード	1/60 ~ 1/120,000秒
電　源	AC24V / DC12V(±10%)
消費電力	最大12W / 1A
動作保証温度 / 湿度	-10℃~ +50℃ / 30% ~ 80% RH
外形寸法	104(幅)×130(高さ)×165(奥行き)mm
重　量	約1200g
規格認証	IP66

外形寸法(単位:mm)

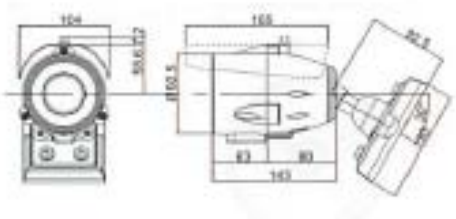

Analog Camera

CNB 全天候赤外線カメラ
XCP-50VF

本体希望小売価格 110,000円(税抜)　<バリフォーカルレンズ>

全天候型　D.WDR　赤外線

特長

- 解像度：700 TV本
- DCアイリスバリフォーカルレンズ内蔵(f=2.8～12mm)
- 赤外線LED 42個内蔵

製品仕様

項目	仕様
信号形式	NTSC
走査方式	2:1 インターレース
走査周波数	(水平)/(垂直)15.734 KHz/59.94Hz
撮像素子	1/3" 960H CCD
総画素数	52万画素 1028(H)×508(V)
有効画素数	48万画素976(H)×494(V)
水平解像度	700TV本
映像出力	1.0V p-p(75Ω不平衡, コンポジット)
音声出力	—
S/N比	52dB以上(AGC Off)
レンズ	DCアイリスバリフォーカルレンズ(f=2.8～12mm)
デジタルズーム比	—
D.WDR	OFF / LOW / MIDDLE / HIGH
デイ&ナイトタイプ	電子感度アップ(DSS)
DSS	OFF/～512倍フィールド
ナイトバースト	—
赤外線LED&センサー	赤外線LED 42個(850nm, 45°), センサー1個
赤外線LED照射距離	最大35m
最低被写体照度	カラー:0.05ルクス, DSS ON:0.00001ルクス 白黒-ICR 0.005ルクス, 白黒-DSS ON 0.000005ルクス 赤外線ON 0.00ルクス
3D-DNR	OFF / LOW / MIDDLE / HIGH
OSD言語	15言語(日本語含む)
デジタルノイズリダクション	(3D-DNR)
ホワイトバランス	ATW / PUSH / MANUAL
AGC	0～20
BLC	OFF / LOW / MIDDLE / HIGH
フリッカーレス	対応
エクリプス	—
プライバシーゾーン	ON/OFF(4ヶ所設定可能)
モーション検出	ON/OFF(4ヶ所設定可能)
ミラー機能	ON / OFF
DEFOG	OFF / LOW / MIDDLE / HIGH
コミュニケーション	Pelco Coaxitron(Pelco-C)
シャッタースピード	1/60～1/120,000秒
電源	DC12V(±10%)
消費電力	最大6W / 0.5A
動作保証温度 / 湿度	-10℃～+50℃ / 30%～80% RH
外形寸法	73.5(幅)×80.35(高さ)×250.5(奥行き)mm
重量	約900g
規格認証	IP66、RoHS

外形寸法(単位:mm)

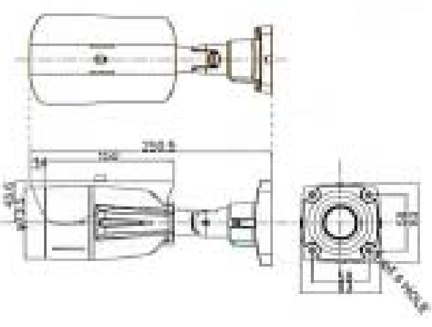

Analog Camera

CNB 全天候小型デイナイトカメラ
WCD-50VF

本体希望小売価格 98,000円(税抜)　<バリフォーカルレンズ>

全天候型　D.WDR　赤外線

特長

- 解像度：700TV本
- 赤外線LED 18個内蔵
- インテリジェントIR 技術

※類似のダミーカメラもございます。 WCM-20VFD

製品仕様

項目	仕様
信号形式	NTSC
走査方式	2:1 インターレース
走査周波数	(水平)/(垂直)15.734 KHz/59.94Hz
撮像素子	1/3インチ高感度 960H CCD
総画素数	52万画素 1028(H)×508(V)
有効画素数	48万画素 976(H)×494(V)
水平解像度	700TV本
映像出力	1.0Vp-p(75Ω, コンポジット)
音声出力	—
S/N比	50dB以上(AGC OFF)
レンズ	DCアイリス バリフォーカルレンズ(f=2.8～10.0mm)
デジタルズーム比	—
D.WDR	36dB
デイ&ナイトタイプ	ICRセンサー(Cds Type)
DSS	—
ナイトバースト	
赤外線LED&センサー	インテリジェントIR(赤外線)技術 赤外線LED 18個(850nm, 30°)
赤外線LED照射距離	最大20m
最低被写体照度	カラー:0.05ルクス, 白黒:0.01ルクス 夜間:0ルクス(赤外線LED ON), F1.2,30IRE
3D-DNR	—
OSD言語	7言語(日本語含む)
デジタルノイズリダクション	OFF,Y/C,Y,C
ホワイトバランス	ATW/PUSH/USER1/USER2/ANTI CR/ MANUAL/PUSH LOCK
AGC	AUTO(OFF, 37dB), MANUAL(6.00dB～44.80dB)
BLC	ON/OFF
フリッカーレス	対応
エクリプス	ON/OFF
プライバシーゾーン	ON/OFF(4ヶ所)
モーション検出	ON/OFF(4ヶ所)
ミラー機能	ON/OFF
シャッタースピード	1/60～1/10,000秒
電源	DC12V(±10%)
消費電力	250mA　最大3W
動作保証温度 / 湿度	-10℃～+50℃/30%～80%RH
外形寸法	φ76.1×73.3(高さ)×150.0(奥行き)mm
重量	約800 g
規格認証	IP66, RoHS

外形寸法(単位:mm)

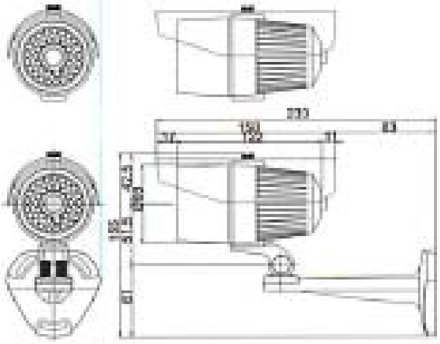

Analog Camera

CNB デイナイトリアビューカメラ
RBK-50S

本体希望小売価格 50,000円(税抜)　<固定レンズ>

全天候型　赤外線

特長

- 解像度：700TV本
- 赤外線LED　7個
- 最低被写体照度：0.00ルクス(赤外線LED On)

製品仕様

項目	仕様
信号形式	NTSC
走査方式	2:1 インターレース
走査周波数	(水平)/(垂直)15.734 KHz/59.94Hz
撮像素子	1/3インチ HPIセンサー
総画素数	52万画素
有効画素数	48万画素
水平解像度	700TV本
映像出力	1.0 Vp-p(75Ω, コンポジット)
音声出力	—
S/N比	50dB以上(AGC OFF)
レンズ	固定レンズ(f =3.6mm)
デジタルズーム比	—
WDR	—
デイ&ナイトタイプ	—
DSS	—
ナイトバースト	—
赤外線LED&センサー	赤外線LED 7個(850nm, 45°)
赤外線LED照射距離	最大10m
最低被写体照度	0.00ルクス(赤外線LED ON)
3D-DNR	—
OSD言語	—
デジタルノイズリダクション	—
ホワイトバランス	オート
AGC	オート
BLC	—
フリッカーレス	—
エクリプス	—
プライバシーゾーン	—
モーション検出	—
ミラー機能	—
シャッタースピード	—
電源	DC12V(±0.5%)
消費電力	120mA　最大1.44W
動作保証温度 / 湿度	—
外形寸法	94.4(幅)×76.0(高さ)×62.1(奥行き)mm
重量	—
規格認証	RoHS

外形寸法(単位:mm)

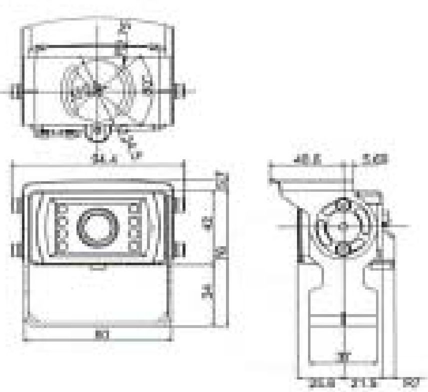

Analog Camera

CNB WDRドームカメラ

DBP-50VF 新

本体希望小売価格 120,000円(税抜) <バリフォーカルレンズ>

WDR

特長

- 解像度700TV本
- 1/3インチ高感度CCD(960H)
- デイナイト選択、TDN(ICRフィルター内蔵)

製品仕様

信号形式	NTSC
走査方式	2:1インターレース
走査周波数(水平)/(垂直)	15.734 KHz / 59.94 Hz
同期方式	内部同期
撮像素子	1/3インチ 高感度CCD(960H)
総画素数	52万画素 1028(H)×508(V)
有効画素数	48万画素 976(H)×494(V)
水平解像度	700TV本
映像出力	1.0V p-p(75Ω,コンポジット)
S/N 比	52dB(AGC Off)
レンズ	DCアイリスバリフォーカルレンズ(f=2.8~12mm)
デイ&ナイトタイプ	電子感度アップ(DSS), ICR(AGC Type)
DSS	Off/ ~512倍 FLD
最低被写体照度	カラー:0.05ルクス DSS On:0.00001ルクス 白黒:ICR:0.005ルクス 白黒:DSS On:0.000005ルクス
D.WDR	OFF, LOW, MIDDLE, HIGH
DNR	3D-DNR(Low, Middle, High, Off)
OSD 言語	15言語(日本語・英語含む)
ホワイトバランス	ATW / PUSH / マニュアル
AGC	0~20
BLC	OFF, LOW, MIDDLE, HIGH
HLC	OFF, LOW, MIDDLE, HIGH
プライバシーゾーン	OFF, ON(8ゾーン)
モーション検出	OFF, ON(4ゾーン)
ミラー機能	ON / OFF(水平)
DEFOG	OFF, LOW, MIDDLE, HIGH
シャッタースピード	1/60~1/120,000秒
コミュニケーション	Pelco Coaxitron(Pelco-C)
電 源	DC 12V(±10%)
消費電力	最大1.4W / 120mA
動作保証温度/湿度	-10℃~+50℃ / 30%~80%
保管保証温度/湿度	-20℃~+60℃ / 20%~90%
外形寸法	φ122.8×101.5(高さ)mm
重 量	約366g
規格認証	—

外形寸法(単位:mm)

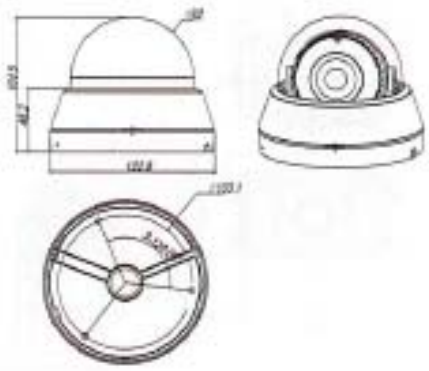

Analog Camera

CNB 耐衝撃WDRドームカメラ

VBP-50VF 新

本体希望小売価格 140,000円(税抜) <バリフォーカルレンズ>

WDR 耐衝撃

特長

- 解像度:700TV本
- 3軸調整機構
- 耐衝撃型ハウジング,IP66

製品仕様

信号形式	NTSC
走査方式	2:1インターレース
走査周波数	(水平)/(垂直)15.734 KHz/59.94Hz
撮像素子	1/3" 高感度CCD(960H)
同期方式	内部同期
総画素数	52万画素 1028(H)×508(V)
有効画素数	48万画素 976(H)×494(V)
水平解像度	700 TV本
音声出力	1.0V p-p(75Ω, コンポジット)
S/N 比	52dB以上(シャープネス, AGC OFF)
レンズ	DCアイリスバリフォーカルレンズ (f=2.8~12mm)
デイ&ナイトタイプ	電子感度アップ(DSS), ICR(AGC Type)
DSS	OFF~512倍フィールド
最低被写体照度	カラー:0.05ルクス DSS On:0.00001ルクス 白黒:ICR:0.005ルクス 白黒:DSS On:0.000005ルクス
WDR	OFF / LOW / MIDDLE / HIGH
3D-DNR	3D-DNR(Low, Middle, High, OFF)
OSD 言語	14言語(日本語・英語含む
ホワイトバランス	ATW, Push, Manual
AGC	0~20
BLC	OFF / LOW / MIDDLE / HIGH
HLC	OFF / LOW / MIDDLE / HIGH
プライバシーゾーン	ON / OFF (8ヶ所設定可能)
モーション検出	ON / OFF (4ヶ所設定可能)
ミラー機能	ON / OFF(水平)
DEFOG	OFF / LOW / MIDDLE / HIGH
シャッタースピード	1/60~1/120,000秒
コミュニケーション	Pelco Coaxitron (Pelco-C)
電 源	DC12V
消費電力	最大1.4W / 120mA
外形寸法	100(ドーム径), 140(幅)×103(高さ) mm
重 量	約844g
規格認証	IP66, RoHS

外形寸法(単位:mm)

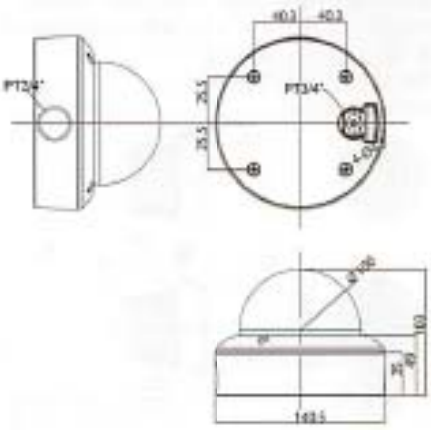

Analog Camera

CNB 耐衝撃赤外線ドームカメラ

LCD-50VF

本体希望小売価格 150,000円(税抜) <バリフォーカルレンズ>

D.WDR 赤外線 耐衝撃

特長

- 解像度: 700TV本
- 3軸方向調整機構

製品仕様

信号形式	NTSC
走査方式	2:1インターレース
走査周波数	(水平)/(垂直)15.734 KHz/59.94Hz
撮像素子	1/3" IT 960H CCD
総画素数	52万画素 1028(H)×508(V)
有効画素数	48万画素 976(H)×494(V)
水平解像度	700TV本
映像出力	1.0V p-p(75Ω)不平衡, コンポジット)
音声出力	—
S/N 比	50dB 以上(AGC OFF)
レンズ	DCアイリス バリフォーカルレンズ(f=2.8~10.0mm)
デジタルズーム比	—
D.WDR	36dB
デイ&ナイトタイプ	自動 / カラー / B/W / 外部1 / 外部2
デジタルスローシャッター	—
ナイトバースト	—
赤外線 LED&センサー	赤外線LED18個 (850nm, 30°), センサー1個
赤外線 LED 照射距離	最大20m
最低被写体照度	カラー:0.05ルクス, 白黒:0.01ルクス, 赤外線LED On:0.00ルクス
DNR	2D-DNR
OSD 言語	英語, 日本語, ドイツ語, フランス語, ロシア語, ポルトガル語, スペイン語, 中国語(簡体字)
デジタルノイズリダクション	Y/C / OFF / Y / C
ホワイトバランス	ATW / PUSH / ユーザ1 / ユーザ2 / ANTI CR /マニュアル / PUSH LOCK
AGC	AUTO(OFF, 37dB), MANUAL(6.00dB ~ 44.80dB)
BLC	OFF / BLC / HLC
フリッカーレス	対応
エクリプス	—
プライバシーゾーン	ON / OFF(4ヶ所設定可能)
モーション検出	ON / OFF(4ヶ所設定可能)
ミラー機能	ON / OFF
D-Effect	—
コミュニケーション	—
シャッタースピード	1/60 ~ 1/10,000秒
電 源	DC12V ±10%
消費電力	250mA 最大3W
動作保証温度/湿度	-10℃~+50℃ / 30% ~ 80%
外形寸法	φ100(ドーム径), 144.9(ベース径)×109.1(高さ)mm
重 量	約844g
規格認証	IP67

外形寸法(単位:mm)

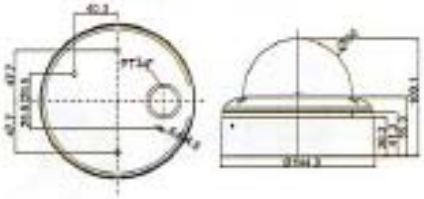

Analog Camera

CNB ドームカメラ(2.8~10.5mm)

DBD-50VF

本体希望小売価格105,000円(税抜) <バリフォーカルレンズ>

D.WDR

特長

- 解像度:700TV本
- 高感度デイナイト機能
- 3軸方向調整機構

製品仕様	
信号形式	NTSC
走査方式	2:1 インターレース
走査周波数	水平
撮像素子	1/3インチ IT 960H CCD
総画素数	52万画素 1028(H)×508(V)
有効画素数	48万画素 976(H)×494(V)
水平解像度	700TV本
映像出力	1.0V p-p(75Ω不平衡、コンポジット)
音声出力	—
S/N 比	50dB以上(AGC OFF)
レンズ	DC アイリス/バリフォーカルレンズ内蔵(f=2.8~10.5mm)
レンズ画角	H101.8°×V73.7°~H27.4°×V20.6°
デジタルズーム比	—
D.WDR	36dB
デイ&ナイトタイプ	自動、カラー、B/W、外部1、外部2
デジタルスローシャッター	—
ナイトバースト	—
赤外線 LED&センサー	—
赤外線 LED 照射距離	—
最低被写体照度 (F1.2, 30IRE)	カラー:0.05ルクス 白黒(ICR):0.01ルクス
3D-DNR	—
OSD 言語	7言語(日本語・英語含む)
デジタルノイズリダクション	OFF / 2D-DNR
ホワイトバランス	ATW / PUSH / ユーザ1 / ユーザ2 / ANTI CR /手動 / PUSH LOCK
AGC	AUTO(OFF, 37dB), MANUAL(5.00dB ~ 44.80dB)
BLC	OFF /BLC /HLC
フリッカーレス	ON / OFF
エクリプス	ON / OFF
プライバシーゾーン	ON / OFF(4ヶ所プログラム可能)
モーション検出	ON / OFF(4ヶ所プログラム可能)
ミラー機能	ON / OFF(水平)
シャープネス	0 ~ 255
D-Effect	—
コミュニケーション	—
シャッタースピード	1/60~1/100,000秒
マイク	—
電 源	DC12V(±10%)
消費電力	170mA 2W
動作保証温度/湿度	-10°C ~+50°C / 30% ~ 80% RH
外形寸法	φ100(ドーム径)×130.6(幅)×102(高さ)mm
重 量	約 335g
規格認証	RoHS

外形寸法(単位:mm)DBD-50VF、DBD-50VDW、DBD-50VFAともに同寸法です

Analog Camera

CNB ドームカメラ(2.5~6mm)

DBD-50VDW 限

本体希望小売価格105,000円(税抜) <バリフォーカルレンズ>

広角 D.WDR

特長

- 解像度:700TV本
- 広角タイプ
- 3軸方向調整機構

製品仕様	
信号形式	NTSC
走査方式	2:1 インターレース
走査周波数	水平
撮像素子	1/3インチ IT 960H CCD
総画素数	52万画素 1028(H)×508(V)
有効画素数	48万画素 976(H)×494(V)
水平解像度	700TV本
映像出力	1.0V p-p(75Ω不平衡、コンポジット)
音声出力	—
S/N 比	50dB以上(AGC OFF)
レンズ	DC アイリス/バリフォーカルレンズ内蔵(f=2.5~6.0mm)
レンズ画角	H108.2°×V80.4°~H47.6°×V35.6°
デジタルズーム比	—
D.WDR	36dB
デイ&ナイトタイプ	自動、カラー、B/W、外部1、外部2
デジタルスローシャッター	—
ナイトバースト	—
赤外線 LED&センサー	—
赤外線 LED 照射距離	—
最低被写体照度 (F1.2, 30IRE)	カラー:0.05ルクス 白黒(ICR):0.01ルクス
3D-DNR	—
OSD 言語	7言語(日本語・英語含む)
デジタルノイズリダクション	OFF / 2D-DNR
ホワイトバランス	ATW / PUSH / ユーザ1 / ユーザ2 / ANTI CR /手動 / PUSH LOCK
AGC	AUTO(OFF, 37dB), MANUAL(5.00dB ~ 44.80dB)
BLC	OFF /BLC /HLC
フリッカーレス	ON / OFF
エクリプス	ON / OFF
プライバシーゾーン	ON / OFF(4ヶ所プログラム可能)
モーション検出	ON / OFF(4ヶ所プログラム可能)
ミラー機能	ON / OFF(水平)
シャープネス	0 ~ 255
D-Effect	—
コミュニケーション	—
シャッタースピード	1/60~1/100,000秒
マイク	—
電 源	DC12V(±10%)
消費電力	170mA 2W
動作保証温度/湿度	-10°C ~+50°C / 30% ~ 80% RH
外形寸法	φ100(ドーム径)×130.6(幅)×102(高さ)mm
重 量	約 335g
規格認証	RoHS

外形寸法はDVD-50VFの寸法図をご参照ください。

取付金具 ドームカメラ取付金具

DCB-1

本体希望小売価格 オープン価格

天井金具を使用して、ドームカメラを天吊りするための金具です。

取り付けイメージ▶

Analog Camera

CNB マイク内蔵ドームカメラ(2.8~10.5mm)

DBD-50VFA

本体希望小売価格110,000円(税抜) <バリフォーカルレンズ>

マイク付

特長

- 解像度:700TV本
- 高感度デイナイト機能
- マイク内蔵
- 3軸方向調整機構

製品仕様	
信号形式	NTSC
走査方式	2:1 インターレース
走査周波数	水平
撮像素子	1/3インチ IT 960H CCD
総画素数	52万画素 1028(H)×508(V)
有効画素数	48万画素 976(H)×494(V)
水平解像度	700TV本
映像出力	1.0V p-p(75Ω不平衡、コンポジット)
音声出力	3 Vp-p(最大)、45dB(typ.)
S/N 比	50dB以上(AGC OFF)
レンズ	DC アイリス/バリフォーカルレンズ内蔵(f=2.8~10.5mm)
レンズ画角	H101.8°×V73.7°~H27.4°×V20.6°
デジタルズーム比	—
D.WDR	36dB
デイ&ナイトタイプ	ICR(AGC type)
デジタルスローシャッター	—
ナイトバースト	—
赤外線 LED&センサー	—
赤外線 LED 照射距離	—
最低被写体照度 (F1.2, 30IRE)	カラー:0.05ルクス 白黒(ICR):0.01ルクス
3D-DNR	—
OSD 言語	7言語(日本語・英語含む)
デジタルノイズリダクション	OFF / 2D-DNR
ホワイトバランス	ATW / PUSH / ユーザ1 / ユーザ2 / ANTI CR /手動 / PUSH LOCK
AGC	AUTO(OFF, 37dB), MANUAL(5.00dB ~ 44.80dB)
BLC	OFF /BLC /HLC
フリッカーレス	ON / OFF
エクリプス	ON / OFF
プライバシーゾーン	ON / OFF(4ヶ所プログラム可能)
モーション検出	ON / OFF(4ヶ所プログラム可能)
ミラー機能	ON / OFF(水平)
シャープネス	0 ~ 255
D-Effect	—
コミュニケーション	—
シャッタースピード	1/60~1/100,000秒
マイク	マイク内蔵
電 源	DC12V(±10%)
消費電力	170mA 2W
動作保証温度/湿度	-10°C ~+50°C / 30% ~ 80% RH
外形寸法	φ100(ドーム径)×130.6(幅)×102(高さ)mm
重 量	約 335g
規格認証	RoHS

外形寸法はDVD-50VFの寸法図をご参照ください。

Analog Camera

煙感知機型カメラ

SG-Q42

本体希望小売価格5,000円(税抜)

単焦点

特長

- 解像度:700TV本
- 4.3mm固定レンズ

製品仕様	
信号形式	NTSC
走査方式	2:1 インターレース
走査周波数	水平
撮像素子	SONY 1/3 Inch Super HAD II CCD
総画素数	52万画素 1028(H)×508(V)
有効画素数	48万画素 976(H)×494(V)
水平解像度	700TV本
映像出力	1.0V p-p(75Ω、コンポジット)
音声出力	—
S/N 比	48dB以上(AGC OFF)
レンズ	4.3mm固定レンズ
最低被写体照度	0.01ルクス
デジタルノイズリダクション	2D-DNR
シャッタースピード	1/60~1/100,000秒
マイク	—
電　源	DC12V
消費電力	最大200mA
動作保証温度/湿度	-10℃ ~+50℃ / 最高90% RH
外形寸法	97(ドーム径)×125(幅)×52(高さ)mm
重　量	—
規格認証	RoHS

外形寸法(単位:mm)

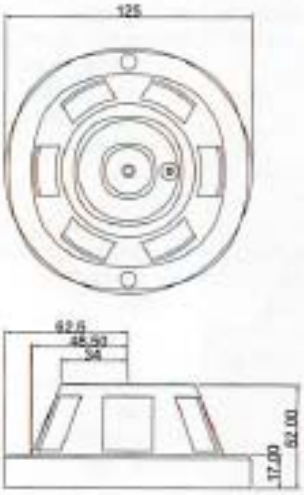

Analog Camera

CNB 小型カメラ

MBP-50S

本体希望小売価格 65,000円(税抜) <固定ピンホールレンズ>

ピンホール

特長

- 解像度:700TV本
- 固定レンズ内蔵(f=3.6mm)

製品仕様	
信号形式	NTSC
走査方式	2:1インターレース
走査周波数	(水平)/(垂直)15.734 KHz/59.94Hz
同期方式	内部同期
撮像素子	1/3インチ高感度 CCD
総画素数	52万画素 1028(H) x 508(V) 520K
有効画素数	48万画素 976(H) x 494(V) 480K
水平解像度	700TV本(B/W 650 TV本)
映像出力	1.0V p-p(75Ω、コンポジット)
S/N 比	52dB以上(AGC OFF)
レンズ	固定レンズ(f=3.6mm)
デジタルズーム	—
WDR	—
デイ&ナイトタイプ	AUTO / COLOR / B/W
デジタルスローシャッター	—
ナイトバースト	—
赤外線 LED&センサー	—
赤外線 LED 照射距離	—
最低被写体照度	カラー:0.05 ルクス 白黒:0.005ルクス
DNR	—
OSD 言語	—
ホワイトバランス	オート
AGC	オート
BLC	—
明暗調整	—
フリッカーレス	—
エクリプス	—
プライバシーゾーン	—
モーション検出	—
ミラー機能	—
D-Effect	—
スタビライザー	—
コミュニケーション	—
シャッタースピード	1/60~1/120,000秒
電　源	DC12V(±10%)
消費電力	80mA　最大0.96W
動作保証温度/湿度	-10℃ ~+50℃ / 30% ~ 80% RH
外形寸法	37(幅)×37(高さ)×22.52(奥行き)mm
重　量	45g
規格認証	RoHS

外形寸法(単位:mm)

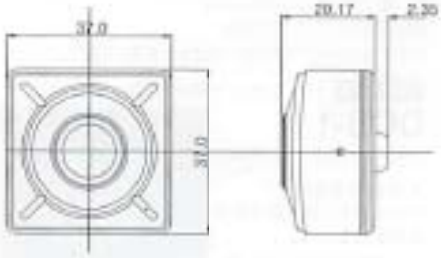

Analog Camera

CNB WDRボックスカメラ

BBP-50F

本体希望小売価格 120,000円(税抜) <レンズ別売(CSマウント)>

D.WDR

特長

- 解像度:700TV本
- 最低被写体照度:
  カラー:0.05ルクス/白黒, ICR:0.005ルクス

※同型のダミーカメラもございます。
DM100-DM200

製品仕様	
信号形式	NTSC
走査方式	2:1インターレース
走査周波数	(水平)/(垂直)15.734 KHz/59.94Hz
撮像素子	1/3" IT 960H CCD
総画素数	52万画素1028(H)×508(V)
有効画素数	48万画素 976(H)×494(V)
水平解像度	700TV本
映像出力	1.0V p-p(75Ω不平衡、コンポジット)
音声出力	—
S/N 比	52dB以上(AGC OFF)
レンズ	別売(CSマウント)
デジタルズーム比	—
D.WDR	Off / Low / Middle / High
デイ&ナイトタイプ	ICR
DSS	OFF/~512領フィールド
ナイトバースト	—
赤外線 LED&センサー	—
赤外線 LED 照射距離	—
最低被写体照度	カラー:0.05ルクス、DSS ON:0.00001ルクス 白黒:ICR:0.005ルクス、白黒 DSS ON:0.00005ルクス
DNR	3D-DNR(Low / Middle / High / Off)
OSD 言語	14言語(日本語・英語含む)
ホワイトバランス	ATW / Push / Manual
AGC	0~20
BLC	ON / Low / Middle / High
HLC	Off / Low / Middle / High
フリッカーレス	対応
エクリプス	—
プライバシーゾーン	ON / OFF(8ヶ所設定可能)
モーション検出	ON / OFF(4ヶ所設定可能)
ミラー機能	水平
DEFOG	Off / Low / Middle / High
スタビライザー	—
コミュニケーション	Pelco Coaxitron(Pelco-C)
シャッタースピード	1/60~1/120,000秒
電　源	DC12V(±10%)
消費電力	120mA　最高1.4W
動作保証温度/湿度	-10℃~+50℃ / 30%~80%
外形寸法	62(幅)×58(高さ)×93.6(奥行き)mm
重　量	約335g
規格認証	RoHS

外形寸法(単位:mm)

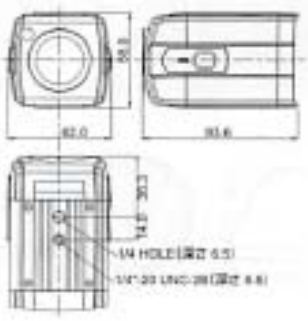

Analog Camera

CNB ボックスカメラ

BCD-50F 図

本体希望小売価格 85,000円(税抜)　<レンズ別売>

D.WDR

特長

- 超高解像度:700TV本
- 最低被写体照度
  カラー:0.05ルクス／白黒:0.01ルクス

※同型のダミーカメラもございます。
DM100・DM200

製品仕様	
信号形式	NTSC
走査方式	2:1インターレース
走査周波数	(水平)/(垂直)15.734 KHz/59.94Hz
撮像素子	内部同期
総画素数	1/3インチ IT 960H CCD
有効画素数	52万画素 1028(H)×508(V)
水平解像度	48万画素 976(H)×494(V)
映像出力	700TV本
音声出力	1.0V p-p(75Ω不平衡、コンポジット)
S/N 比	50dB以上(AGC Off)
レンズ	別売(CSマウント)
デジタルズーム比	—
D.WDR	ON / OFF
デイ&ナイトタイプ	自動、カラー、B/W、外部1、外部2
DSS	—
ナイトバースト	ON / OFF
赤外線 LED&センサー	—
赤外線 LED 照射距離	—
最低被写体照度	カラー:0.05ルクス 白黒:0.01ルクス(ICR)
DNR	Y/C / OFF / Y / C
OSD 言語	7言語(日本語・英語を含む)
ホワイトバランス	ATW / PUSH / ユーザー1 / ユーザー2 / ANTI CR / 手動 / PUSH LOCK
AGC	AUTO(OFF / 3段階 / MANUAL(6.0dB～44.0dB))
BLC	OFF / BLC / HLC
明暗調整	0～255
フリッカーレス	対応
エクリプス	—
プライバシーゾーン	ON / OFF(4ヶ所設定可能)
モーション検出	ON / OFF(4ヶ所設定可能)
ミラー機能	ON / OFF
D-Effect	—
スタビライザー	—
コミュニケーション	—
シャッタースピード	1/60～1/100,000秒
電　源	DC12V(±10%)
消費電力	最大2W
動作保証温度/湿度	-10℃～+50℃ / 30%～80% RH
外形寸法	62(幅)×58(高さ)×93.6(奥行き)mm
重　量	305g
規格認証	RoHS

外形寸法(単位:mm)

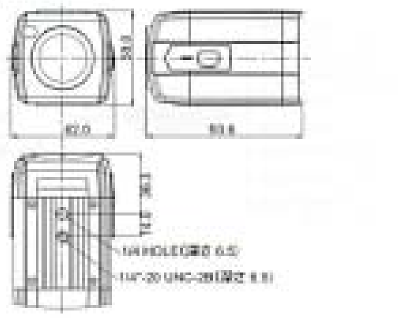

Analog Camera

CNB WDR赤外線ボックスカメラ

CCP-50VF

本体希望小売価格 92,000円(税抜)　<バリフォーカルレンズ>

D.WDR　赤外線

特長

- 解像度:700TV本
- 赤外線LED内蔵(2個／最大25m)

製品仕様	
信号形式	NTSC
走査方式	2:1インターレース
走査周波数	(水平)/(垂直)15.734 KHz/59.94Hz
撮像素子	内部同期
総画素数	1/3インチ高感度 CCD(960H)
有効画素数	52万画素 1028(H)×508(V)
水平解像度	48万画素 976(H)×494(V)
映像出力	700TV本(白黒650TV本)
音声出力	1.0V p-p(75Ω、コンポジット)
S/N 比	50dB以上(AGC OFF)
レンズ	バリフォーカルレンズ(f=2.8～12mm)
デジタルズーム比	—
WDR	Off / Low / Middle / High
デイ&ナイトタイプ	電子感度アップ(DSS)、ICR(AGC Type)
DSS	Off/ ～512倍フィールド
ナイトバースト	ON / OFF
赤外線 LED&センサー	SR(Solid Reflective)LED2個
赤外線 LED 照射距離	最大25m
最低被写体照度	カラー:0.05ルクス、DSS ON:0.00001ルクス 白黒:ICR 0.005ルクス、白黒-DSS ON:0.000005ルクス
DNR	3D-DNR(Low / Middle / High / Off)
OSD 言語	14言語(日本語・英語含む)
ホワイトバランス	ATW / Push / Manual
AGC	0～20
BLC	ON / Low / Middle / High
HLC	Off / Low / Middle / High
フリッカーレス	—
エクリプス	—
プライバシーゾーン	ON / OFF(4ヶ所設定可能)
モーション検出	ON / OFF(4ヶ所設定可能)
ミラー機能	水平
DEFOG	Off / Low / Middle / High
スタビライザー	—
コミュニケーション	Pelco-C、RS-485(Pelco-D)
シャッタースピード	1/60～1/120,000 秒
電　源	DC12V(±10%)
消費電力	330mA　最大 3.6W
動作保証温度/湿度	-10℃～+50℃ / 30%～80%
外形寸法	64.3(幅)×55.4(高さ)×147.2(奥行き)mm
重　量	約 241g
規格認証	RoHS

外形寸法(単位:mm)

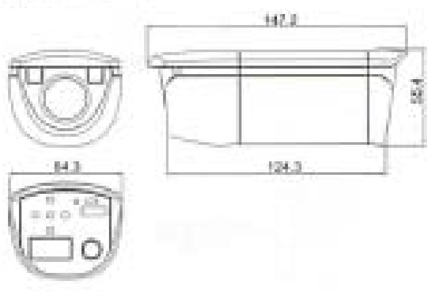

Accessory

CNB ダミーカメラ

DM100

本体希望小売価格 25,000円(税抜)

特長

- 本体:BBP-50Fと同型、ミドルボディ
- レンズ:TV-308-DC-2とほぼ同型、レンズコード付

Accessory

CNB ダミーカメラセット

DM200

本体希望小売価格 27,000円(税抜)

特長

- 本体:BBP-50Fと同型、ミドルボディ
- レンズ:TV-308-DC-2とほぼ同型、レンズコード付
- 取付金具:WH-31(寸法は取付金具のページをご参照下さい)

Accessory

CNB ダミーカメラ

DM301

本体希望小売価格 30,000円(税抜)

天井取付金具
GL-215U(別売)

特長

- 屋外用ダミーカメラ　- DM100内蔵
- 壁面取付金具付属　- 天井取付金具GL-215U(別売)

Accessory

CNB ダミーカメラ

DBM-20S-D

本体希望小売価格 15,000円(税抜)

特長

- DBD-50VF / DBD-50VDW / DBD-50VFA等と同型のダミーカメラ
- 内部は固定レンズタイプが装着されています

Accessory

CNB ダミーカメラ

WCM-20VFD

本体希望小売価格 25,000円(税抜)

レンズ及び赤外線は
付いておりません。

特長

- 屋外用小型ダミーカメラ
- WCP-50VFVP / WCD-50VFと同型(取付金具のデザイン違い)

Accessory 映像 電源

SeeEyes ワンケーブルユニット

SC-VCP0601 1ch

本体希望小売価格 46,000円(税抜)

特長

- 同軸ケーブル1本に映像信号と電源を伝送
- 5C-2V等で約1km、3C-2Vで約500mまでノイズに強く高画質伝送
- サージプロテクト機能内蔵

製品仕様	SC-VTP0601（1ch送信機）
映像信号入力	1.0Vp-p(75Ω、コンポジット)
映像信号帯域幅	8MHz
カメラ用電源出力	DC12V　500mA
カメラ用電源端子	DCプラグ、外径5.5mm、内径2.1mm、極性(センタープラス)
映像入力端子	BNC
外形寸法	83.7(幅)×21(奥行き)×33(高さ)mm
動作温度/湿度	-10℃～+50℃ / 0～80% RH
材質/質量	アルミニウム / 60g(本体のみ)
製品仕様	SC-VRP0601（1ch受信機）
映像信号出力	1.0Vp-p(75Ω、コンポジット)
映像信号帯域幅	8MHz
伝送距離	自動調節
動作確認	赤色LED
映像出力	BNC
電源	ACアダプタ(DC48V/1.04A　最大50W)
外形寸法	89.7(幅)×60(奥行)×25(高さ)mm
動作温度/湿度	-10℃～+50℃/0～80% RH
材質/質量	アルミニウム/120g(本体のみ)

外形寸法

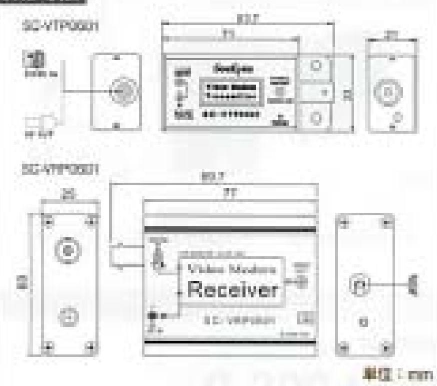

単位：mm

主な特長(3機種共通)

- 1本の同軸ケーブルに映像＋電源を重畳して伝送
- SC-F3を使用し遠距離伝送可能(1km／5C-2V使用時 2km伝送可能)
- 映像ノイズの心配なく高画質映像伝送が可能
- 電源線設置工事が要らなく配管／配線費用を節減
- 1本の同軸ケーブル設置工事により施工性向上(25～30%節減)
- 受信機内に動作状態による自動復旧機能(供給電源制御)と表示機能(ショート／NO VIDEO)
- 作業性を考慮した映像＋電源ハーネスケーブル一体型
- CCTVの安定性：送信機内にサージプロテクト機能内蔵

接続方法(3機種共通)

- 送信機及び受信機から出ているケーブルにはコネクターがついているので接続が容易です。
- 機器からケーブルの長さが25cmあり、施工時やメンテナンス時に優れています。
- 映像：BNCコネクター(黄色)　電源：丸型プラグ(赤)をそれぞれカメラに接続します。
- カメラの電源が端子台タイプの場合はプラグを切断し端子台へ接続してください。(極性あり)

注意事項：DC12Vカメラ専用です。DC12Vであるか、消費電力は使用機器の範囲内かを接続前に必ず確認してください。AC電源タイプのカメラや他社のワンケーブルカメラ、電源重畳ユニットには絶対に接続しないでください。ご使用前に必ず説明書をお読みください。

Accessory 映像 電源

SeeEyes ワンケーブルユニット

SC-VCP0604 4ch

本体希望小売価格120,000円(税抜)

特長

- 同軸ケーブル1本に映像信号と電源を伝送
- 5C-2V等で約1km、3C-2Vで約500mまでノイズに強く高画質伝送
- サージプロテクト機能内蔵
- 距離の調整がオートになる、エコー確認機能で接続を間違えても電流を流さない安心設計

製品仕様	SC-VTP0601（1ch送信機）
映像信号入力	1.0Vp-p(75Ω、コンポジット)
映像信号帯域幅	8MHz
カメラ用電源出力	DC12V　500mA
カメラ用電源端子	DCプラグ、外径5.5mm、内径2.1mm、極性(センタープラス)
映像入力端子	BNC
外形寸法	83.7(幅)×21(奥行き)×33(高さ)mm
動作温度/湿度	-10℃～+50℃ / 0～80% RH
材質/質量	アルミニウム / 60g(本体のみ)
製品仕様	SC-VRP0604（4ch受信機）
映像信号出力	1.0Vp-p(75Ω、コンポジット)
映像信号帯域幅	8MHz
伝送距離	自動調節
動作確認	緑色:映像信号受信/赤色:ショート/黄色:映像信号未受信
映像出力	BNC
電源	AC90～250V、50/60Hz
外形寸法	430(幅)×350(奥行)×44(高さ)mm(突起含まず)
動作温度/湿度	-10℃～+50℃/0～80% RH
材質/質量	スチール/3.28kg

外形寸法

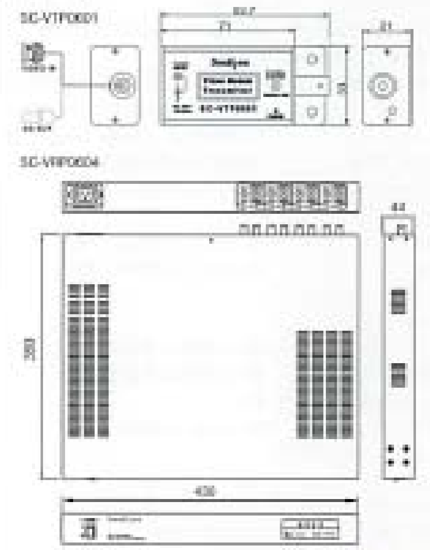

単位：mm

Accessory 映像 電源

SeeEyes ワンケーブルユニット

SC-VCP0608 8ch

本体希望小売価格 200,000円(税抜)

特長

- 同軸ケーブル1本に映像信号と電源を伝送
- 5C-2V等で約1km、3C-2Vで約500mまでノイズに強く高画質伝送
- サージプロテクト機能内蔵
- 距離の調整がオートになる、エコー確認機能で接続を間違えても電流を流さない安心設計

製品仕様	SC-VTP0601（1ch送信機）
映像信号入力	1.0Vp-p(75Ω、コンポジット)
映像信号帯域幅	8MHz
カメラ用電源出力	DC12V　500mA
カメラ用電源端子	DCプラグ、外径5.5mm、内径2.1mm、極性(センタープラス)
映像入力端子	BNC
外形寸法	83.7(幅)×21(奥行き)×33(高さ)mm
動作温度/湿度	-10℃～+50℃ / 0～80% RH
材質/質量	アルミニウム / 60g(本体のみ)
製品仕様	SC-VRP0608（8ch受信機）
映像信号出力	1.0Vp-p(75Ω、コンポジット)
映像信号帯域幅	8MHz
伝送距離	自動調節
動作確認	緑色:映像信号受信/赤色:ショート/黄色:映像信号未受信
映像出力	BNC
電源	AC90～250V、50/60Hz
外形寸法	430(幅)×350(奥行)×44(高さ)mm(突起含まず)
動作温度/湿度	-10℃～+50℃ / 0～80% RH
材質/質量	スチール/3.64kg

外形寸法

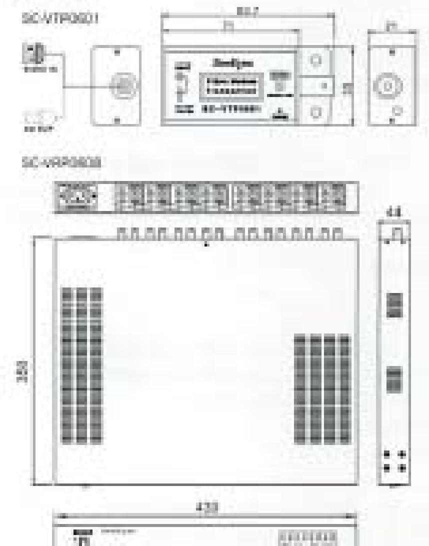

単位：mm

接続図

■接続例：1対1の場合(SC-VCP0601)

■接続例：4対1の場合(SC-VCP0604)

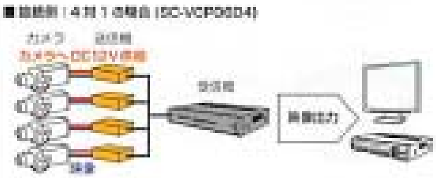

■接続例：8対1の場合(SC-VCP0608)

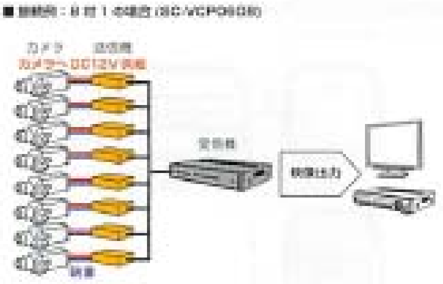

Accessory 映像 アラーム 制御

SeeEyes ワンケーブルユニット RoHS対応

SC-VCD0001A

本体希望小売価格 46,000円(税抜)

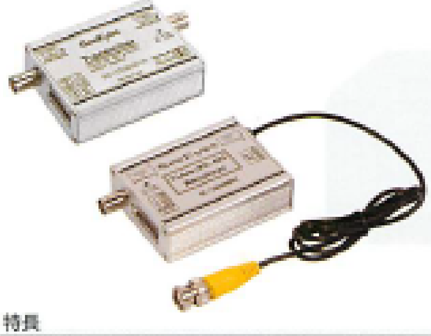

特長

- 1CH型データ重畳映像伝送装置
- 1同軸ケーブルのみで映像信号と双方向(Half Duplex)の制御データ通信が可能
- ALARM信号も双方向で送信可能

※カメラへの電源は別途必要です。

製品仕様		SC-VTD0001A送信機
映像信号入力		CVBS 1.0Vp-p,75Ω終断時
入力電源		AC24V, DC12V / 200mA
映像信号帯域幅		8Mhz
データ動作確認		Tx:Green/Rx:Yellow
伝送距離(5C-HFBT基準)		1200m
接続ポート	映像入力	BNC-F
	RF出力	BNC-F
	電源出力	—
	DATA	RS-485 / Half Duplex, T.Block
	Alarm	Alarm In / Out:1入力 / 1出力
動作温度／湿度		-10℃～+50℃ / 0～80%
材質／重量		アルミニウム / 140g
寸法		102.4(幅)×60(高さ)×25(奥行き)mm

製品仕様		SC-VRD0001A受信機
映像信号入力		CVBS 1.0Vp-p,75Ω終断時
入力電源		AC24V, DC12V / 150mA
データ動作確認		Tx:Green / Rx:Yellow
伝送距離		自動調節
接続ポート	映像入力	BNC-M ハーネス(コード長:45cm)
	RF出力	BNC-F
	DATA	RS-485 / Half Duplex, T.Block
	Alarm	1入力 / 1出力 Alarm In / Out:1入力 / 1出力
動作温度／湿度		-10℃～+50℃ / 0～80%
材質／重量		アルミニウム / 140g
寸法		89.7(幅)×60(高さ)×25(奥行き)mm

外形寸法(単位:mm)

送信機 (SC-VTD0001A)

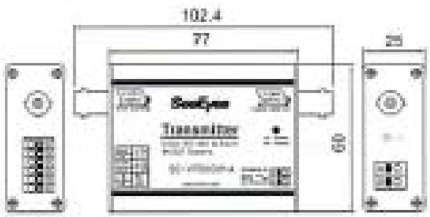

受信機 (SC-VRD0001A)

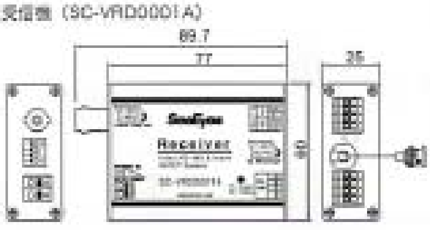

Accessory

SeeEyes 映像1入力4分配器

SC-1VDA

本体希望小売価格 8,000円(税抜)

1入力4分配

特長

- 低損失、出力信号の歪曲のないきれいな映像分配が可能

製品仕様		
映像入/出力信号		CVBS 1.0Vp-p, 75Ω 終端時
電源		DC12V 1.5A(ACアダプタ付属)
接続ポート	映像入力	1 (BNC)
	映像出力	4 (BNC)
	電源入力	DC JACK
コネクター		BNC-F
動作温度／湿度		0℃～+40℃ / 0～80%
消費電力		0.15W
材質／重量		アルミニウム/ 380g
寸法		75(幅)×60(高さ)×25(奥行き)mm

外形寸法(単位:mm)

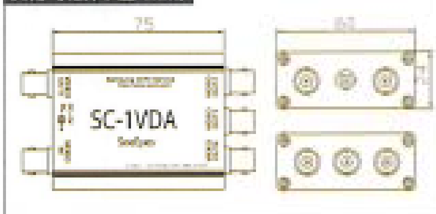

接続図

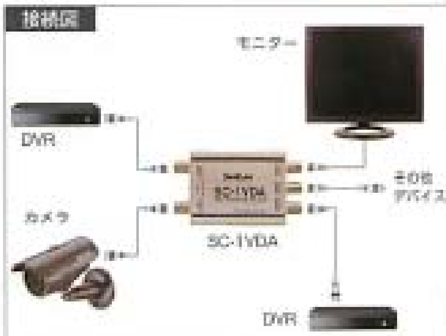

Accessory

SeeEyes 4ch映像分割器

SC-40DQH

本体希望小売価格 97,000円(税抜)

4入力4分割 ハーフサイズ

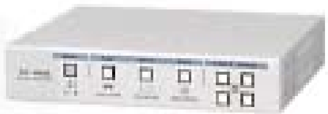

特長

- 自動映像順次表示、またはモーション感知画面モードで画面分割のシームレスなフル画面表示
- 鮮明で安定した映像の表示
- 外部機器と連動できるシリアル通信ポート提供
- 多様な分割モード支援

製品仕様		
映像入力		4チャンネル、VCR IN BNCタイプ, Auto Termination, 1.0Vp-p 75Ω 終端
映像出力	映像出力	○
	ループスルー	○
	Rec. Out	○
	VGA出力	—
外部入出力	入力	4ch
	出力	1ch
機能	日時	内蔵RTC（正確度：±1秒以下） 年/月/日,時/分/秒(個別表示形式設定可能)
	カメラタイトル	各チャンネル最大8字(英数字、特殊文字)表示, ON/OFF
	順次転換モード	チャンネル別順次時間(Off～30秒)設定可能 Lossチャンネル自動除外
	画面分割モード	1/2/4
	OSD	OSD位置変更&OSD ON/OFF
	映像Loss検出	映像Loss時はOSD表示、ブザー音、イベントを記録
	モーション検出	モーション検出感度設定、ON/OFF
	外部入力	外部入力信号によって画面表示チャンネル切り替え
水平解像度		500本以上
使用電源		DCジャック,DC12V 0.8A以上
消費電力		6W
外形寸法		220(幅)×44(高さ)×190(奥行き)mm
重量		1.95kg
ACアダプター付属		○
リモコン付属		—

外形寸法(単位:mm)

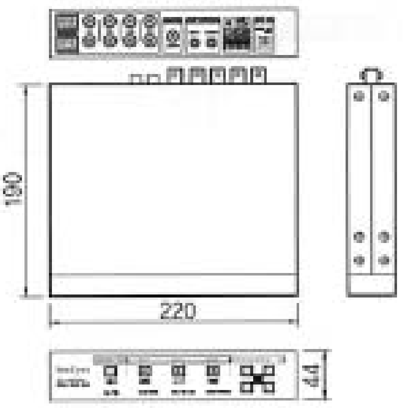

接続図

CNB 4ch 960H DVR / 8ch 960H DVR

RDD-042 4ch / RDD-082 8ch

RDD-042：本体希望小売価格 320,000円(税抜)
RDD-082：本体希望小売価格 450,000円(税抜)

特長

- マウス・リモコンを利用した簡単操作
- 安定したEmbedded LINUX OSを使用
- 各チャンネル毎リアルタイム録画(4ch：120fps@960H、8ch：240fps@960H)
- 高画質、低容量のH.264コーデックを使用
- 多様な録画方式(一般、アラーム、モーション、スケジュール録画など)
- 全チャンネルをリアルタイムでモニタリング可能

製品仕様			RDD-042	RDD-082
ビデオ	カメラ入力		4	8
	出力		HDMI×1、VGA×1、SPOT×1	
オーディオ	オーディオ入力 / 出力		4/1	
センサー	センサー入力/アラーム出力		4/4	
画面	分割表示		1/4分割	1/4/9分割
	HDMI解像度		1080p / 1080i	
	VGA解像度		1024×768 ～ 1920×1080(最大)	
録画	圧縮		H.264	
	解像度		960H(960×480/960×576)、D1(720×480/720×576) 2CIF(720×240/720×288)、CIF(360×240/360×288)	
	画質		3段階	
	録画モード		常時 / センサー / モーション / 音声イベント / スケジュール	
	録画フレーム		120fps@960H/D1/2CIF/CIF	240fps@960H/D1/2CIF/CIF
	ウォーターマーキング(スクランブル)		独自アルゴリズム	
再生	分割表示		1/4分割	1/4/9分割
	検索モード		日付と時刻、カレンダー、イベント(アラーム、モーション)、ブックマーク	
	再生モード		ノーマル再生 / 逆再生 / 再生速度変更可能(2/4/8/16/32倍)	
	再生フレーム		120fps@960H/D1/2CIF/CIF	240fps@960H/D1/2CIF/CIF
ネットワーク	ネットワークインターフェース		イーサネット / モバイル(iPhone、Android	
	プロトコル		TCP/ IP、SMTP、HTTP、DHCP、PPPOE(ADSL)	
	シリアルコミュニケーション		RS-485×2(PTZ&キーボードコントロール)	
	アプリケーション(PCクライアント)		Windows7 / 2000 / XP/ Windows Vista	
	ウェブブラウザー		Internet Explorer 5.0以上(DVR制御または表示)	
	イベント通知		イベント発生時、JPEGをメールで送信	
	表示		リモートクライアント、CMS、モバイルビューア	
アーカイブ	インターフェース		USB2.0×2	
	アーカイブデバイス		外付けHDD、ネットワークストレージ、USBメモリー	
コントロール	モーションディテクション		感度：各チャネルごとに3つのステップ エリア：カメラ毎設定されたエリア	
	アラーム持続時間		5～240秒	
	イベントログ		2500イベント(アラーム、モーション、映像・電力損失、電源・録画オン/オフ)	
	コントローラー		赤外線リモコン、マウス	
	パン／チルトカメラ		RS485インターフェイス、Pelco-C Coaxitron(オプション)からの制御	
その他	オペレーティングシステム		内蔵Linux OS	
	HDD / ODD		標準1TB、HDD×2(最大6TB)	
	E-SATA		—	
	電源		ACアダプター　DC12V/3.5A	
	消費電力		40W	
	動作温度		5～40℃	
	動作湿度		最高80%(結露なきこと)	
	重量	本体	3kg	
		個包状態	4kg	
	寸法	本体	355(幅)×248(奥行き)×71(高さ)mm	
		個包状態	400(幅)×340(奥行き)×145(高さ)mm	

外形寸法(単位：mm)

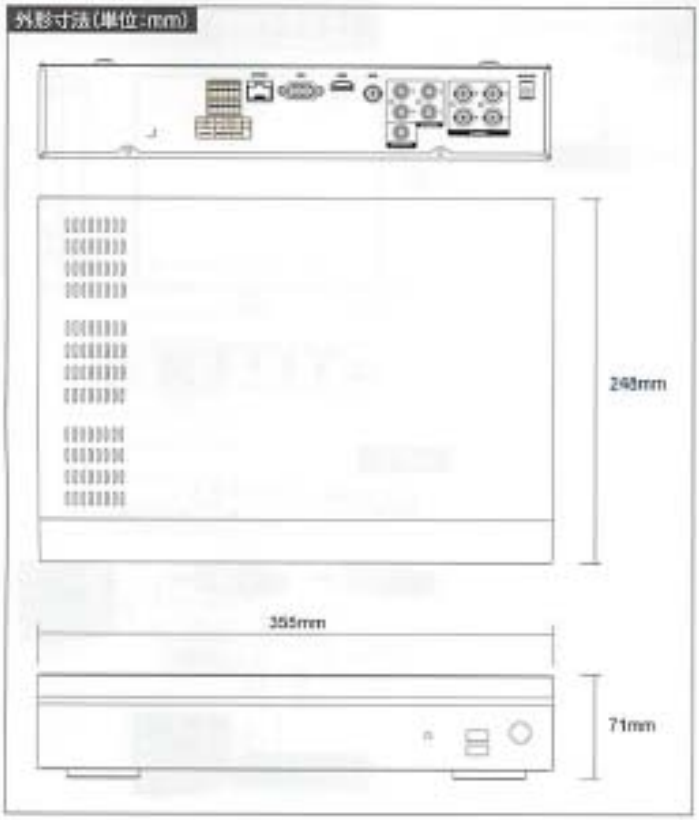

背面図

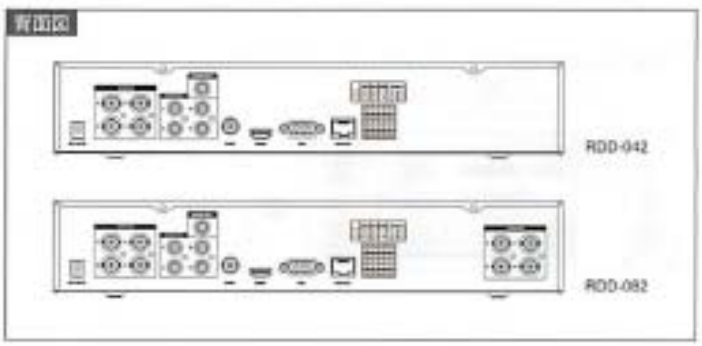

CNB 8ch 960H DVR / 16ch 960H DVR

RDD-084D 8ch / RDD-164D 16ch

RDD-084D：本体希望小売価格 640,000円(税抜)
RDD-164D：本体希望小売価格 790,000円(税抜)

特長

- マウス、リモコン、前面ボタンを利用した簡単操作
- 安定したEmbedded LINUX OSを使用
- 各チャンネル毎リアルタイム 録画（8ch：240frps@960H、16ch：480fps@960H）
- 高画質、低容量のH.264コーデックを使用
- 多様な録画方式（一般、アラーム、モーション、スケジュール録画など）
- 全チャンネルをリアルタイムでモニタリング可能

製品仕様			RDD-084D	RDD-164D
ビデオ	カメラ入力		8	16
	出力		HDMI×1、VGA×1、SPOT×2、ループスルー	
オーディオ	オーディオ入力 / 出力		8/1	16/1
センサー	センター入力/アラーム出力		8/4	16/4
画面	分割表示		1/4/8分割	1/4/9/16分割
	HDMI解像度		1080p / 1080i	
	VGA解像度		1024×768 ～ 1920×1080(最大)	
録画	圧縮		H.264	
	解像度		960H(960×480/960×576)、D1(720×480/720×576) 2CIF(720×240/720×288)、CIF(360×240/360×288)	
	画質		3段階	
	録画モード		常時 / センサー / モーション / 音声イベント / スケジュール	
	録画フレーム		240fps@960H/D1/2CIF/CIF	480fps@960H/D1/2CIF/CIF
	ウォーターマーキング&スクランブル		独自アルゴリズム	
再生	分割表示		1/4/9分割	1/4/9/16分割
	検索モード		日付と時刻、カレンダー、イベント(アラーム、モーション)、ブックマーク	
	再生モード		ノーマル再生 / 逆再生 / 再生速度変更可能(2/4/8/16/32倍)	
	再生フレーム		240fps@960H/D1/2CIF/CIF	480fps@960H/D1/2CIF/CIF
ネットワーク	ネットワークインターフェース		イーサネット / モバイル(iPhone、Android	
	プロトコル		TCP/ IP、SMTP、HTTP、DHCP、PPPOE(ADSL)	
	シリアルコミュニケーション		RS-232×1、RS-485×2(PTZ&キーボードコントロール)	
	アプリケーション(PCクライアント)		Windows7 / 2000 / XP/ Windows Vista	
	ウェブブラウザー		Internet Explorer 5.0以上(DVR制御または表示)	
	イベント通知		イベント発生時、JPEGをメールで送信	
	表示		リモートクライアント、CMS、モバイルビューア	
アーカイブ	インターフェース		USB2.0×2	
	アーカイブデバイス		外付けHDD、ODD、ネットワークストレージ、USBメモリー	
コントロール	モーションディテクション		感度：各チャネルごとに3つのステップ エリア：カメラ毎設定されたエリア	
	アラーム持続時間		5～240秒	
	イベントログ		2500イベント(アラーム、モーション、映像・電力損失、電源・録画オン/オフ)	
	コントローラー		赤外線リモコン、マウス	
	パン／チルトカメラ		RS485インターフェイス、FSK(Pelco-C Coaxitron(オプション)からの制御	
その他	オペレーティングシステム		内蔵Linux OS	
	HDD / ODD		標準1TB、HDD×4(最大12TB) / ODD×1	
	E-SATA		—	
	電源		AC 100 ～ 240V、50/60Hz	
	消費電力		90W	
	動作温度		5～40℃	
	動作温度		最高80%(結露なきこと)	
	重量	本体	8kg	
		梱包状態	10kg	
	寸法	本体	440(幅)×415(奥行き)×90(高さ)mm	
		梱包状態	560(幅)×540(奥行き)×220(高さ)mm	

外形寸法(単位：mm)

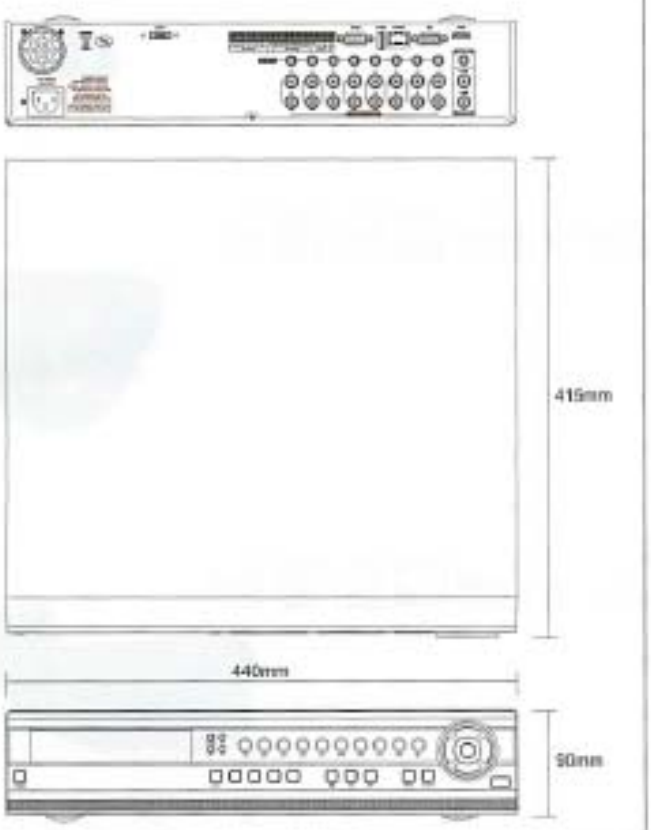

背面図

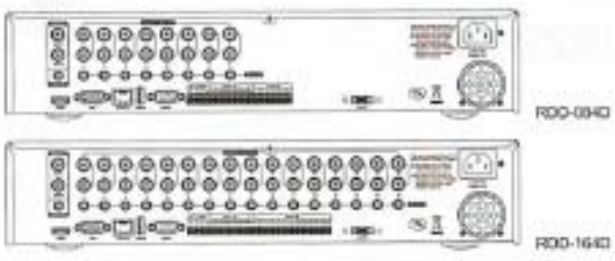

CNB フルHDボックスカメラ

iNG20-1M

本体希望小売価格 132,000円(税抜)

- フルHDメガピクセルTDNボックスIPカメラ
- プログレッシブスキャン1/2.9インチCMOSセンサー
- 30FPSまでのフルHD(1920×1080)
- デジタルPTZ、ビデオクロップ、マイクロSDカード対応

屋内 / レンズ別売 / マイク音声 / PoE DC12V / DC12V 0.5A / 時刻対応

- アナログビデオ出力(CVBS)&アラーム入出力
- ONVIFプロファイルS
- 双方向オーディオサポート(ADPCM)
- PoE / DC12V

CNB フルHD耐衝撃赤外線マイクロドームカメラ

iNV21-0LR

本体希望小売価格 88,000円(税抜)

- フルHDメガピクセルパンケーキ型IPカメラ
- 1/2.9"プログレッシブCMOSセンサー
- メガピクセルレンズ
- 30FPSまでのフルHD(1920×1080)

屋外IP66 / 耐衝撃 / デイナイト / 赤外線LED / 3.7mm / PoE DC12V / DC12V 0.6A

- デジタルPTZ、ビデオクロップ
- ONVIFプロファイルS
- PoE / DC12V

CNB フルHD耐衝撃赤外線ドームカメラ

iNV22-1MR

本体希望小売価格 160,000円(税抜)

- フルHDメガピクセルバンダルドームIPカメラ
- メガピクセルバリフォーカルレンズ
- 赤外線LED18個、センサー1個
- デジタルPTZ、ビデオクロップ、マイクロSDカード対応

屋外IP66 / 耐衝撃 / デイナイト / 赤外線LED / 3.5~16mm / 音声 / PoE DC12V / DC12V 0.6A / 時刻対応

- アナログビデオ出力(CVBS)&アラーム入出力
- ONVIFプロファイルS
- 双方向オーディオサポート(ADPCM)
- PoE / DC12V

CNB フルHD耐衝撃赤外線ビュレットカメラ

iNB22-7MR

本体希望小売価格 196,000円(税抜)

- フルHDメガピクセル ビュレット型IPカメラ
- 1/2.9"プログレッシブCMOSセンサー
- メガピクセルバリフォーカルレンズ
- 最大30FPSのフルHD(1920×1080)

屋外IP66 / 耐衝撃 / デイナイト / 赤外線LED / 3.5~16mm / 音声 / PoE DC12V / DC12V 0.7A / 時刻対応

- デジタルPTZ、ビデオクロップ、マイクロSDカード対応
- ONVIFプロファイルS
- 双方向オーディオサポート(ADPCM)
- PoE / DC12V

※各製品の詳細は「CNB i-Seriesカタログ」をご覧ください。

CNB フルHD ビュレットカメラ ULTRA

iNB21-7MU

本体希望小売価格 370,000円(税抜)

- フルHDビュレット型IPカメラ
- 2/3"プログレッシブスキャンCMOSセンサー
- デュアルコーデック(H.264 / MJPEG)
- プログレッシブスキャン、メガピクセル(2M CMOS)
- マルチプロファイルストリーミング
(ストリーム、解像度、フレーム、レート、コーデックごとの5つの異なるストリーム)
- デジタルPTZ、ビデオクロップ

SUPER HD 屋外IP66 デイナイト 8mm 音声 PTZ PoE+DC12V DC12V 0.6A MEGA対応

- 標準PoE内蔵(IEEE802.3af準拠)
- ウルトラダークハンター
- UDR(ウルトラ・ダイナミック・レンジ)
- インテリジェントビデオソリューション(IVS)
- 双方向音声通信
- コンパクト設計&簡単なインストール
- バンダルプルーフ、全天候型(IP66)

CNB フルHD ドームカメラ ULTRA

iNV21-5MU

本体希望小売価格 348,000円(税抜)

- フルHD ドーム型IPカメラ
- 2/3"プログレッシブスキャンCMOSセンサー
- デュアルコーデック(H.264 / MJPEG)
- プログレッシブスキャン、メガピクセル(2M CMOS)
- マルチプロファイルストリーミング
(ストリーム、解像度、フレーム、レート、コーデックごとの5つの異なるストリーム)
- デジタルPTZ、ビデオクロップ

SUPER HD 屋外IP66 デイナイト 8mm 音声 PTZ PoE+DC12V DC12V 0.6A MEGA対応

- 標準PoE内蔵(IEEE802.3af準拠)
- ウルトラダークハンター
- UDR(ウルトラ・ダイナミック・レンジ)
- インテリジェントビデオソリューション(IVS)
- 双方向音声通信
- コンパクト設計&簡単なインストール
- バンダルプルーフ、全天候型(IP66)

CNB 20倍フルHD屋外PTZカメラ

iNS24-8MR

本体希望小売価格 1,420,000円(税抜)

- デュアルコーデック(H.264 / MJPEG)
- プログレッシブスキャンメガピクセル(2M CMOS)
- マルチプロファイルストリーミング
- デジタルPTZ、ビデオのクロップ
- 双方向音声通信
- IP+(ハイブリッド)機能:RS-485およびIPネットワークを介して同時制御

SUPER HD 屋外IP68 耐衝撃 デイナイト 赤外線LED 4.7~94mm 音声 PTZ AC24V AC24V 2.5A SD対応

- 自動IR LED輝度制御
- IP68(防水)
- ファン・ヒーター付
- 高性能PTZ
- AC24V

CNB フルHD超小型カメラ

iNS21-4M

本体希望小売価格 144,000円(税抜)

- フルHDメガピクセルミニゴルフボール型IPカメラ
- 1/2.9"プログレッシブCMOSセンサー
- メガピクセルレンズ
- 30FPSまでのフルHD(1920×1080)
- デジタルPTZ、ビデオクロップ、マイクロSDカード

SUPER HD 屋内 3.7mm 音声 PoE DC12V DC12V 0.5A

- アラーム入出力
- ONVIFプロファイルS
- 双方向音声通信
- PoE / DC12V
※エンコーダーボックスが別途同梱されます。

CNB Plug&PlayフルHD8chネットワークビデオレコーダー

RND082-8P

本体希望小売価格 392,000円(税抜)

- PoE内蔵(8ch)
- H.264 / MPEG4 / JPEG
- 録画モード:1080P(1920×1080) / 720P(1280×720) / D1(704×480)
- IPカメラからの映像・音声を管理
- 1/4/9ch 表示画面
- LAN環境でIPカメラを自動検索・設定

1080p 8ch 標準2TB 最高9分割 DC12V DC48V

- SATA HDD×2(最大)、6TBまで搭載可能、USB外部記録装置対応
- HDMI×1、VGA×1
- センサー×4、アラーム出力×1
- リモコンやマウスで簡単操作
- クライアントビューア、無料DDNSサーバー

CNB Plug&PlayフルHD30chネットワークビデオレコーダー

RND305

本体希望小売価格 580,000円(税抜)

- H.264 / MPEG4 / JPEG
- 録画モード:1080P(1920×1080) / 720P(1280×720) / D1(704×480)
- IPカメラからの映像・音声を管理
- 1/4/9/16/30ch 表示画面
- LAN環境でIPカメラを自動検索・設定
- SATA HDD×4(最大)、12TBまで搭載可能、USB外部記録装置対応

1080p 30ch 標準2TB 最高30分割 AC100~240V

- HDMI×1、VGA×1
- センサー×16、アラーム出力×4
- リモコンやマウスで簡単操作
- クライアントビューア、無料DDNSサーバー

※各製品の詳細は「CNB i-Seriesカタログ」をご覧ください。

BOSCH
Invented for life

Bosch 製品群は高解像度映像、カメラ～録画装置映像検索、インテグレーションまでトータルにサポート。

Bosch Security Systems は、自動車機器で世界的に有名なロバート・ボッシュ GmbH（本社：ドイツ）の一事業部門で、セキュリティ製品売上規模ランキング調査(注1)では世界第2位(注2)を占めています。

店舗プランニングでは、アナログ・HD-SDI に加え、IP 製品に関する案件を専門的に対応する体制を整え、様々な IP ソリューション案件に対応してまいります。

注1：映像監視、録画、入退管理、侵入検知を含みます。
注2：メッセフランクフルト・ニューエラ社発行 a&s International の2012年 Security50による。

BOSCH DINION IP starlight 7000 HD

NIN-70122-F 新

FLEXIDOME IP panoramic 7000 MP は、目立たない優れたデザインの、屋内用ローブロファイル カメラです。
30 fps で動作する 12MP センサーにより、範囲全体をカバーしながら、高速かつ細部まで撮影可能なフルパノラマ監視を行うことができます。このカメラは、高解像度の映像で全体状況を把握しながら同時に E-PTZ 表示を提供します。

- 細部まで滑らかな動きを表現する12MP/30 fps センサー
- 容易に統合するためのエッジまたはクライアント側補正
- フルパノラマのインテリジェントビデオ解析
- 目立ちにくい薄型デザイン
- イージーツイストクリックインストール

180°

360°

レンズのバージョン
360° バージョンのカメラでは、天井中心に設置することによりその周辺全体をカバーします。180° バージョンは実効的な解像度に優れており、壁面への設置や廊下の天井への設置に適しています。

ゆがみ補正
このレンズは円形の画像を撮影します。弊社のゆがみ補正ソフトウェアによって、この円形の画像は何種類かの異なる長方形画像へ変換されます。システム統合を容易にするために、カメラ内部でのエッジゆがみ補正、または外部プラットフォームでのクライアント側ゆがみ補正を選択できます。

パノラマ監視のメリット
パノラマ監視により、指定した領域を 180° または 360° の範囲で完全にカバーできます。このパノラマカメラではすべての領域をカバーできるので、全体状況を把握しながら、1 回の連続したスイープで動きを把握するのに最適です。このパノラマカメラは、特に IVA (Intelligent Video Analysis) と組み合わせることで、人数カウントや複雑なルールに基づくアラームのトリガーなど、ハイエンド監視システムの機能を大幅に強化します。

BOSCH IP bullet 5000

NTI-50022-V3

厳しいセキュリティおよび監視ネットワークの要件に応える、高画質 HD およびメガピクセル対応のプロフェッショナル監視カメラです。デイナイト切り替え対応で、日夜問わず優れた性能を発揮します。

- バリフォーカルレンズ付き屋外用 IP ブレット型カメラ
- 25m の撮影距離に対応した内蔵赤外線照明器
- 1080p 解像度
- 設定可能な 4 つのストリーム
- IP66

BOSCH FLEXIDOME IP starlight 7000 VR

NIN-733-V

カラーでの高感度（0.017lx）とモノクロモード（0.0057lx）により周囲の光量が最小限でも機能できます。また、バンダルプルーフハウジングにより、屋内および屋外の設置に適したカメラです。

- 低光量でも優れた感度（カラーで0.017lx）
- バンダルプルーフ筐体
- 3 ～ 9mm SR レンズまたは 10 ～ 23mm SR レンズ
- IVA 機能、SMB 機能（選択可能）

※各製品の詳細は「IP ソリューションカタログ」をご覧ください。

BOSCH FLEXIDOME IP starlight 7000 RD

NDN-733-V

カラーでの高感度(0.017lx)とモノクロモード(0.0057lx)により周囲の光量が最小限でも機能できます。720pHDは、最大毎秒60フレームを実現します。

- 低光量でも優れた感度(カラーで0.017lx)
- SR レンズ:1.8 ～ 3mm、3.8 ～ 13mm、9 ～ 40mm(選択可能)
- IVA機能(選択可能)

BOSCH DINION IP ultra 8000 MP

NBN-80122-F

12 メガピクセルの解像度を持つ DINION IP ultra 8000 MP は、最も要求の厳しい IP ビデオ監視において、鮮明でクリアかつ非常に詳細な映像を提供します。
20fps で 12 メガピクセル、30fps では 4K UHD で撮影することができ、高速で動いている物体を高解像度で撮影します。詳細な映像情報により、詳細かつ効果的な過去にさかのぼっての解析を実行できます。その詳細さは、犯罪捜査の証拠を収集する際に威力を発揮します。

広い画角と、単一画面上に提供される複数のフォーカスポイントにより、全体像を見失うことなく、細部にフォーカスを合わせることができます。

- 高精細4K UHD
- 高速(30fps)で高精細
- ネットワーク帯域とストレージ容量を削減
- ワイドダイナミックレンジ(97+16dB)

BOSCH DINION IP starlight 8000 MP

NBN-80052-BA

DINION IP starlight 8000 MP は、24 時間のビデオ監視システムにおける新たな標準性能を提供します。照明条件、時間帯、物体の動きに寄らず、関係する IP ビデオ映像を 24 時間休みなく提供します。極端に暗い条件下でも、5 メガピクセルの解像度で画像を取り込み、細部まで鮮明な映像を実現します。きわめて暗い環境でもメガピクセル単位のフルカラー映像を生成し、他のカメラではまったく映像が表示されない状況でも詳細なモノクロ画像を提供します。

- 低光量でも優れた感度(0.0121 ルクス)
- 高速(30fps)で5MPの高精細
- ネットワーク帯域とストレージ容量を削減
- ワイドダイナミックレンジ(97+16dB)

BOSCH AUTODOME IP starlight 7000 HD

VG5-7130-EPC4

AUTODOME IP starlight 7000 HD は、簡単に設置できる高速 PTZ ドームカメラです。屋内／屋外両用の吊り下げ型と屋内用天井埋め込み型のハウジングタイプがあり、高画質(HD)の 720p50/60 ビデオと 30 倍の光学ズームにより、昼夜を問わず、最高の画質とネットワーク性能を実現します。

- 30 倍ズームレンズ付き高解像度PTZ カメラ
- インテリジェント追跡とインテリジェント映像解析(IVA)機能を内蔵
- システムの柔軟性を提供するデュアル録画(iSCSIおよびSD カード)とデュアル電源オプション(High Power over Ethernet(High PoE)／AC 24V)

BOSCH MIC IP starlight / dynamic 7000 HD

MIC-7130 / MIC-7230

MIC IP dynamic 7000 HD カメラには、Bosch の材料工学、機械設計、インテリジェントイメージング、およびビデオストリーミング分野の専門知識を生かして設計された高度な PTZ プラットフォームが搭載されています。
本製品は、機械的強度や耐久性の厳しい条件に対して、IP68、NEMA 6P、IK10 などの最も厳しい業界標準に準拠しています。

- 屋外の産業用・商業用監視システム向けに強さと耐久性の高いカメラ
- 照明器(IR/ホワイト光:オプション)は175メートルまでの物体の検出可能
- ヒンジ付き DCA マウントアクセサリー
- ONVIF 準拠

BOSCH EXTEGRA IP starlight / dynamic 9000 FX

NXF-9130 / NXF-9230

EXTEGRA IP 9000 シリーズは、インテリジェントイメージング及びビデオストリーミングにおける最新技術を駆使してデザインされたカメラです。いずれも30倍光学ズーム(デジタルズーム12倍)の1080p25/30 HD もしくは720p50/60 HDカメラモジュールで、ハウジングの開閉をせずにレンズの調整を可能とするオートフォーカス機能を持っています。

- 720p(starlight)、1080p(dynamic)HD 解像度モデル
- リモートズームおよびオートフォーカス(設置時用途)
- AC24VまたはHigh PoEミッドスパン(60Wまたは95W)による駆動

※各製品の詳細は「IPソリューションカタログ」をご覧ください。

BOSCH DIVAR IP 3000

DIP-3042-2HD / DIP-3042-4HD

低価格で使いやすく、録画と表示、管理機能を備えたオールインワンソリューションです。32 台までのチャンネルを利用したネットワーク監視システムに対応しています。

- 32 チャンネルのオールインワンフル機能映像管理ソリューション
- 最大 8TB(4x2TB)のストレージ容量を備えた、すぐに使用できる IP ビデオ録画ソリューション
- 対象物を瞬時にサーチ
- 高度なユーザーおよびアラーム管理

BOSCH DIVAR IP 7000 2U

DIP-7082-8HD / DIP-7083-8HD

低価格、シンプルで信頼性が高い、オールインワンの録画、表示、および管理が可能なソリューションで、最大128 チャンネルまで(32 チャンネルは事前ライセンス済み)のネットワーク監視システムに対応しています。

- RAID-5 で保護された、最大 128 チャンネル対応オールインワンフル機能映像管理ソリューション
- 16TB(8x2TB) / 24TB(8x3TB)のストレージ容量
- 対象物を瞬時にサーチ
- 高度なユーザーおよびアラーム管理

BOSCH VIP X1 XF E シングルチャンネルビデオエンコーダー

VIP-X1-XF

DVD のような高画質の H.264 ビデオ映像を、最大 30FPS で処理し、IP ネットワーク経由で送信。映像と同時に音声通信も双方向で提供。

- Dual Streaming を備えた 1 チャンネル H.264 エンコーダー
- SD カードおよび iSCSI 録画
- マルチキャストおよびインターネットストリーミング
- アラーム入力およびリレー出力
- ONVIF 準拠

BOSCH ハイパフォーマンスビデオエンコーダー

VJM-4016

Bosch の VIDEOJET multi 4000 は、防犯カメラシステムにおける最高クラスの Video over IP パフォーマンスを実現する 16 チャンネル CCTV ビデオエンコーダーです。VIDEOJET multi 4000 H.264 ハイプロファイルエンコーダーは、IPv4 と IPv6 ネットワークに対応したリアルタイムの H.264 圧縮映像を提供します。最高画質設定のフルフレームレートで、カメラごとに Dual Streaming を提供します。

- デュアルストリーミングに対応した 16 映像入力チャンネル
- 映像入力でのデインターレースおよび H.264 ハイプロファイルによるプログレッシブエンコーディング
- ネットワーク接続 iSCSI ディスクアレイによる録画
- 動体検出とプライバシーマスク
- ONVIF 準拠

BOSCH EX12LED 3D赤外線照明器

EX12LEDシリーズ

取付イメージ

汎用性が高く、価格を抑えた赤外線照射器です。屋内外の短距離(30m)で使用することができます。

- コンパクトなデザインの赤外線照明器
- 赤外線 3D 拡散
- 850nm(セミコンパート)もしくは 940nm(コンパート)モデル
- 調節可能な赤外線強度
- 赤外線照射距離:30m

BOSCH AEGIS UFLED インテリジェント赤外線照明器

UFLEDシリーズ

革新的な赤外線技術および設計により、最高性能の暗視監視機器を実現した世界初のインテリジェント赤外線照明器です。

- LED の劣化を自動的に補う Constant Light テクノロジによる制御
- Black Diamond IR により、監視場面全体に均等な照明を提供
- 10°、20°、30°、60°、95°、および 120°のビームパターンを可能にするマイクロ屈折レンズ技術
- DC12V/AC24V 電源をオンボード搭載。低電圧電源が使用できる場合は個別の電源装置は不要

※各製品の詳細は「IP ソリューションカタログ」をご覧ください。

Monitor

BOSCH 42型 高性能HD LEDモニター
UML-423-90

42型ワイド　HDMI　VGA

特長

- フルHD1920×1080解像度
- 高精度の色再現
- HDMI, DVI, VGA, S-Video 入力

BOSCH 32型 高性能HD LEDモニター
UML-323-90

32型ワイド　HDMI　VGA

特長

- フルHD1920×1080解像度
- 正確な色再現性
- HDMI, DVI, VGA, S-Video 入力

製品仕様		UML-423-90	UML-323-90
サイズ		42型ワイド	32型ワイド
定格電圧		AC 120 / 230V, 50 / 60Hz	
電圧範囲		AC 100 ～ 240V, 50 / 60Hz	
周波数		水平方向:60 ～ 73KHz, 垂直方向:47 ～ 63Hz	
定格電圧での消費電力		150W	75W
LCD パネル		LED	
画面サイズ		930.24×523.26mm	698.4×392.85mm
ピクセルピッチ		0.4845×0.4845mm	0.3637×0.3637mm
解像度		1920×1080	
アスペクト比		16:9	
表示色		1,073,000,000色	
応答時間		8ms	6.5ms
バックライト		50,000時間	
輝度		500cd/m²	350cd/m²
コントラスト比		4000:1	3000:1
視野角		178° / 178°	
映像入力		コンポーネント映像, S-Video, VGA, HDMI, DVI-D を選択	
	コンポジット映像	1.0Vp-p(0.5 ～ 1.5Vp-p) 75Ω 不均衡終端からハイインピーダンスのパッシブループスルーへ自動切り替え	
	Y/C(S-video)	0.7Vp-p(Y 信号)、0.3Vp-p(C 信号)、75Ω 終端	
	VGA(RGB PC)	0.7Vp-p(0.5 ～ 1Vrms)	
	ピクチャーインピクチャー	—	
	音声入力	2.0V ラインレベル、モノラル	
PC 入力	アナログRGB	—	
	ピクチャーインピクチャー	—	
コネクター	Video 1	コンポジット映像:BNC×2(入力×1、出力×1)	
	Video 2	—	
	デジタル	DVI-D	
	HDMI	1	
	VGA	RGB 15 ピンD-sub 入力×1、RGB 15 ピンD-sub 出力×1	
	Y/C(S-video)	ミニDIN、4 ピン(入力×1)	
	コンポーネント	1(Y、Pb、Pr)	
	音声	オーディオ入力×2:RCA(右/左)、オーディオ入力×1:フォノジャック オーディオ出力×1:RCA(右/左)、スピーカー出力×1	
	DVI-D/HDMI/RGB	—	—
	トリガー入力	1/8 インチ×1 ミニフォノプラグ	
寸法	本体のみ	977.02×569.92×82.8mm	745.2×439.65×76.7mm
	梱包状態	1234×786×275mm	910×608×205mm
重量	本体のみ	20kg	12.5kg
	梱包状態	26kg	15.1kg
動作温度/湿度		0℃ ～ 40℃ / 10%～ 90%(結露なきこと)	
取付		VESA 規格準拠 400mm ピッチ	VESA 規格準拠 200mm ピッチ
外形寸法(mm)		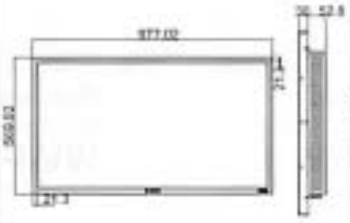	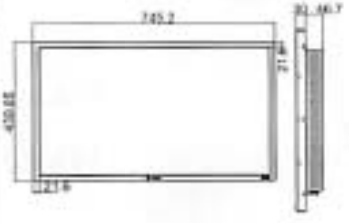

BOSCH ユニバーサルキーボード
KBD-UXF

特長

- Bosch Video Management System または DIVAR IP システムを管理するための USB キーボード
- ジョイスティックとジョグシャトル付き
- USB 電源
- Bosch Video Management System GUI 上の重要な機能をすべて制御可能
- シンプルなインストール。右利きでも左利きでも簡単に操作可能

製品仕様	
一般	
	38バックライトパーキー アラームブザー
機械的仕様	
寸法	379(幅)×89(高さ)×224(奥行き)mm
重量	1.4 kg
ケーブル長	約1m * 内部のコネクターによっては、これより長いまたは短い標準 USB ケーブル(AB タイプ)を使用することができます。
電気的仕様	
電源	USB 経由
消費電力	最大 350mA
コミュニケーション	
	USB2.0
プロトコル	
	専用仮想COMポートプロトコル ジョイスティックHID4 軸エミュレーション
OS	
	Windows 2000, Windows XP, Windows Server, Windows Vista, Windows 7, Windows 8 *ドライバーはwww.boschsecurity.com 上で入手可能です。
環境	
	屋内使用
動作温度	0 °C ～ +45 °C

※Bosch製品の詳細は「IPソリューションカタログ」をご覧ください。

IP Camera

Panasonic 9M 全方位ネットワークカメラ

WV-SFV481 / WV-SFN480

WV-SFV481：本体希望小売価格 290,000円(税抜)
WV-SFN480：本体希望小売価格 230,000円(税抜)
<レンズ・取付金具別売>

9メガピクセル 360°全方位ネットワークカメラ。薄型・コンパクトで、高解像度。多彩な映像配信モードを搭載。

写真はWV-SFV481です。

IP Camera

Panasonic ネットワークマイク

WV-SMR10 / WV-SMR10N3

WV-SMR10：本体希望小売価格 195,000円(税抜)
WV-SMR10N3：本体希望小売価格 315,000円(税抜)

薄型・コンパクトな全方位ネットワークマイクロホン

写真はWV-SMR10です。

IP Camera

Panasonic フルHD 屋内対応ネットワークカメラ

WV-SPN631 / WV-SPN611

WV-SPN631：本体希望小売価格 169,000円(税抜)
WV-SPN611：本体希望小売価格 132,000円(税抜)
<レンズ・取付金具別売>

フルHD(1920×1080)/60fps(SPN631)新コーデックエンジン、新ノイズリダクションを搭載した屋内モデル

写真はWV-SPN631です。

IP Camera

Panasonic フルHD 屋内対応ネットワークカメラ

WV-SPN531

WV-SPN531：本体希望小売価格 160,000円(税抜)
<レンズ・取付金具別売>

フルHD(1920×1080)/60fps新コーデックエンジン、新ノイズリダクションを搭載した屋内モデル

IP Camera

Panasonic フルHDネットワークカメラ

WV-SPN311 / WV-SPN310V

WV-SPN311：本体希望小売価格 94,000円(税抜)<レンズ・取付金具別売>
WV-SPN310V：本体希望小売価格 76,000円(税抜)<2.8 倍バリフォーカルレンズ付・取付金具別売>

HD(1280×720)/60fps 新コーデックエンジン、新ノイズリダクション機能を搭載した屋内カメラ

写真はWV-SPN311です。

IP Camera

Panasonic フルHD 屋外ハウジング一体型ネットワークカメラ

WV-SPW631LTJ / WV-SPW631LJ

WV-SPW631LTJ：本体希望小売価格 250,000円(税抜)
WV-SPW631LJ：本体希望小売価格240,000円(税抜)

フルHD(1920×1080)/60fps新コーデックエンジン、赤外線照明(IR LED)を搭載
WV-SPW631LTJは、焦点距離9.0mm ～ 22.0mmの電動バリフォーカルレンズを搭載

IP Camera

Panasonic HD 屋外ハウジング一体型ネットワークカメラ

WV-SPW611LJ / WV-SPW611J

WV-SPW611LJ：本体希望小売価格 200,000円(税抜)
WV-SPW611J：本体希望小売価格 160,000円(税抜)

HD(1280×720)/60fps新コーデックエンジン、新ノイズリダクション機能、WV-SPW611LJは、赤外線照明(IR LED)を搭載

IP Camera

Panasonic HD 屋外ハウジング一体型ネットワークカメラ

WV-SPW310

WV-SPW310：本体希望小売価格 110,000円(税抜)

HD(1280×720)/60fps新コーデックエンジン、新ノイズリダクション機能を搭載

IP Camera

Panasonic 屋外対応ドームネットワークカメラ

WV-SFV631L / WV-SFV611L

WV-SFV631L：本体希望小売価格 256,000円(税抜)
WV-SFV611L：本体希望小売価格 209,000円(税抜)

フルHD(1920×1080)/60fps(SFV631L)新コーデックエンジン、赤外線照明(IR LED)を搭載した屋外ドームカメラ

IP Camera

Panasonic 屋内ドームネットワークカメラ

WV-SFN631L / WV-SFN611L

WV-SFN631L：本体希望小売価格209,000円(税抜)
WV-SFN611L：本体希望小売価格152,000円(税抜)

フルHD(1920×1080)/60fps(SFN631L)新コーデックエンジン、新ノイズリダクション機能を搭載した屋内ドームカメラ

IP Camera

Panasonic メガピクセルネットワークカメラ

WV-SFN311 / WV-SFN310J

WV-SFN311：本体希望小売価格 135,000円(税抜)
WV-SFN310J：本体希望小売価格 95,000円(税抜)

HD(1280×720)/60fps 新コーデックエンジン、新ノイズリダクション機能を搭載した屋内ドームカメラ

IP Accessory

Panasonic

カメラ天井直付け金具

WV-Q105

本体希望小売価格 15,000円(税抜)

IP Accessory

Panasonic

ACアダプター

WV-PS16

本体希望小売価格 8,000円(税抜)

※詳細はパナソニックのホームページまたはカタログをご覧ください。

Panasonic ネットワークディスクレコーダー
WJ-NV300シリーズ

型番	搭載HDD	初期CH数/最大CH数	HDDの冗長化	本体希望小売価格
WJ-NV300/4	4TB(2TB×2)	9CH / 32CH	ミラーリングモード	750,000円(別販)
WJ-NV300/6	6TB(3TB×2)	9CH / 32CH	ミラーリングモード	850,000円(別販)
WJ-NV300/8	8TB(4TB×2)	9CH / 32CH	ミラーリングモード	950,000円(別販)
WJ-NV300R (RAID専用モデル)※2	—	9CH / 32CH	RAID5/RAID6※2	450,000円(税抜)

※1 カメラ拡張キット(WJ-NVE30JW)により標準9chから最大32chへ拡張可能。
※2 RAIDを組むには別売り増設ユニット(WJ-HDE400)が必要です。

製品仕様	
電源/消費電力	AC100V 50HZ/60Hz 45W
使用温度範囲	(本体)+5℃～+45℃ (付属マウス)+5℃～+40℃
使用湿度範囲	WJ-NV300/4,WJ-NV300/6,WJ-NV300/8,WJ-NV300R：5%～90%(結露なきこと)
動作許容高度	2000m以下
寸法	420(幅)×88(高さ)×300(奥行き)mm(ゴム足突起部含まず)
質量	WJ-NV300/4 約6.5 kg、WJ-NV300/6 約6.6 kg、 WJ-NV300/8 約6.7 kg、WJ-NV300R 約4.8 kg
仕上げ	前面パネル・上カバー：ソリッドメタリック塗装 後面パネル：亜鉛メッキ処理
HDD	WJ-NV300/4 HDD(2TB)×2、WJ-NV300/6 HDD(3TB)×2 WJ-NV300/8 HDD(4TB)×2、WJ-NV300R HDDなし
ネットワークポート	10BASE-T / 100BASE-TX / 1000BASE-T (RJ-45)、2系統
対応プロトコル	HTTP、RTP、TCP/IP、UDP/IP、FTP(サーバー)、SMTP、NTP(サーバー、 クライアント)、DNS、DDNS、SNMP、POP3
推奨SDHC/SDカード(別売り)	パナソニック株式会社製 SDHC / SDメモリーカード対応 (miniSDカード、microSDカードには未対応) SDHCメモリーカード：4 GB、8 GB、16 GB、32 GB SDメモリーカード：256 MB、512 MB、1 GB、2 GB
映像出力端子	1Vp-p/75Ω、1系統(BNC)
モニター(HDMI)端子	HDMI、2系統(19ピン typeA端子) 1920×1080p/60Hz、1920×1080i/60 Hz、1920×1080p/50Hz 1920×1080i/50 Hz、720×480p/60Hz、720×576p/50Hz
音声出力端子	-10dBV 600Ω、不平衡、1系統(RCAピン)
マウス接続ポート	1系統
コピーポート	1系統
アラーム/コントロール端子	1～9chアラーム入力※1、ネットワーク異常出力※2、アラーム復帰入力※1、 録画合出力※2、HDD異常出力※2、カメラ異常出力※2、機器異常出力※2、 録画異常出力※2、時刻合わせ入力※1、アラーム出力※2、+5 V出力※3、(D-sub25ピン)

※1 メーク接点入力 50 kΩ、5 Vプルアップ
※2 オープンコレクタ出力 DC24 V－100 mA以内 ※3 最大200 mA

Panasonic ビジネスインテリジェンス拡張キット<顔照合機能>
WJ-NVF30JW 本体希望小売価格 120,000円(税抜)

登録した人物を検知する「顔照合」、マーケティングに役立つ「人数カウント」「年齢・性別判定」機能を活用できます。(カメラ1chのみ)

Panasonic 別売カメラ拡張キット
WJ-NVE30JW 本体希望小売価格 200,000円(別販)

ライセンスを追加することで、9台、12台、16台、24台と、カメラを追加することができます。

Panasonic 増設ユニット
WJ-HDE400 本体希望小売価格 オープン価格

- ハードディスクユニットWJ-HDU40L(500GB)を最大9台まで搭載可能。
- デジタルディスクレコーダー WJ-HD616、WJ-HD716 1台につき本機を最大3台接続可能。
- RAID5運用、RAID6運用が可能。

Panasonic アイプロシリーズ ネットワークディスクレコーダー
WJ-NV250シリーズ

型番	搭載HDD	初期台数/最大台数	DVDドライブ	HDDの冗長化	本体希望小売価格
WJ-NV250/05	500GB×1	4ch / 24ch	—	—	280,000円(税抜)
WJ-NV250/2	2TB(1TB×2)	4ch / 24ch	—	ミラーリングモード※3	450,000円(税抜)
WJ-NV250/4	4TB(2TB×2)	4ch / 24ch	—	ミラーリングモード※3	550,000円(税抜)
WJ-NV250V1	1TB×1	4ch / 24ch	1(DVD-R,+R)	—	400,000円(税抜)
WJ-NV250V2	2TB×1	4ch / 24ch	1(DVD-R,+R)	—	500,000円(税抜)

※3 本体の2台のHDDでミラーリングモードが使用できます。●WJ-NV250シリーズは、RAID5/6等には対応しておりません。また、増設ユニットは使用できません。

製品仕様		
電源		AC100 V 50 Hz/60 Hz
消費電力		WJ-NV250/05：39 W(72 VA)、WJ-NV250/2：42 W(77 VA)、 WJ-NV250/4：43 W(79 VA)、 WJ-NV250V1：39 W(72 VA)、WJ-NV250V2：40 W(74 VA)
使用温度範囲		本体：+5 ℃～+45 ℃、マウス(付属品)：+5 ℃～+40 ℃
使用湿度範囲		WJ-NV250/05、WJ-NV250/2、WJ-NV250/4：5%～90%(結露しないこと) WJ-NV250V1、WJ-NV250V2：10%～80%(結露しないこと)
動作時許容高度		2000m以下
寸法		幅 420mm×高さ 88 mm×奥行き 300 mm (ゴム足、突起部含まず)
質量		WJ-NV250/05 約5.2 kg、WJ-NV250/2 約6.3 kg、WJ-NV250/4 約6.5 kg、 WJ-NV250V1 約5.6 kg、WJ-NV250V2 約5.7 kg
仕上げ		前面パネル：ソリッドメタリック塗装、上カバー：ソリッドメタリック塗装、 後面パネル：亜鉛メッキ処理
HDD/DVD		WJ-NV250/05：HDD(500 GB)×1 WJ-NV250/2：HDD(1TB)×2 WJ-NV250/4：HDD(2TB)×2 WJ-NV250V1：HDD(1TB)×1/DVDドライブ×1 WJ-NV250V2：HDD(2TB)×1/DVDドライブ×1
DVD対応ディスク		DVD-R、+R (未対応ディスク：DVD-R DL、+R DL、DVD-R for Authoring、8 cm ディスク)
映像	映像出力端子	1 V(p-p)/75 Ω、1系統(BNC)
	モニター(HDMI)端子	HDMI、2系統(19ピン typeA端子) 1920×1080p/60 Hz、1920×1080i/60 Hz、1920×1080p/50Hz 1920×1080i/50Hz、720×480p/60Hz、720×576p/50Hz
音声	音声出力端子	-10dBv 600Ω、不平衡、1系統(RCAピン)
その他	マウス接続ポート	1系統
	コピーポート	1系統
	アラーム/コントロール端子	1～9chアラーム入力※1、ネットワーク異常出力※2、アラーム復帰入力※1、 録画合出力※2、HDD異常出力※2、カメラ異常出力※2、機器異常出力※2、 録画異常出力※2、時刻合わせ入力※1、アラーム出力※2、+5 V出力※3、(D-sub25ピン)
	ネットワークポート(RJ45/PC)	10BASE-T / 100BASE-TX / 1000BASE-T (RJ45)、1系統
	対応プロトコル	HTTP、RTP、TCP/IP、UDP/IP、FTP(サーバー)、SMTP、 NTP(サーバー、クライアント)、DNS、DDNS、SNMP、POP3
	推奨SDHC/SDカード(別売り)	パナソニック株式会社製 SDHC/SDメモリーカード対応 (miniSDカード、microSDカードには未対応) SDHCメモリーカード：4 GB、8 GB、16 GB、32 GB SDメモリーカード：256 MB、512 MB、1 GB、2 GB

※1 メーク接点入力 50 kΩ、5 Vプルアップ ※2 オープンコレクタ出力 DC24 V－100 mA以内
※3 最大200 mA

Panasonic ビジネスインテリジェンス拡張キット<顔照合機能>
WJ-NVF20JW 本体希望小売価格 120,000円(税抜)

登録した人物を検知する「顔照合」、マーケティングに役立つ「人数カウント」「年齢・性別判定」機能を活用できます。(カメラ1chのみ)

Panasonic 別売カメラ拡張キット
WJ-NVE20JW 本体希望小売価格 100,000円(税抜)

ライセンスを追加することで、9台、12台、16台、24台と、カメラを追加することができます。

WJ-NVE21JW 本体希望小売価格 400,000円(税抜)

ライセンスを追加することで、標準4ch→24chへ拡張可能です。

※詳細はパナソニックのホームページまたはカタログをご覧ください。

IP Accessory

SeeEyes

PoE給電機能付 同軸LANコンバーター

SC-IPC05P

本体希望小売価格 86,400円(税抜)

特長

- 一つの同軸ケーブルで電源+デジタルデータ信号重畳伝送
- 5C-FB同軸ケーブルで500m長距離伝送可能(SC-IPC05P)
- Auto MDI/MDIX 機能サポート
- 受信機からPoE Hub又はDC 48Vアダプターを通じて電源入力可能
- 安全を考慮したサージプロテクト機能搭載

IP Accessory

SeeEyes

12V / PoE給電機能付 同軸LANコンバーター

SC-IPC0801

本体希望小売価格 130,000円(税抜)

特長

- 一つの同軸ケーブルで電源+デジタルデータ信号重畳伝送
- 5C-FB 同軸ケーブルで1km 長距離伝送可能
- 伝送帯域幅最大 200Mbps
- Auto MDI/MDIX 機能サポート
- 受信機からPoE Hub又はDC 48Vアダプターを通じて電源入力可能
- 安全を考慮したサージプロテクト機能搭載

IP Accessory

SeeEyes

UTP延長装置

SC-IPEUP

本体希望小売価格 31,200円(税抜)

特長

- Ethernet DataとPower伝送距離延長機能
  (既存100m+1つ追加毎に100m延長使用可能)
- 伝送帯域幅:100Mbps(最大)
- PoE機能搭載(消費電力 1.5W)
- Auto MDI/MDI-X機能サポート
- 安全を考慮したサージプロテクト機能搭載
- DC48V給電時、PoEインジェクターとして使用可能

ご注意 送信機にPoE非対応機器またはPoE対応機器でPoE給電を利用しない場合は、付属のLANアダプターを必ずご使用下さい。詳しくは、付属の取扱説明書をご参照下さい。(SC-IPC05P / SC-IPC060) / SC-IPEUP)

IP Accessory

ローカルタイムサーバー

VS-LTS

本体希望小売価格 オープン価格

特長

VS-LTSは、NTPサーバー機器です。WANに接続して正確な時刻を参照することができないローカルネットワーク環境において、文字通りNTPサーバーの役割を果たします。GPS衛星から正確な時刻を取得し、同一ネットワーク上の機器に正確な時刻をNTPにて提供します。

製品仕様	
電源	PoE給電
寸法	125(幅)×125(高さ)×60(奥行)mm
本体質量	約370g
消費電力	PoE受電 3.4W以下
防塵防水仕様	JIS C 0920 IP65 対応 ※設置工事が正しく、且つ適切な防塵・防水処理で施工された場合のみ
GPS/時計性能	時刻修正方式:GPS 修正精度:±2.0sec(GPS同位時) 修正頻度:随時 閏秒対応:自動設定 GPS衛星捕捉時(本体クロック精度):±3 min/月(25℃)
動作環境	温度:-20~+50℃/湿度:20~90% ※結露不可

NTPとは

NTPとはNetwork Time Protocol(ネットワーク・タイム・プロトコル)のことで、ネットワークに接続される機器において、機器が持つ時計を正しい時刻へ同期するためのものです。

コンピュータの内部時計は、時計を合わせないでいると狂いが出ます。例えばデータの保存やログの記録など、様々な動作がこの時計をもとにして行われます。時計が狂っているとエラーが起きるリスクが高まるため、コンピュータは定期的にNTPサーバーから正確な時刻を取得しています。

IP Accessory

小型・高性能電波時計・GPS方式
NTPタイムサーバー

ETS-204(V2)

本体希望小売価格 150,000円(税抜)

特長

- 世界最小レベルの小型・軽量・高性能NTPサーバー(時刻補正装置)
- GPSと電波時計モジュール(40KHz/60KHz)を同時搭載
- 瞬停対応用のバックアップ・バッテリー搭載

製品仕様	
受信部	GPS受信部(本体内蔵)、GPSアンテナ(外付け、付属品) 40Hz/60Hz標準時刻電波受信モジュール(本体内蔵)、外付け外部アンテナ(オプション品)
送信部	RJ-45(LAN)、9pin D-SUB(RS-232シリアル通信)
表示部	LCD液晶(白黒)、LED×1個(正常:緑色、異常:オレンジ色)
搭載プロトコル	NTP v3, v4 (NTP multicast) Simple Network Time Protocol (SNTP) Windows net time, NTP multicast RS-232 DATA Protocol
ネットワーク設定	IPアドレス、サブネットマスク、ゲートウェイ(手動設定)
内蔵バッテリー	Li-ion POLYMER (3.7V/300mAh)×1※1 Lithium Rechargeable Battery (SEIKO LITHIUM 5.5mA)×1※2
入力電源	DC5V専用アダプタ(付属品)またはUSBからの電源供給(5V)
消費電力	約1 W(LCD OFF時)
動作温度	0℃ ~ +40℃
重量	約300g
寸法	120(幅)×30(高さ)×100(奥行き)mm

※1 瞬停や停電時のバックアップ用電源(約15分以上動作維持)
※2 RTC用(約15日間日付・時刻情報維持)

IP Accessory

SeeEyes

専用48Vアダプター

本体希望小売価格 オープン価格

上記4機種対応の
電源アダプターです。

IP Accessory

CNB エンコーダー

INS3000 発売予定

本体希望小売価格 オープン価格

特長

- 1ch入力(BNC・コンポジット映像信号)
- 1ch映像BNCループバック
- システム/ネットワーク/イベント状態LED内蔵
- 複数コーデック対応(MJPEG / H.264)
- SDメモリーカードによるローカルストレージサポート
- 最大解像度D1
- 音声双方向(ADPCM)
- イーサネット10/100Base-T(PoEサポート)

※詳細は弊社「IPソリューションカタログ」をご覧ください。

Monitor

I-O DATA 23.6型ワイド液晶ディスプレイ
LCD-MF243EWR

本体希望小売価格　オープン価格

23.6型ワイド　HDMI　VGA　スピーカー

特長　ブラック(LCD-MF243EBR)もございます。

- ブルーライトを最大約60%低減する機能を搭載。
- LEDバックライトを採用したエコモデル。
- ワイド画面(1920×1080)で作業が快適に。

I-O DATA 21.5型ワイド液晶ディスプレイ
LCD-MF223EWR

本体希望小売価格　オープン価格

21.5型ワイド　HDMI　VGA　スピーカー

特長　ブラック(LCD-MF223EBR)もございます。

- ブルーライトを最大約60%低減する機能を搭載。
- LEDバックライトを採用したエコモデル。
- ワイド画面(1920×1080)で作業が快適に。

I-O DATA 19型液晶ディスプレイ
LCD-AD191SEW

本体希望小売価格　オープン価格

19型　VGA　スピーカー

ブラック(LCD-AD191SEB)もございます。

- ブルーライトを最大約60%低減する機能を搭載。
- LEDバックライトを採用したエコモデル。
- パソコン用デジタル/アナログ両対応。

製品仕様				
液晶パネル	表示サイズ	23.6型ワイド	21.5型ワイド	19型
	液晶方式	TFT LED /非光沢パネル	TFT LED /非光沢パネル	TFT LED /非光沢パネル
	有効表示領域	521.28(H)×293.22(V)mm	476.64(H)×268.11(V)mm	376.32(H)×301.06(V)mm
	表示画素数	1920×1080	1920×1080	1280×1024
	画素ピッチ	0.2715(H)×0.2715(V)mm	0.24825(H)×0.24825(V)mm	0.294(H)×0.294(V)
	表示色	約1677万色	約1677万色	約1677万色
	視野角	上下:160°　左右:170°	上下:160°左右:170°	上下:160°　左右:170°
	輝度	300cd/㎡	250cd/㎡	250cd/m²
	コントラスト比	1000:1(DCRオン時 5,000,000:1)	1000:1(DCR オン時5,000,000:1)	1000:1
	応答速度	5ms	5ms	5ms
PC入力	水平周波数	24.8～82.0kHz	24.8～82.0kHz	24.8～80.0kHz
	垂直周波数	56.3～75.0Hz	56.3～75.0Hz	56.3～75.0Hz
	ビデオ信号	デジタルRGB、アナログRGB	デジタルRGB、アナログRGB	デジタルRGB、アナログRGB
	同期信号	—	—	—
	信号入力コネクター	デジタル入力:DVI-D(HDCP対応)、HDMI アナログ入力:D-Sub15ピン	デジタル入力:DVI-D(HDCP対応)、HDMI アナログ入力:D-Sub15ピン	デジタル入力:DVI-D(HDCP対応) アナログ入力:D-Sub15ピン
	プラグ&プレイ	VESA DDC2B	VESA DDC2B	VESA DDC2B
ビデオ入力		アナログRGB、デジタルHDCP対応DVI-D、HDMI	アナログRGB、デジタルHDCP対応DVI-D、HDMI	アナログRGB、デジタルHDCP対応DVI-D
音声入出力	入力コネクター	φ3.5mmステレオミニジャック	φ3.5mmステレオミニジャック	φ3.5mmステレオミニジャック
	スピーカー	2W+2W(ステレオ)	1W+1W(ステレオ)	1W+1W(ステレオ)
	ヘッドホン	—	—	—
動作保証温度/湿度		0℃～+40℃ / 20%～80%(結露のないこと)	0℃～+40℃ / 20～80%(結露のないこと)	0℃～+40℃ / 20～80%(結露のないこと)
電源		AC 100V、50/60Hz (電源内蔵)	AC 100V、50/60Hz (電源内蔵)	AC100V　50/60Hz(電源内蔵)
消費電力	標準	17.9W(最大31W)	19.8W(最大27W)	14.6W(最大20W)
	待機時	0.3W	0.5W	0.4W
寸法	外形寸法	556(幅)×418(高さ)×218(奥行き)mm(スタンドあり)	507(幅)×390(高さ)×178(奥行き)mm(スタンドあり)	407(幅)×407(高さ)×178(奥行き)mm
	梱包寸法	608(幅)×480(高さ)×113(奥行き)mm	562(幅)×458(高さ)×110(奥行き)mm	460(幅)×472(高さ)×118(奥行き)mm
質量	スタンド含む	約4.5kg	約3.2kg	約3.3kg
	スタンドなし	約4.1kg	約2.9kg	約3.0kg
その他	マウント	VESA規格準拠 100mmピッチ	VESA規格準拠 100mmピッチ	VESA規格準拠 100mmピッチ
外形寸法(単位:mm)		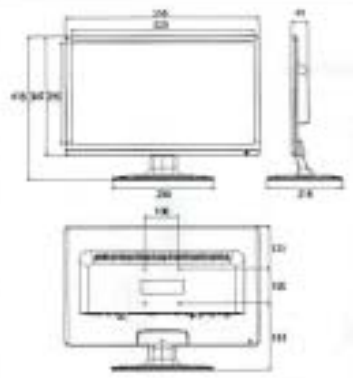	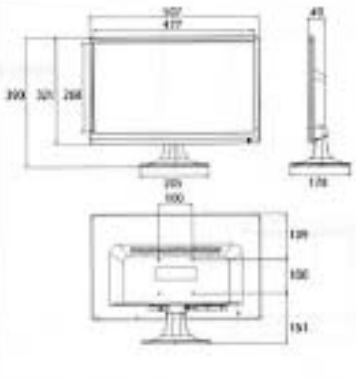	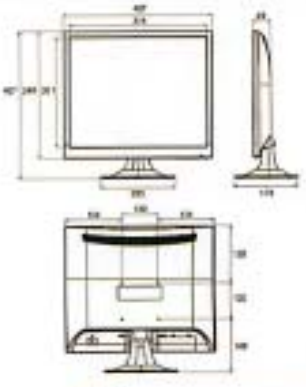

MITSUBISHI Changes for the Better　I-O DATA　EIZO　G.R.I.P　SHARP　ADTECHNO

モニターはカタログに掲載されている製品以外のメーカー・製品も多数取り扱っております。詳しくは弊社までお問い合わせ下さい。

P52

BOSCH モニター
こちらもご覧下さい

Monitor

I-O DATA 17型液晶ディスプレイ
LCD-AD172SEW

本体希望小売価格　オープン価格

17型 | VGA | スピーカー

特長　　ブラック(LCD-AD172SEB)もございます。

- ブルーライトを最大約60%低減する機能を搭載。
- LEDバックライトを採用したエコモデル
- パソコン用デジタル／アナログ両対応

EIZO 19型液晶モニター
FDS1903

本体希望小売価格　オープン価格

19型 | BNC | VGA | スピーカー

特長

- PC入力／ビデオ入力対応
- 高画質・高解像度表示
- コンパクトな筐体にステレオスピーカーを内蔵

G.R.I.P 19型液晶モニター
SL193

本体希望小売価格　オープン価格

19型 | HDMI | VGA | BNC | スピーカー

特長

- 監視カメラ用モニターに適した高信頼性・高耐久性のモニター
- HDMIにも対応

製品仕様				
液晶パネル	表示サイズ	17型	19型	19型
	液晶方式	TFT LED	TN　ノングレア	LED
	有効表示領域	337.92(H)×270.336(V)mm	376.32×301.06 mm	水平160° / 垂直160°
	表示画素数	1280×1024	1280×1024	1280×1024 @ 75Hz
	画素ピッチ	0.264(H)×0.264(V)mm	0.294×0.294 mm	—
	表示色	約1677万色	約1677万色:8 bit 対応	—
	視野角	上下:160°　左右:170°	水平 170°、垂直 170°	水平160° / 垂直160°
	輝度	250cd/㎡	350cd/ ㎡	300(cd/㎡)
	コントラスト比	1000:1	1000:1	1000:1
	応答速度	5ms	黒→白→黒(typ.):5ms	5ms
PC入力	水平周波数	24.8kHz ～ 80.0kHz	24.8 ～ 74.8 kHz	30 ～ 80kHz
	垂直周波数	56.3Hz ～ 75.0Hz	56.2 ～ 75.1 Hz	56 ～ 75Hz
	ビデオ信号	アナログRGB	—	PAL/SECAM/NTSC
	同期信号	—	セパレート	—
	信号入力コネクター	デジタル入力: DVI-D(HDCP対応) アナログ入力:D-Sub15ピン	ミニD-Sub 15 ピン	D-sub15ピン×1
	プラグ&プレイ	VESA DDC2B	VESA DDC 2B	VESA DDC 1/2B
ビデオ入力		アナログRGB,DVI-D(HDCP対応)	BNC×1 フォーマット:NTSC、PAL、SECAM	BNC×1
音声入出力	入力コネクター	φ3.5mmステレオミニジャック	ピンジャック(L, R)×1	2(L/R)
	スピーカー	1W+1W(ステレオ)	0.3W+0.3W(ステレオ)	2W+2W
	ヘッドホン	—	RCA×1	
動作保証温度／湿度		0℃～ +40℃ / 20 ～ 80%(結露のないこと)	0℃～ +35℃ / 20%～ 80% RH(結露のないこと)	0℃～ +40℃ / 20%～ 90% RH(結露のないこと)
電源		AC100V　50/60Hz	AC100-120V / AC200-240V±10 %, 50/60 Hz	DC12V/4A
消費電力	標準	13.0W(最大17W)	36W	最大25W
	電源オフ時	0.5W(待機時)	1W以下	—
寸法	外形寸法	370(幅)×380(高さ)×178(奥行き)mm	405(幅)×406.5 ～ 506.5(高さ)×205(奥行き)mm	419(幅)×424(高さ)×184(奥行き)mm　スタンド含む
	梱包寸法	425(幅)×440(高さ)×120(奥行き)mm	—	—
質量	スタンド含む	約3.4kg	約6.1kg	4.0kg
	スタンドなし	約3.1kg	約4.3kg	3.5kg
その他	マウント	VESA規格準拠 100mmピッチ	VESA規格準拠 100mmピッチ	VESA規格準拠 100mmピッチ
外形寸法(単位:mm)		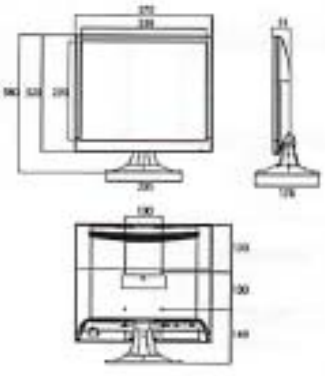	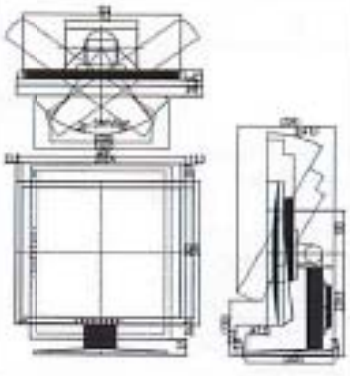	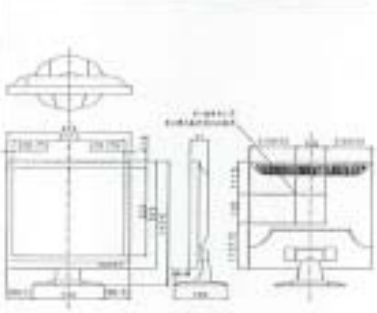

MITSUBISHI Changes for the Better　I-O DATA　EIZO　G.R.I.P　SHARP　ADTECHNO

モニターはカタログに掲載されている製品以外のメーカー製品も多数取り扱っております。詳しくは弊社までお問い合わせ下さい。

P52
BOSCH モニター
こちらもご覧下さい

Monitor

G.R.I.P 17型液晶モニター
SL173

本体希望小売価格　オープン価格

17型 | HDMI | VGA | BNC

特長

- 監視カメラ用モニターに適した高信頼性・高耐久性のモニター
- HDMIにも対応

G.R.I.P 9.7型LEDバックライト液晶モニター
SB972

本体希望小売価格　オープン価格

9.7型 | HDMI | VGA | BNC

特長

- LEDバックライト液晶モニター
- 監視カメラ用モニターに適した高信頼性・高耐久性のモニター　- HDMIにも対応

ADTECHNO 19型液晶モニター
SN19TS

本体希望小売価格　オープン価格

19型 | HDMI | VGA | BNC | スピーカー

特長

- 3Dコムフィルター、デ・インタレース機能搭載
- SXGA解像度対応・広視野角、高コントラスト
- HDMI/VGA/ビデオなど、多彩な入力に対応

製品仕様				
液晶パネル	サイズ	17型(液晶方式:LED)	9.7型	19型
	アスペクト比	4:3	4:3	5:4 スクウェア
	視野角	水平160° / 垂直160°	水平178° / 垂直178°	上80°/下80°/左80°/右80°(Typical)
	最大解像度	1280×1024	1024×768	1280 x 1024(SXGA)/1670万色
	応答速度	5ms	35ms	5ms
	コントラスト比	1000:1	600:1	1000:1
	最大輝度	300(cd/m²)	200(cd/m²)	250(cd/m²)
信号処理	水平走査周波数	30～80kHz	30～60kHz	31.5～79.9kHz
	垂直走査周波数	56～75Hz	56～75Hz	56～75Hz
	ビデオ入力形式	PAL/SECAM/NTSC	PAL/SECAM/NTSC	PAL/SECAM/NTSC
	プラグ&プレイ	VESA DDC 1/2B	VESA DDC 1/2B	VESA DDC1/2B
入力端子	PC入力	ミニD-sub15ピン	ミニD-Sub15ピン	ミニD-sub15ピン
	ビデオ入力	BNC	BNC	BNC
	HDMI入力	HDMI	HDMI	HDMI(HDCP非対応)
	オーディオ	―	―	―
	PCオーディオ	オプション	―	―
出力端子	ビデオ出力	BNC(スルーアウト)	BNC(スルーアウト)	ビデオ(BNC):パススルー
表示機能	対応言語	13言語	13言語	9言語
	映像調整	コントラスト/ブライトネス/シャープネス/色の濃さ/色合い/色温度/ピクチャーモード選択/スケール/コントラスト・ブライトネス(ダイレクトコントロール可能)	コントラスト/ブライトネス/シャープネス/色の濃さ/色合い/色温度/ピクチャーモード選択/スケール/コントラスト・ブライトネス(ダイレクトコントロール可能)	映像パターン/コントラスト/明るさ/色調/彩度/シャープ/色温度/デジタルノイズフィルター/OSD表示時間/水平・垂直ズーム調整/マルチ画面設定
	PC	自動画像調整/自動アラーム調整/クロック調整/フェーズ調整/水平・垂直位置調整	自動画像調整/自動アラーム調整/クロック調整/フェーズ調整/水平・垂直位置調整	コントラスト/明るさ/カラー温度/表示モード/自動位置調整/水平・垂直ズーム調整/水平・垂直位置/画面位置調整/OSD表示時間/マルチ画面設定
	その他	入力選択/スリープタイマー/ボタンロック	入力選択/スリープタイマー/ボタンロック	入力選択/ボリュームボタン/自動位置調整ボタン/メニューボタン
電源	必要容量	DC12V/4A	DC12V/2A	AC100V 50/60Hz
	最大消費電力	40W	8W	≦25W(待機時1W以下)
寸法	外形寸法	372(幅)×318(高さ)×184(奥行き)mm	235(幅)×195(高さ)×320(奥行き)mm	420(幅)×450(高さ)×155(奥行き)mm　スタンド含む
	梱包寸法	452(幅)×478(高さ)×142(奥行き)mm	390(幅)×370(高さ)×210(奥行き)mm	450(幅)×450(高さ)×155(奥行き)mm
重量	本体重量	3.5kg(モニター部) 4.2kg(スタンド部含む)	2.5kg	約5.5kg
その他	マウント	VESA規格準拠 75mmピッチ	VESA規格準拠 75mmピッチ	VESA規格準拠 100mmピッチ

外形寸法[単位:mm]

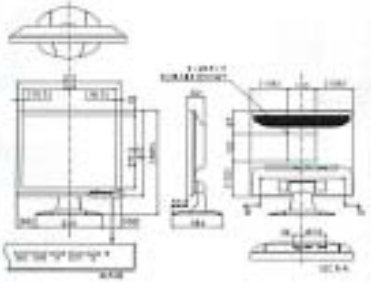

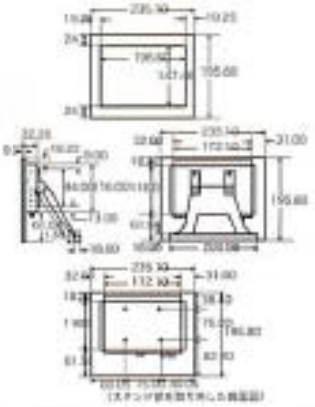

MITSUBISHI Changes for the Better　I-O DATA　EIZO　G.R.I.P　SHARP　ADTECHNO

モニターはカタログに掲載されている製品以外のメーカー・製品も多数取り扱っております。詳しくは弊社までお問い合わせ下さい。

P52
BOSCH モニター
こちらもご覧下さい

Monitor

Monitor

ADTECHNO 17型液晶モニター

SN17TS

本体希望小売価格 オープン価格

17型 HDMI VGA BNC スピーカー

特長

- 高解像度・高輝度・広視野角・高コントラスト液晶パネル
- 3Dコムフィルター採用
- ダウンスキャン表示機能

ADTECHNO 10.1型液晶カラーモニター

CL1012N

本体希望小売価格 オープン価格

10.1型 HDMI VGA スピーカー

特長

- HDMI入力端子搭載
- 付属の接続ケーブルを利用し、DVI-D/VGA/ビデオ×2/音声入力が可能

製品仕様			
液晶パネル	サイズ	17インチ	10.1型ワイド
	アスペクト比	5:4 スクウェア	
	視野角	上 80°/下 80°/左 80°/右 80°(Typical)	140°/ 110°(H/V)
	最大解像度	1280 x 1024(SXGA)/1670万色	1024 x 600
	応答速度	5ms	5 ms
	コントラスト比	1000:1	500:1
	最大輝度	250(cd/m²)	250 cd/m2
信号処理	水平走査周波数	31.5 ～ 79.5kHz	
	垂直走査周波数	56 ～ 75Hz	
	ビデオ入力形式	PAL/SECAM/NTSC	NTSC/ PAL/ SECAM
	プラグ&プレイ	VESA DDC1/2B	
入力端子	PC入力	ミニD-sub15ピン	DVI-D/ VGA
	ビデオ入力	BNC	ビデオ(RCA)×2
	HDMI入力	HDMI(HDCP非対応)	HDMI (HDCP非対応)
	オーディオ	—	音声モノラル(RCA)
	PCオーディオ	—	
出力端子	ビデオ出力	ビデオ(BNC):パススルー	
表示機能	対応言語	9言語	2言語
	映像調整	映像パターン/コントラスト/明るさ/色調/彩度/シャープ/色温度/デジタル/ノイズフィルター/OSD表示時間/水平・垂直ズーム調整/マルチ画面設定	
	PC	コントラスト/明るさ/カラー温度/表示モード/自動位置調整/水平・垂直ズーム調整/水平・垂直位置/垂直位置調整/OSD表示時間/マルチ画面設定	
	その他	入力選択/ボリュームボタン/自動位置調整ボタン/メニューボタン	スピーカー:1W×1(モノラル)
電源	必要容量	AC100V 50/60Hz	AC100V 50/60Hz DC12V
	最大消費電力	≦25W(待機時1W以下)	動作時最大10W以下 / パワーセーブ時1W以下
寸法	外形寸法	374(幅)×240(高さ)×395(奥行き)mm スタンド含む	254.5(幅)×163(高さ)×34(奥行き)mm (突起物を除く)
	梱包寸法	416(幅)×424(高さ)×156(奥行き)mm	
重量	本体重量	約3.1kg	約1200g(本体のみ)
その他	マウント	VESA規格準拠 100mmピッチ	VESA規格準拠 75mmピッチ

外形寸法(単位:mm)

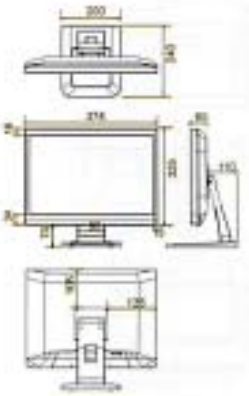

Monitor Accessory

壁掛け金具

HF-10C

本体希望小売価格 オープン価格

特長

- 13～26インチの液晶モニターが取付可能
- 取付最大荷重10kg以下に対応

製品仕様	
対応モニター	13～26インチ ※1
寸法	160(幅)×135(高さ)×63(奥行き)mm ※2
角度	+0°～-15°
質量	0.6kg
取付最大荷重	10kg(取付モニターの許容質量)

※1 モニターのインチ数はあくまでも目安です。
モニターの許容質量以下でご使用ください。
※2 モニターの種類やサイズにより、ご使用頂けない場合があります。

Monitor Accessory

天吊り金具

TH-33

本体希望小売価格 16,000円(税抜)

特長

- VESA規格75mm及び100mmピッチに対応
- 13型～23型までの液晶モニタに対応
- 重量10kg以下に対応

製品仕様	
対応モニター	13～23インチ
寸法	248(幅)×230(高さ)×45(奥行き)mm
角度	上下300°、左右360°
質量	自重2.5kg 耐荷重10kg以下

Monitor Accessory

壁掛け金具

AR-171W 新

本体希望小売価格 12,000円(税抜)

特長

- VESA規格75mm及び100mmピッチに対応
- 静耐荷重:約14kg

製品仕様	
対応モニター	VESA規格(75×75、100×100mm)対応&14kg以下のモニター※1
寸法	120(幅)×158(高さ)×129(奥行き)mm
角度	上向き90度、下向き15度 調整可能左右首振り、各120度
質量	約1kg

※1 対応モニターであっても一部取付できない機種があります。

MITSUBISHI Changes for the Better / I-O DATA / EIZO / G.R.I.P / SHARP / ADTECHNO

モニターはカタログに掲載されている製品以外のメーカー・製品も多数取り扱っております。詳しくは弊社までお問い合わせ下さい。

P52

BOSCH モニター
こちらもご覧下さい

Accessory メガピクセル対応バリフォーカルレンズ

Lens

	TAMRON M118VG413IR 新	SPACECOM TAV2812DCIR-MP	TAMRON M13VG850IR	TAMRON M13VG288IR
	本体希望小売価格 オープン価格	本体希望小売価格 45,000円(税抜)	本体希望小売価格 オープン価格	本体希望小売価格 オープン価格
	5メガピクセル デイナイト	3メガピクセル デイナイト	3メガピクセル デイナイト	3メガピクセル デイナイト
製品仕様				
イメージサイズ	1/1.8	1/3"	1/3"	1/3"
焦点距離	f=4 ~ 13mm	f=2.8 ~ 12mm	f=8 ~ 50mm	f=2.8 ~ 8mm
絞り	F/1.5-Close	F1.4-360	F1.6-360	F1.2-360
アイリス	DCオートアイリス	DCオートアイリス	DCオートアイリス	DCオートアイリス
デイナイト対応	○	○	○	○
画角	105.4°x 77.6°~ 33.0°x 24.8°	97.9°×72.5°~ 25.0°×18.8°	33.5°×25.1°~ 5.6°×4.2°	100.1°×72.9°~ 35.8°×26.8°
ズーム比	3.25倍	4.3倍	約6.3倍	約2.9倍
外形寸法	φ64.5×83.17(奥行き)mm	φ41.3×46.15(高さ)×59.4(奥行き)mm	φ44×62.1(高さ)×73.5(奥行き)mm	φ40×58.1(高さ)×66.55(奥行き)mm
重量	167g	約70g	—	70g

Accessory メガピクセル対応バリフォーカルレンズ

Lens

	TAMRON M13VG246	TAMRON 13VG2812ASII	TAMRON 13VG308ASIRII	TAMRON 13VG2811ASIR
	本体希望小売価格 45,000円(税抜)	本体希望小売価格 オープン価格	本体希望小売価格 35,000円(税抜)	本体希望小売価格 38,500円(税抜)
	メガピクセル		デイナイト	デイナイト
製品仕様				
イメージサイズ	1/3"	1/3"	1/3"	1/3"
焦点距離	f=2.4 ~ 6mm	f=2.8 ~ 12mm	f=3.0 ~ 8mm	f=2.8 ~ 11mm
絞り	F1.2-360	F1.4-360	F1.0-360	F1.4-360
アイリス	DCオートアイリス	DCオートアイリス	DCオートアイリス	DCオートアイリス
デイナイト対応			○	○
画角	111.3°×83.5°~ 47.1°×35.4°	97.4° ×72.5° ~ 24.1° ×18.1°	92.5° ×68.0° ~ 35.7° ×26.8°	97.4° ×72.4° ~ 26.2° ×19.7°
ズーム比	2.5倍	約4倍	約2.7倍	約4倍
外形寸法	φ40×59.7(高さ)×62.35(奥行き)mm	φ40×52.5(高さ)×63.48(奥行き)mm	φ44×47.5(高さ)×47.76(奥行き)mm	φ40×62.8(奥行き)mm
重量	75g	約71g	—	約79g

Accessory メガピクセル対応バリフォーカルレンズ / バリフォーカルレンズ

Lens

	TAMRON 13VG550ASII	TAMRON 13FG22IR	SPACECOM TV308DC-2	SPACECOM TAV2712DC
	本体希望小売価格 40,000円(税抜)	本体希望小売価格 28,000円(税抜)	本体希望小売価格 33,000円(税抜)	本体希望小売価格 35,000円(税抜)
		広角 単焦点 デイナイト	デイナイト	デイナイト
製品仕様				
イメージサイズ	1/3"	1/3"	1/3"	1/3"
焦点距離	f=5 ~ 50mm	f=2.2mm	f=3 ~ 8mm	f=2.7 ~ 12mm
絞り	F1.4-360	F1.2-360	F1.2-360	F1.2-360
アイリス	DCオートアイリス	DCオートアイリス	DCオートアイリス	DCオートアイリス
デイナイト対応		○	○	○
画角	53.6° ×40.3° ~ 5.6° ×4.2°	118.6° ×90.0°	92.5°×68.5°~ 35.6°×26.7°	97.4°×72.4°~ 23.8°×17.8°
ズーム比	約10倍	—	約2.7倍	約4.4倍
外形寸法	φ40×57.7(高さ)×63.2(奥行き)mm	φ34×41.97(奥行き)mm	φ38×42.8(高さ)×46(奥行き)mm	φ39×50(高さ)×57(奥行き)mm
重量	84g	49g	約63g	約72g

■レンズ焦点距離の目安

画角写真はイメージとなります。レンズ選定の目安にご使用ください。 画像提供:タムロン株式会社

Accessory

電源ボックス(電圧可変タイプ)

PS-1270S

本体希望小売価格 34,000円(税抜)

背面

特長

- 小規模システムから対応可能な、カメラ用直流電源装置
- 最大容量5.25Aの、DC12V直流電源装置です。
- 監視カメラだけでなく、防犯センサー等にも使用できます。
- 緊急停止スイッチ(誤操作防止カバー付き)を装備
- 過電圧・過電流遮断機能(自動復帰)

製品仕様	
入力仕様	
定格入力電圧	AC100V 135VA(サービスコンセント含まず)
周波数	50/60Hz
消費電力	80W
出力仕様	
定格出力電圧	DC12V
出力電流	5.25A(出力電圧を最大の14.5Vに設定した場合は、4.5A)
保護回路	
過電流保護	過電圧、過電流保護機能(自動復帰付)
動作表示	LED消灯
ヒューズ	
その他の仕様	
動作温度範囲	0℃～+40℃
動作湿度範囲	20%～90%RH(結露なきこと)
寸法	202(幅)×55(高さ)×203(奥行き)mm(突起部を除く)
重量	約1.3kg

Accessory

電源ボックス

PS-2520

本体希望小売価格 27,000円(税抜)

背面

特長

DC12V出力、連続5A、シンプルなコンパクト設計。ACを必要とするシステムにも供給出来るコンセントを設置(2ケ)。保護回路は、定格以上の電流が流れた場合は、自動遮断し電源を一旦OFFにし再度ONにすると自動復帰します。

製品仕様	
入力仕様	
定格入力電圧	AC90～120V
周波数	50Hz/60Hz
消費電力	110W (連続DC12V/5A時)
出力仕様	
定格出力電圧	DC12V
出力電流	5A
保護回路	
過電流保護	定格電流の110%で動作、自動復帰
動作表示	LED消灯
ヒューズ	AC4A
その他の仕様	
動作温度範囲	-10℃～+40℃
動作湿度範囲	20%～90%RH (結露なきこと)
寸法	167(幅)×54(高さ)×157(奥行き)mm
重量	1.12kg

Accessory

集音マイク(屋内用)

SMT-1

本体希望小売価格 オープン価格

特長

- 平衡／不平衡の出力切替式。平衡出力により約100mの長距離配線が可能となります。(入力機器側に平衡トランスユニット(TU-600)が必要な場合があります。)
- いたずらなどに効果的なタンパー出力を設けています。
- 設置工事やメンテナンスに便利な本体、ベース分離方式
- 配線に便利な端子式
- インテリアにマッチしやすいホワイトカラー
- 屋内天井取付型

製品仕様	
電源電圧	DC8～30V(極性あり)
消費電流	15mA以下
出力条件	最大配線長(平衡時:100m 不平衡時:20m) 負荷インピーダンス:600Ω ・平衡時:ツイストシールド線 ・不平衡時:シールド線、ツイストシールド線 ※ただし、設置環境によってはノイズの混入により最大配線長を満たさない場合があります。
出力	①マイク設定:-60dBV±10dB(ボリュームにて可変) ②ライン設定:-30dBV±10dB(ボリュームにて可変)
タンパー出力	無電圧接点(b接点) AC/DC24V-0.25A(抵抗負荷)
使用可能周囲温度	-10℃～+50℃
取付場所	屋内
配線接続	端子式(M3セルフアップ端子)
質量	約115g
外観	本体:ABS樹脂(ホワイト) カバー:PE樹脂(ホワイト)
付属品	タッピングネジ:4×20 2本

Accessory

DCコードプラグ / DCコードジャック

本体希望小売価格 オープン価格

特長

集中電源(PS-1270S)などから電源を供給する際に、メンテナンスがしやすいように電源ケーブルに接続します。
カメラの交換やメンテナンスの際に抜き差しするだけで簡単に取り外しができるようになります。

製品仕様	
内径	2.1mm
外径	5.5mm
コード長	1.5m
ロット数	10本

Accessory

電源アダプター 1A

NP12-1S1210

本体希望小売価格 オープン価格

製品仕様	
入力	100～120V
出力	50/60Hz DC12V 最大1A
動作温度	0～+40℃
保存温度	-20～+80℃
プラグ規格	外径φ5.5mm 内径φ2.1mm
コード長	1.6m
寸法	48(幅)×54(長さ)×25(高さ)mm

Accessory

電源アダプター 2A

STD-12020U

本体希望小売価格 4,500円(税抜)

製品仕様	
入力電圧	AC100～240V
入力周波数	47～63Hz
入力電流	0.58A
出力電圧	12V±5%
出力電流	最大2.0A
出力電力	最大24W
プラグ規格	外径φ5.5mm、内径φ2.1mm
コード長	1.6m
寸法	34(幅)×72(長さ)×69(高さ)mm

Accessory

電源アダプター 5A

STD-1250PA

本体希望小売価格 オープン価格

製品仕様	
入力電圧	AC100～240V
入力周波数	47～63Hz
出力	50/60Hz DC12V 最大5A
プラグ規格	外径φ5.5mm 内径φ2.1mm
コード長	1.6m 付属ACコード1.6m
寸法	53(幅)×115(長さ)×38(高さ)mm

Accessory

電源アダプター

DJ-80-24

本体希望小売価格
20,000円(税抜)

製品仕様	
入力	AC100V 50/60Hz
出力	AC24V(±5%) 3.3A
出力ケーブル長さ	1.5m
入力ケーブル長さ	2.0m
動作温度	-10℃～+40℃
保存温度	-20℃～+70℃
重量	1750g
寸法	144.0(長さ)×82.5(幅)×81.0(高さ)mm
安全規格	電気用品安全法PSE規格取得

Accessory

Fixing bracket

天井／壁付金具
WH-31
本体希望小売価格 3,800円(税抜)
非伸縮　パイプ内通線

天井／壁付金具
WH-31L
本体希望小売価格 4,500円(税抜)
非伸縮　パイプ内通線

天井／壁付金具
WH-11
本体希望小売価格 6,800円(税抜)
伸縮　パイプ内通線

天井／壁付金具
WH-21
本体希望小売価格 7,000円(税抜)
非伸縮　パイプ内通線

製品仕様				
設置条件	壁置／天井用(伸縮なし 長さ130mm)	壁置／天井用(伸縮なし 長さ201.5mm)	壁置／天井用(310～470mm伸縮)	壁置／天井用(伸縮なし 長さ242mm)
材質	圧延鋼板アルミ合金	圧延鋼板アルミ合金	圧延鋼板　アルミ合金	圧延鋼板アルミ合金
最大回転角度	前後+90°～-20°　回転360°	前後90°～0°～-20°　回転360°	前後+90°～-20°　回転360°	前後+90°～-20°　回転360°
最大搭載荷重／重量	4kg／約0.24kg	4.0kg／約0.28kg	4kg／0.38kg	4kg／約0.34kg

Accessory

Fixing bracket

天井金具
WH-LS1
本体希望小売価格 13,000円(税抜)
伸縮　パイプ内通線

天井金具
WH-LS3
本体希望小売価格 40,000円(税抜)
伸縮　パイプ内通線

製品仕様		
設置条件	壁面／天井用(817～1004mm伸縮)	壁面／天井用(伸縮2段 1113.5～2030mm屋内用)
材質	圧延鋼板アルミ合金	圧延鋼板アルミ合金
最大回転角度	前後+90°～-20°　回転360°	前後+90°～-20°　回転360°
最大搭載荷重／重量	4.0kg／約0.63kg	4kg／約0.78kg

Accessory

CNB 赤外線ワイヤレスリモートコントローラー
SC100
本体希望小売価格 20,000円(税抜)

特長
- 最大255台のカメラ(PTZカメラ・ズームカメラ)を操作
- 各チャンネル毎に複数のプロトコルをサポート
- 機能の簡単操作(プリセット、パターン、スイング、グループ)
- RS-485 コミュニケーション(1.2kmまでの遠隔操作)
- OSDメニューコントロール
- パン/チルトのスピードの調整可能

製品仕様	SC100本体
インターフェース	RS-485 2400、4800、9600、19200、38400bps
電源	DC12V(±10%)
消費電力	最大1.2W/100mA
寸法	69(幅)×110(高さ)×21(奥行き) mm
質量	97g
製品仕様	**リモートコントロール部分**
ボタン	30キー
有効距離	10m
電源	3VDC、AAA サイズバッテリー
外形寸法	45(幅)×165(高さ)×20(奥行き) mm
重量	73g

Accessory

ドームカメラ取付金具
DCB-1
本体希望小売価格　オープン価格

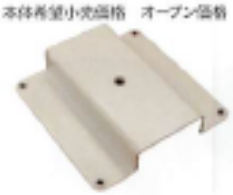

製品仕様	
設置条件	天井金具と共にドームカメラに使用
材質	鉄製　白色　焼付塗装
外形寸法	85(幅)×85(高さ)mm
付属品	取付けネジ×4

取り付け例

Accessory

CNB パンチルトズームコントローラー
SC3100 本体希望小売価格 120,000円(税抜)

特長
- 液晶ディスプレイは4行20文字まで表示可能
- 3軸方向のジョイスティック操作が可能
- 最大255台のカメラ接続が可能
- 最高5台までコントローラーを接続可能
(マスター1台+サブコントローラー4台)
- Pelco-D/Pプロトコルサポート(制御距離約1.2km)
- 電源アダプター付属

製品仕様		
通信タイプ	パン／チルト	RS-485(リモートコントロール　最大1.2km)
	DVRインターフェース	RS-485、USB
	USB	USBマウス機能サポート
	プロトコル	PTZ:Pelco DP,Samsung Elec, Panasonic, Bosch,Samsung Techwin DVR:CNB、TBT
LCD表示	20×4文字LCD	
PTZコントロール	ジョイスティック(3軸回転ズーム)	
サブキーボード	最大×4デバイス	
RS-485	タイプ:非同期シリアル、1スタートビット、NOパリティ、1ストップビット 通信方式:半2重通信 データレート:2400～38400bps	
RS-232	D-SUB 9P,ファームウェアアップデート	
動作電源	DC12V/9V バッテリー /USB(PC)　最大150mA	
動作温度/湿度	0～+50℃/60%	
外形寸法	400(幅)×99.97(高さ)×200(奥行き)mm	
重量	約1.24kg	

Accessory

Accessory
Lens
Adaptor
Bracket
Housing
Others

カメラハウジング
VCHO-15SDHF

本体希望小売価格 オープン価格

特長 ※耐塩仕様は別途ご相談ください。

- 屋外用カメラハウジング
- 取付金具別売(WH-6N/PTP-300)
- デフロスターガラス、ヒーター、ファンを装備

カメラハウジング
VCHO-15S

本体希望小売価格 38,000円(税抜)

特長

- 屋外用カメラハウジング
- 取付金具別売(WH-6N/PTP-300)
- 後方スライドオープン
- オプションにヒーター・ファン・デフロスター

カメラハウジング
VCH-90S

本体希望小売価格 20,000円(税抜)

特長

- 屋内用カメラハウジング
- 取付金具別売(WH-4FL/WH-11/WH-21/WH-31)
- マンション廊下・通路・倉庫の軒下等の設置

製品仕様			
設置条件	屋内/屋外/正立/天井吊り	屋内/屋外/正立/天井吊り	屋内/正立/天井吊り
重量	約2.4kg	約2.4kg	約0.7Kg
内部有効寸法	95(幅)×70(高さ)×210(奥行き)mm	95(幅)×70(高さ)×210(奥行き)mm	68(幅)×73(高さ)×230(奥行き)mm
外形寸法	133(幅)×115(高さ)×370(奥行き)mm	133(幅)×115(高さ)×370(奥行き)mm	90(幅)×90(高さ)×268(奥行き)mm
構成	本体、カメラネジ、絶縁シート、カメラ取付け板	本体、カメラネジ、絶縁シート、カメラ取付け板	取付けネジ1/4カメラネジ(上面、下面とも取付ネジ穴有り)

Accessory

Accessory
Lens
Adaptor
Bracket
Housing
Others

カメラハウジング
GL-618

本体希望小売価格 20,000円(税抜)

特長

- 取り付け作業のしやすい横開きタイプ、ケーブルが露出しない断線防止タイプ
- 錆びないステンレスビス採用

カメラハウジング取付金具
GL-215U

本体希望小売価格 オープン価格

特長

- カメラハウジングGL-618用

屋外用カメラハウジング壁面取付金具
WH-6N

本体希望小売価格 10,000円(税抜)

特長

- 屋外カメラハウジングVCHO-15S用
※耐塩仕様は別途ご相談ください。

製品仕様			
設置条件	屋外/屋外/壁付/天井吊り	天井置	屋内/屋外
重量	約1.0kg	ー(最大搭載荷重:10kg)	15kg(最大搭載荷重:約1kg)
内部有効寸法	100(幅)×75(高さ)×260(奥行き)mm	ー	ー
外形寸法	145(幅)×245(高さ)×430(奥行き)mm	231(幅)×400(高さ)×100(奥行き)mm	124(幅)×160(高さ)×300(奥行き)mm
構成	本体、壁付金具、金具取付用ネジ、取付用レンチ	本体、天井取付用ねじ、ハウジング固定用六角ボルト	本体、六角ボルト(M6×16)×2

Accessory

Accessory
Lens
Adaptor
Bracket
Housing
Others

屋外用カメラハウジング壁面取付金具
PTP-300

本体希望小売価格 10,000円(税抜)

ポール用アダプター
SFP-3

本体希望小売価格 16,000円(税抜)

特長

- 壁面取付金具WH-6Nや全天候型カメラのXGB-24VF・XHB-20CS・BM5562NIRに使用可能
- ステンバンド(別売)に対応

製品仕様		
設置条件	屋内/屋外	屋内/屋外
重量	10kg(最大搭載荷重:約0.5kg)	15kg(最大搭載荷重:約1kg)
内部有効寸法	ー	ー
外形寸法	100(幅)×301(高さ)×100(奥行き)mm	204.7(幅)×160.7(高さ)×165.6(奥行き)mm
構成	本体、六角ボルト(M8×16)×2	本体、六角ボルト(M6×16)×2

SeeEyes 携帯型液晶モニター　5.6型

SC-LFC56LC

本体希望小売価格 150,000円(税抜)

専用バッグ

特長

- LEDバックライト採用
- カメラ工事や施設工事のコスト節減
- 画面を見ながら容易な画角調整可能
- 5.6インチ大画面
- 明るい場所でも使える高輝度デジタルパネル採用
- 様々な入力支援：CVBS、XVGA(640×480、1024×768/60Hz)
- カメラ画角設定用のガイドライン表示機能
- PTZ 制御ができる(RS-485)ためコントローラー無しで動作テスト可能
- 入力映像信号のビデオレベル表示、メーター出力機能搭載
- 最大8時間使える大容量リチウムポリマーバッテリー
- 作業性、安定性を高める専用ケース付属
- DC12V 電源アダプター付属
- DC12V 出力専用ケーブル付属

▲ VGA入力ポートを使用し、1024×768の解像度でXVGAの映像を映し出すことが可能です。

製品仕様		
LCD	表示解像度	W640×H480
	サイズ	5.6インチ
	画素ピッチ	0.0588(W)　H0.1764(H)
	輝度	標準:350cd　最低:300cd
	視野角	上:50° 下:70° 左:70° 右:70°
	応答速度	15ms
入力	CVBS	NTSC/PAL 1.0Vp_p , COAX通信支援
	XVGA	1024×768, 60Hz
出力	CVBS	パターン出力時：フルカラーバー
	ビデオ出力	NTSC/PAL 1.0Vp_p(75Ω Term.)
ビデオレベル	A Level	10 ～ 118%
レンジ	F Level	20 ～ 120%
	エラーレート	±2%
接続端子	入力	BNC-F
	出力	BNC-F
	RS-485(2線)	パン/チルト/ズーム/焦点コントロール、OSDコントロール
電源	入力	DC 12.6V
	出力	DC 12V
本体色		グレー
内蔵バッテリー		リチウムポリマー：11.1V、2200mA(保護回路内蔵)
消費電力		4.5W(CVBS入力) 5W(CVBS入力 + With Level Meter ON)
動作温度		0℃～50℃
動作湿度		0% ～ 80%
質量		約1kg
外形寸法		192(幅)×131.25(高さ)×50(奥行き)mm
外形寸法(単位：mm)		

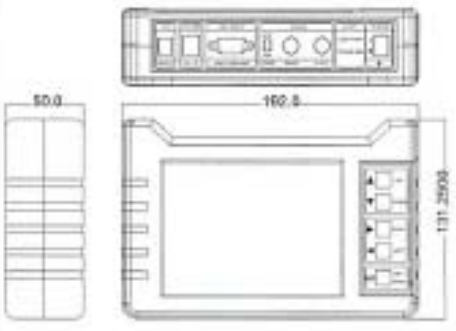

SeeEyes HD-SDI/アナログ ハイブリッドモニター　7型　HDMI対応　VGA

SC-LFC07HD

本体希望小売価格 280,000円(税抜)

専用バッグ

特長

- 7インチサイズで見やすいLEDバックライト型TFT-LCDデジタルパネルを採用
- HD-SDI(入/出力)、HDMI(入力)、CVBS(入/出力)、VGA(入力)多彩な入出力機能
- HD-SDI/アナログビデオ信号用ケーブル点検レベルメーター
- HD-SDI&CVBS(アナログ)信号入力フォーカスメーター
- 同軸ケーブルによるOSDおよびPTZ制御(CVBS信号)
- カメラ駆動用電源供給機能
- カメラ画角設定用ガイドライン表示機能
- リチウムポリマーバッテリー搭載6～8時間連続使用可能※
- 収納・携帯に便利な専用バッグ付

製品仕様			
LCD	解像度		1280(H)×(R,G,B)×800(V)
	サイズ		7インチ
	画素ピッチ		0.1170(H)×0.117(V)
	輝度		最小:340cd/m², 標準:400 cd/m²
	コントラスト比		最小:600:1、標準800:1
	画角		89°(H)/89°(V)
	レスポンス(ミリ秒)		11ms
ビデオ	入力	HD-SDI	270Mbps, 1.485Gbps, 2.97Gbps
		HDMI	720p/1080i/1080p
		XVGA	1600×1200, 60Hz
		CVBS	NTSC/PAL 1.0Vp-p
	出力	HD-SDI	パターン オン:テストパターン出力可能(10種類) パターン オフ:ループスルー 映像出力信号:～3G
		CVBS	パターン オン:テストパターン出力可能(10種類) パターン オフ:ループスルー 映像出力信号:NTSC/PAL 1.0Vp-p
HD-SDIビデオ信号レベル表示範囲			SDIレベル:10～100%、 フォーカスレベル:10～100%、誤差率:±2%
CVBSビデオ信号レベル表示範囲			Aレベル:10～118%、 Fレベル:20～120%、誤差率:±10%
接続ポート	HDMI入力		HDMI Type A
	HDMI出力		HDMI Type A(オプション)/ 10種類パターン出力(オプション)
	HD-SDI入力		BNC-F
	HD-SDI出力		BNC-F
	VGA入力		D-SUB15ピン RIGHT ANGLE TYPE
	CVBS映像入力		BNC-F
	CVBS映像出力		BNC-F
	2線式RS-485		パン/チルト/ズーム/フォーカスコントロール　OSDコントロール
電源	入力		DC 12.6V(専用アダプター付属)
	出力		DC 12V
バッテリー	リチウムポリマー		11.1V, 2200mA(サージプロテクション内蔵)
温度/湿度			0℃～+50℃ / 0%～80%
重量			本体920g、バッグ640g、総重量1.6kg
外形寸法			240(幅)×153(高さ)×50(奥行き)mm
外形寸法(単位:mm)			

※この製品はバッテリー2個(予備分含む)入っております。バッテリー単体での購入はできません。

品番索引

A

AR-171W ····· 59

B

BBP-50F ····· 41
BBP-50FVP ····· 35
BCD-50F ····· 42
BM5562NIR ····· 37

C

C1080BL-IR18 ····· 16
C1080D ····· 16
C1080D-IR ····· 17
C1080PBL-IR18 ····· 7
C1080PBM ····· 7, 16
C1080PD ····· 7
C1080PD-IR ····· 8
C1080PT-Z10BC ····· 14
C1080PT-Z10BF ····· 14
C1080PT-Z10BW ····· 14
C1080PT-Z20BW ····· 14
C1080PVD ····· 8
C1080PVD-IR ····· 8
C1080VD ····· 17
C1080VD-IR ····· 17
CCP-50VF ····· 42
CL1012N ····· 59

D

DBP-50VF ····· 39
DBD-50VDW ····· 40
DBD-50VF ····· 40
DBD-50VFA ····· 40
DBM-20S-D ····· 42
DBP-50VDWVP ····· 36
DBP-50VFVP ····· 36
DCB-1 ····· 62
DCコードジャック ····· 61
DCコードプラグ ····· 61
DIP-3042-2HD ····· 51
DIP-3042-4HD ····· 51
DIP-7082-8HD ····· 51
DJ-80-24 ····· 61
DM100 ····· 42
DM200 ····· 42
DM301 ····· 42
DR101P-RX ····· 9
DR101P-TX ····· 9

E

ETS-204(V2) ····· 55
EX12LEDシリーズ ····· 51

F

FDS1903 ····· 57

G

GL-215U ····· 63
GL-618 ····· 63

H

HD1600F ····· 12
HD1600F-PDR ····· 5
HD2SD-L ····· 23
HD400F-PDR ····· 5
HD800F-PDR ····· 5
HDC400F ····· 13
HDC400F-PD ····· 4
HF-10C ····· 59
HS1600F-D ····· 11
HSC801F-D ····· 10

I

INB21-7MU ····· 48
INB22-7MR ····· 47
ING20-1M ····· 47
INS21-4M ····· 48
INS24-8MR ····· 48
INS3000 ····· 55
INV21-0LR ····· 47
INV21-5MU ····· 48
INV22-1MR ····· 47

K

KBD-UXF ····· 52
KPC-HDN722M ····· 15

L

LCD-50VF ····· 39
LCD-AD172SEW ····· 57
LCD-AD191SEW ····· 56
LCD-MF223EWR ····· 56
LCD-MF243EWR ····· 56
LCP-50VFVP ····· 36

M

M13VG246 ····· 60
M13VG288IR ····· 60
M118VG413IR ····· 60
M13VG850IR ····· 60
MBP-50S ····· 41
MIC-7130 ····· 50
MIC-7230 ····· 50

N

NBN-80052-BA ····· 50
NBN-80122-F ····· 50
NDN-733-V ····· 50
NIN-70122-F ····· 49
NIN-733-V ····· 49
NP12-1S1210 ····· 61
NS04R ····· 25
NTI-50022-V3 ····· 49
NXF-9130 ····· 50
NXF-9230 ····· 50

P

PS101P ····· 9
PS-1270S ····· 61
PS-2520 ····· 61
PTP-300 ····· 63

R

RBK-50S ····· 38
RDO-042 ····· 45
RDO-082 ····· 45
RDO-084D ····· 46
RDO-164D ····· 46
RND082-8P ····· 48
RND305 ····· 48
RP101P ····· 9

S

S1965NX ····· 32
S2965NXP ····· 30
S2965NXW ····· 30
SB972 ····· 58
SBN-22Z27F ····· 32
SC100 ····· 62
SC-1VDA ····· 44
SC3100 ····· 25
SC-40DOH ····· 44
SC-HD1VDA ····· 25
SC-HDR0801S ····· 24
SC-HDS0801A ····· 21
SC-HDT0801S ····· 24
SC-HLR01D ····· 19
SC-HLR01P ····· 19
SC-HLR02 ····· 19
SC-HRP0601D ····· 21
SC-HRP0604D ····· 22
SC-HRP0608D ····· 22
SC-HTP0801D ····· 21
SC-IPC05P ····· 55
SC-IPC0801 ····· 55
SC-IPEUP ····· 55
SC-LFC07HD ····· 64
SC-LFC56LC ····· 64
SC-LHCP1001D ····· 20
SC-LHCP1004 ····· 20
SC-LHCP1008 ····· 20
SC-SDHD01 ····· 23
SC-SDHD94Q ····· 23
SC-VCD0001A ····· 44
SC-VCP0601 ····· 43
SC-VCP0604 ····· 43
SC-VCP0608 ····· 43
SC-VRP0601 ····· 35
SC-VRP0604 ····· 35
SC-VRP0608 ····· 35
SD2HD ····· 22
SDN-22Z27FP ····· 29
SDN-22Z27FW ····· 29
SFP-3 ····· 63
SG-Q42 ····· 41
SL173 ····· 58
SL193 ····· 57
SMF-50Z12F ····· 33
SMT-1 ····· 61
SN17TS ····· 59
SN19TS ····· 58
SNF-52Z12FHP ····· 31
SNF-52Z12FHW ····· 31
STD-12020U ····· 61
STD-1250PA ····· 61

T

TAV2712DC ····· 60
TAV2812DCIR-MP ····· 60
TH-33 ····· 59
TV308DC-2 ····· 60

U

UFLEDシリーズ ····· 51
UML-323-90 ····· 52
UML-423-90 ····· 52

V

VBP-50VF ····· 39
VCH-90S ····· 63
VCHO-15S ····· 63
VCHO-15SDHF ····· 63
VG5-7130-EPC4 ····· 50
VIP-X1-XF ····· 51
VJM-4016 ····· 51
VS-LTS ····· 55

W

WCD-50VF ····· 38
WCM-20VFD ····· 42
WCP-50VFVP ····· 35
WFP-54VF ····· 38
WH-11 ····· 62
WH-21 ····· 62
WH-31 ····· 62
WH-31L ····· 62
WH-6N ····· 62
WH-LS1 ····· 62
WH-LS3 ····· 62
WJ-HDE400 ····· 54
WJ-NV250/05 ····· 54
WJ-NV250/2 ····· 54
WJ-NV250/4 ····· 54
WJ-NV250V1 ····· 54
WJ-NV250V2 ····· 54
WJ-NV300/4 ····· 54
WJ-NV300/6 ····· 54
WJ-NV300/8 ····· 54
WJ-NV300R ····· 54
WJ-NVE20JW ····· 54
WJ-NVE21JW ····· 54
WJ-NVE30JW ····· 54
WJ-NVF20JW ····· 54
WJ-NVF30JW ····· 54
WKC-100 ····· 25
WV-PS16 ····· 53
WV-Q105 ····· 53
WV-SFN310J ····· 53
WV-SFN311 ····· 53
WV-SFN480 ····· 53
WV-SFN611L ····· 53
WV-SFN631L ····· 53
WV-SFV481 ····· 53
WV-SFV611L ····· 53
WV-SFV631L ····· 53
WV-SMR10 ····· 53
WV-SMR10N3 ····· 53
WV-SPN310V ····· 53
WV-SPN311 ····· 53
WV-SPN531 ····· 53
WV-SPN611 ····· 53
WV-SPN631 ····· 53
WV-SPW310 ····· 53
WV-SPW611J ····· 53
WV-SPW611LJ ····· 53
WV-SPW631LJ ····· 53
WV-SPW631LTJ ····· 53

X

XCP-50VF ····· 37
XHB-20CS ····· 37

1

13VG2811ASIR ····· 60
13VG2812AS II ····· 60
13VG308ASIR II ····· 60
13VG550AS II ····· 60
24Vアダプター ····· 9

TENPO PLANNING 株式会社 店舗プランニング

東京本社　〒151-0061
東京都渋谷区初台1-46-3　シモモトビル2F
電話：03-3378-4901　ファックス：03-3378-4906

関西支店　〒532-0003
大阪府大阪市淀川区宮原1-2-33 新大阪MSEビル2F
電話：06-6394-5881　ファックス：06-6394-5886

仙台営業所　〒980-0011
宮城県仙台市青葉区上杉3-3-21 上杉NSビル6F
電話：022-217-6921　ファックス：022-217-6923

名古屋営業所　〒450-0002
愛知県名古屋市中村区名駅4-24-5　第2森ビル802
電話：052-581-5351　ファックス：052-581-5355

広島営業所　〒732-0053
広島県広島市東区若草町10-12 日宝若草町ビル401
電話：082-569-6720　ファックス：082-569-6721

福岡営業所　〒812-0004
福岡県福岡市博多区榎田2-4-59　EcoR 1号室
電話：092-433-5777　ファックス：092-433-5778

技術センター　〒349-0219
埼玉県白岡市白岡東11-9 ウエルズ21白岡101

海外現地法人　PT. TENPO PLANNING
Wisma 46 Kota BNI, 29th Floor, Unit 29-10
Jl. Jend. Sudirman Kav. 1, Jakarta 10220 Indonesia

Ver.201507

BOSCH　CNB TECHNOLOGY Inc.　WEBGATE　SeeEyes

社団法人日本防犯設備協会 正会員

www.tenpo.co.jp　詳しい商品内容はホームページをご覧ください。

※本カタログの仕様及び外観は、改良のため予告なく変更されることがありますのでご了承ください。
※本カタログに掲載の写真、文章、イラスト等の無断転載、複製、転用を固く禁じます。